Казенное предприятие города Москвы «МОСГОРПЕЧАТЬ»

П Р И К А З № 76

город Москва **«21» июля 2021 года**

О проведении конкурса № 99 на право заключения Договора на осуществление торговой деятельности (оказание услуг) в нестационарном торговом объекте со специализацией «Печать» вида «Киоск»

В соответствии с Федеральным законом от 28.12.2009 № 381-ФЗ «Об основах государственного регулирования торговой деятельности в Российской Федерации», постановлением Правительства Москвы от 03.02.2011 № 26-ПП «О размещении нестационарных торговых объектов, расположенных в городе Москве на земельных участках, в зданиях, строениях и сооружениях, находящихся в государственной собственности», приказом Департамента средств массовой информации и рекламы города Москвы от 29.05.2018 № 02-02-153/18 «Об утверждении Порядка организации и проведения торгов на право заключения Договора на осуществление торговой деятельности в нестационарном торговом объекте со специализацией «Печать» и приказом Департамента средств массовой информации и рекламы города Москвы от 20.08.2015 № 02-55-327/15 «Об участии казенного предприятия города Москвы «Мосгорпечать» в комплексе мероприятий, связанных с размещением и функционированием нестационарных торговых объектов со специализацией «Печать» на территории города Москвы» (в редакции приказов от 04.09.2017 № 02-02-311/17, от 29.05.2018 № 02-02-152/18),

ПРИКАЗЫВАЮ:

1. Провести конкурс № 99 на право заключения Договора на осуществление торговой деятельности (оказание услуг) в нестационарном торговом объекте со специализацией «Печать» вида «Киоск» (далее – Конкурс).

2. Утвердить следующие условия проведения Конкурса:

2.1. Предмет Конкурса: **предоставление права заключения Договора на осуществление торговой деятельности (оказание услуг) в нестационарном торговом объекте со специализацией «Печать» вида «Киоск»** (далее – Договор).

2.2. Начальная (минимальная) цена Лотов Конкурса: в соответствии с Приложением № 3 к Извещению о проведении Конкурса (Приложение № 1 к настоящему приказу).

2.3. Место, условия и сроки осуществления торговой деятельности в нестационарном торговом объекте со специализацией «Печать» (далее – НТО):

2.3.1. Место осуществления торговой деятельности: город Москва.

2.3.2. Условия осуществления торговой деятельности: в соответствии с проектом Договора.

2.3.3. Сроки осуществления торговой деятельности:

2.4. Начало осуществления торговой деятельности: в НТО: с даты подписания Акта доступа на нестационарный торговый объект со специализацией «Печать».

2.5. Окончание осуществления торговой деятельности: через 5 (пять) лет с момента заключения сторонами Договора в отношении соответствующего НТО.

2.6. Размер обеспечения заявки на участие в Конкурсе: **5 %** от начальной (минимальной) цены Лота Конкурса.

2.7. Размер обеспечения исполнения Договора:

2.7.1. **Пять процентов** от цены лота Конкурса или цены Договора (соответствующей части

цены лота Конкурса), предложенной в заявке на участие в Конкурсе победителем Конкурса (участником Конкурса, заявка на участие в Конкурсе которого по результатам рассмотрения заявок на участие в Конкурсе является единственной из поданных заявок на участие в Конкурсе, допущенной Конкурсной комиссией к участию в Конкурсе, или участником Конкурса, заявка на участие в Конкурсе которого по результатам рассмотрения заявок на участие в Конкурсе является единственной поданной заявкой на участие в Конкурсе, допущенной Конкурсной комиссией к участию в Конкурсе), с которым заключается Договор, если предложенная цена более чем на 100% (сто процентов), т.е. более чем в 2 (два) раза, превышает начальную (минимальную) цену лота Конкурса или цену Договора (соответствующую часть Цены Лота Конкурса), указанную в Конкурсной документации.

2.7.2. **Десять процентов** от цены лота Конкурса или цены Договора (соответствующей части цены лота Конкурса), предложенной в заявке на участие в Конкурсе победителем Конкурса (участником Конкурса, заявка на участие в Конкурсе которого по результатам рассмотрения заявок на участие в Конкурсе является единственной из поданных заявок на участие в Конкурсе, допущенной Конкурсной комиссией к участию в Конкурсе, или участником Конкурса, заявка на участие в Конкурсе которого по результатам рассмотрения заявок на участие в Конкурсе является единственной поданной заявкой на участие в Конкурсе, допущенной Конкурсной комиссией к участию в Конкурсе), с которым заключается Договор, если предложенная цена на 100% (сто процентов) или менее, т.е. в 2 (два) раза или менее, превышает начальную (минимальную) цену лота Конкурса или цену Договора (соответствующую часть Цены Лота Конкурса), указанную в Конкурсной документации.

2.8. Наличие неустойки за неисполнение или ненадлежащее исполнение Договора и ее размеры: в соответствии с проектом Договора.

2.9. Срок и порядок внесения платы за право осуществления торговой деятельности (оказание услуг): в соответствии с проектом Договора.

3. Утвердить Извещение о проведении Конкурса.

4. **Отделу конкурсных процедур** разместить информацию о проведении Конкурса на официальном сайте Российской Федерации для размещения информации о проведении торгов (http://www.torgi.gov.ru) и Едином информационном инвестиционном портале города Москвы (http://investmoscow.ru).

5. **Информационно-техническому отделу** разместить информацию о проведении Конкурса на официальном сайте КП «Мосгорпечать» http://www.mosgorpechat.mos.ru.

6. Контроль за выполнением настоящего приказа оставляю за собой.

Генеральный директор
КП «Мосгорпечать» **Е.Г.Капустина**

Приложение № 1
к приказу Казенного предприятия
города Москвы «Мосгорпечать»
от «21» июля 2021 г. № 76

Извещение о проведении Конкурса № 99
на право заключения Договора на осуществление торговой деятельности (оказание услуг) в нестационарном торговом объекте со специализацией «Печать» вида «Киоск»
(Извещение о проведении Конкурса)

1. ОРГАНИЗАТОР КОНКУРСА

1.1. **Наименование:** Казенное предприятие города Москвы «Мосгорпечать».
1.2. **Юридический адрес:** 101000, г. Москва, Архангельский пер., д. 1, стр. 2.
1.3. **Почтовый адрес:** 101000, г. Москва, Архангельский пер., д. 1, стр. 2.
1.4. **Номер контактного телефона:** +7 (495) 276-33-06 доб.149.
1.5. **Адрес электронной почты:** torgi@mosgorpechat.ru
1.6. **Ответственные должностные лица:** Жеребцов Максим Геннадьевич.
1.7. **Реквизиты решений о проведении Конкурса:**

– Приказ Департамента средств массовой информации и рекламы города Москвы от 29.05.2018 № 02-02-153/18 «Об утверждении Порядка организации и проведения торгов на право заключения Договора на осуществление торговой деятельности в нестационарном торговом объекте со специализацией «Печать»;

– Приказ Департамента средств массовой информации и рекламы города Москвы от 20.08.2015 № 02-55-327/15 «Об участии казенного предприятия города Москвы «Мосгорпечать» в комплексе мероприятий, связанных с размещением и функционированием нестационарных торговых объектов со специализацией «Печать» на территории города Москвы» (в редакции приказов от 04.09.2017 № 02-02-311/17, от 29.05.2018 № 02-02-152/18);

– Приказ Казенного предприятия города Москвы «Мосгорпечать» от «21» июля 2021 г. № 76 «О проведении конкурса № 99 на право заключения Договора на осуществление торговой деятельности (оказание услуг) в нестационарном торговом объекте со специализацией «Печать» вида «Киоск»».

2. ПРЕДМЕТ КОНКУРСА

2.1. Предоставление права заключения Договора на осуществление торговой деятельности (оказание услуг) в нестационарном торговом объекте со специализацией «Печать» вида «Киоск».

3. ТИП И ТЕХНИЧЕСКИЕ ХАРАКТЕРИСТИКИ НЕСТАЦИОНАРНЫХ ТОРГОВЫХ ОБЪЕКТОВ СО СПЕЦИАЛИЗАЦИЕЙ «ПЕЧАТЬ» ВИДА «КИОСК»

3.1. В соответствии с Приложением № 2 к Извещению о проведении Конкурса.

4. ИНФОРМАЦИЯ О ПРОЦЕДУРЕ ПРОВЕДЕНИЯ КОНКУРСА

4.1. **Срок и место подачи заявок на участие в Конкурсе:**

4.1.1. **Срок подачи заявок:** с 24 июля 2021 г. 09:00 по 23 августа 2021 г. 12:00 время московское;

4.1.2. **Место подачи заявок:** 101000, г. Москва, Архангельский пер., д. 1, стр. 2, 3 эт., каб. «Отдел конкурсных процедур»;

4.1.3. **Почтовый адрес:** 101000, г. Москва, Архангельский пер., д. 1, стр. 2.

4.1.4. **Контактные лица:** Жеребцов Максим Геннадьевич.

4.2. **Порядок подачи заявок:**

4.2.1. Заявки на участие в Конкурсе принимаются в рабочие дни с 09:00 часов до 17:00 часов (обед с 12 до 13 часов) время московское по адресу: 101000, г. Москва, Архангельский пер., д. 1, стр. 2, 3 эт., каб. «Отдел конкурсных процедур»;

4.2.2. Для подачи заявки на участие в Конкурсе необходимо за 1 (один) рабочий день до предполагаемой даты подачи заявки заказать пропуск по тел.: **+7 (495) 276-33-06 (доб. 149)**;

4.2.3. В день окончания срока подачи заявок на участие в Конкурсе заявки могут быть поданы на заседании Конкурсной комиссии непосредственно перед вскрытием конвертов с заявками на участие в Конкурсе.

4.3. **Дата, время и место вскрытия конвертов с заявками на участие в Конкурсе:**

4.3.1. Вскрытие конвертов с заявками на участие в Конкурсе состоится 23 августа 2021 г., начиная с 12:00 по московскому времени, по адресу: 101000, г. Москва, Архангельский пер., д. 1, стр. 2, 3 эт., зал заседаний;

4.3.2. Претендентам на участие в Конкурсе, желающим присутствовать на заседании Конкурсной комиссии, необходимо за 1 (один) рабочий день до даты вскрытия конвертов с заявками заказать пропуск по тел.: **+7 (495) 276-33-06 (доб. 149).**

4.4. **Дата рассмотрения и оценки заявок на участие в Конкурсе:**

4.4.1. Рассмотрение и оценка заявок на участие в Конкурсе будут осуществляться в период, не превышающий 15 (пятнадцать) календарных дней с даты вскрытия конвертов с такими заявками по адресу: 101000, г. Москва, Архангельский пер., д. 1, стр. 2, 3 эт., зал заседаний;

4.4.2. На заседания Конкурсной комиссии по рассмотрению и оценке заявок претенденты на участие в Конкурсе и участники Конкурса не приглашаются;

5. НАЧАЛЬНАЯ (МИНИМАЛЬНАЯ) ЦЕНА ЛОТОВ КОНКУРСА

5.1. В соответствии с Приложением № 3 к Извещению о проведении Конкурса.

6. РАЗМЕР И ПОРЯДОК ВНЕСЕНИЯ ПРЕТЕНДЕНТАМИ НА УЧАСТИЕ В КОНКУРСЕ ДЕНЕЖНЫХ СРЕДСТВ В КАЧЕСТВЕ ОБЕСПЕЧЕНИЯ ЗАЯВОК.

6.1. **Размер обеспечения заявки:** 5% от начальной (минимальной) цены Лота Конкурса.

6.2. **Способ обеспечения заявки**: Обеспечение заявки на участие в Конкурсе возможно внесением денежных средств на расчетный счет Организатора торгов или предоставлением Организатору торгов соответствующей банковской гарантии. Выбор способа Обеспечения заявки осуществляется претендентом на участие в Конкурсе.

7. КОНКУРСНАЯ ДОКУМЕНТАЦИЯ

7.1. **Сроки, место и порядок предоставления Конкурсной документации:**

7.1.1. Конкурсная документация предоставляется в рабочие дни в период с 24 июля 2021 г. 09:00 по 23 августа 2021 г. 12:00 время московское по адресу: 101000, г. Москва, Архангельский пер., д. 1, стр. 2, 3 эт., каб. «Отдел конкурсных процедур».

7.1.2. Конкурсная документация размещена на официальном сайте Организатора Конкурса (http://mosgorpechat.mos.ru), на официальном сайте Российской Федерации для размещения информации о проведении торгов (http://www.torgi.gov.ru) и Едином информационном

инвестиционном портале города Москвы (http://investmoscow.ru). Конкурсная документация предоставляется на русском языке и без взимания платы.

8. ПРИЛОЖЕНИЯ К ИЗВЕЩЕНИЮ О ПРОВЕДЕНИИ КОНКУРСА

8.1. **Приложение № 1** «Информационная карта Конкурса»;

8.2. **Приложение № 2** «Типы и технические характеристики нестационарного торгового объекта со специализацией «Печать» вида «Киоск»;

8.3. **Приложение № 3** «Начальная (минимальная) цена Лотов Конкурса № 99 на право заключения Договора на осуществление торговой деятельности (оказание услуг) в нестационарном торговом объекте со специализацией «Печать» вида «Киоск»»;

8.4. **Приложение № 4** «Порядок оценки заявок на участие в Конкурсе на право заключения Договора на осуществление торговой деятельности (оказание услуг) в нестационарном торговом объекте со специализацией «Печать» вида «Киоск»»;

8.5. **Приложение № 5** «Проект Договора на осуществление торговой деятельности (оказание услуг) в нестационарном торговом объекте со специализацией «Печать» вида «Киоск»;

8.6. **Приложение № 6** Форма «Заявка на участие в Конкурсе на право заключения Договора на осуществление торговой деятельности (оказание услуг) в нестационарном торговом объекте со специализацией «Печать» вида «Киоск»», Инструкция по заполнению и оформлению заявки на участие в Конкурсе;

8.7. **Приложение № 7** Форма «Анкета претендента на участие в Конкурсе на право заключения Договора на осуществление торговой деятельности (оказание услуг) в нестационарном торговом объекте со специализацией «Печать» вида «Киоск»»;

8.8. **Приложение № 8** «Образец оформления конверта с заявкой на участие в Конкурсе на право заключения Договора на осуществление торговой деятельности (оказание услуг) в нестационарном торговом объекте со специализацией «Печать» вида «Киоск»»;

8.9. **Приложение № 9** Форма «Реестр договоров на осуществление торговой деятельности (оказание услуг) в нестационарном торговом объекте со специализацией «Печать» вида «Киоск», заключенных с Организатором торгов», Инструкция по заполнению Реестра договоров.

Приложение № 1
к Извещению о
проведении Конкурса

ИНФОРМАЦИОННАЯ КАРТА

1. Термины и определения		
1.1.	**Нестационарный торговый объект со специализацией «Печать» вида «Киоск» (НТО)**	Торговый объект, представляющий собой временное сооружение или временную конструкцию, не связанную прочно с земельным участком вне зависимости от подключения к сетям инженерно-технического обеспечения или отсутствия такого подключения
1.2.	**Конкурс**	Конкурс № 99 на право заключения Договора на осуществление торговой деятельности в нестационарном торговом объекте со специализацией «Печать» вида «Киоск»
1.3.	**Претендент на участие в Конкурсе**	Лицо, подавшее заявку на участие в Конкурсе
1.4.	**Конкурсная комиссия**	Комиссия по проведению Конкурса, созданная и утвержденная Организатором торгов
1.5.	**Участник Конкурса**	Претендент на участие в Конкурсе, заявка на участие в Конкурсе которого решением Конкурсной комиссии допущена к участию в Конкурсе
1.6.	**Договор**	Договор на осуществление торговой деятельности (оказание услуг) в нестационарном торговом объекте со специализацией «Печать» вида «Киоск», заключаемый по результатам Конкурса
1.7.	**Обеспечение заявки**	Обеспечение заявки на участие в Конкурсе
1.8.	**Общий комплект документов**	Общий комплект необходимых для участия в Конкурсе документов
1.9.	**Организатор торгов**	**Наименование:** Казенное предприятие города Москвы «Мосгорпечать». **Юридический адрес:** 101000, г. Москва, Архангельский пер., д. 1, стр. 2. **Почтовый адрес:** 101000, г. Москва, Архангельский пер., д. 1, стр. 2. **Номер контактного телефона:** +7 (495) 276-33-06 доб.149. **Адрес электронной почты:** torgi@mosgorpechat.ru **Ответственные должностные лица:** Жеребцов Максим Геннадьевич.
1.10.	**Порядок торгов**	Порядок организации и проведения торгов на право заключения Договора на осуществление торговой деятельности в нестационарном торговом объекте со специализацией «Печать», утвержденный приказом Департамента средств массовой информации и рекламы города Москвы от 29.05.2018 № 02-02-153/18.
2. Условия проведения Конкурса		
2.1.	**Предмет Конкурса**	Предоставление права заключения Договора на осуществление торговой деятельности (оказание услуг) в нестационарном торговом объекте со специализацией «Печать» вида «Киоск»

<table>
<tr><td>2.2.</td><td>Количество Лотов Конкурса</td><td>58 Лотов Конкурса, включающие 107 НТО (в соответствии с Приложением № 3 к Извещению о проведении Конкурса)</td></tr>
<tr><td>2.3.</td><td>Тип и Технические характеристики НТО</td><td>
<table>
<tr><th>№ п/п</th><th>Тип</th><th>Площадь, м^2</th><th>Длина, мм.</th><th>Глубина, мм.</th><th>Высота, мм.</th></tr>
<tr><td>1.</td><td>Тип 1. Киоск «Чугун»</td><td>6</td><td>3444</td><td>1733</td><td>2400</td></tr>
<tr><td>2.</td><td>Тип 2. Киоск «Мороженое»</td><td>6</td><td>3460</td><td>2220</td><td>2960</td></tr>
<tr><td>3.</td><td>Тип 4. Киоск «Мегаполис»</td><td>6</td><td>3800</td><td>1956</td><td>3100</td></tr>
<tr><td>4.</td><td>Тип 4. Киоск «Мегаполис»</td><td>9</td><td>5000</td><td>1700</td><td>2900</td></tr>
<tr><td>5.</td><td>Тип 4. Киоск «Мегаполис»</td><td>12</td><td>6000</td><td>1990</td><td>2970</td></tr>
<tr><td>6.</td><td>Тип 6. Киоск «Французский»</td><td>9</td><td>4800</td><td>1600</td><td>2400</td></tr>
<tr><td>7.</td><td>Тип 6. Киоск «Французский»</td><td>10</td><td>4800</td><td>1800</td><td>2400</td></tr>
</table>
</td></tr>
<tr><td>2.4.</td><td>Начальная (минимальная) цена Лотов Конкурса</td><td>В соответствии с Приложением № 3 к Извещению о проведении Конкурса</td></tr>
<tr><td colspan="2">3.</td><td>Информация о процедуре проведения Конкурса</td></tr>
<tr><td>3.1.</td><td>Срок, место и порядок предоставления Конкурсной документации</td><td>Настоящая Конкурсная документация размещена на официальном сайте Организатора Конкурса (http://mosgorpechat.mos.ru), официальном сайте Российской Федерации для размещения информации о проведении торгов (http://www.torgi.gov.ru) и Едином информационном инвестиционном портале города Москвы (http://investmoscow.ru).
Датой размещения Конкурсной документации в информационно-телекоммуникационной сети «Интернет» считается дата ее размещения на официальном сайте Организатора торгов.
Конкурсная документация предоставляется в рабочие дни в период с 24 июля 2021 г. 09:00 по 23 августа 2021 г. 12:00 время московское по адресу: 101000, г. Москва, Архангельский пер., д. 1, стр. 2, 3 эт., каб. «Отдел конкурсных процедур».
На основании письменного запроса (заявления) Конкурсная документация предоставляется любому заинтересованному лицу на бумажном носителе.
Конкурсная документация предоставляется на русском языке и без взимания платы.</td></tr>
<tr><td>3.2.</td><td>Срок и место подачи заявок на участие в Конкурсе</td><td>Срок подачи: с 24 июля 2021 г. 09:00 по 23 августа 2021 г. 12:00 время московское;
Место подачи: 101000, г. Москва, Архангельский пер., д. 1, стр. 2, 3 эт., каб. «Отдел конкурсных процедур»;
Контактные лица: Жеребцов Максим Геннадьевич.</td></tr>
<tr><td>3.3.</td><td>Порядок подачи заявок на участие в Конкурсе</td><td>Заявки на участие в Конкурсе принимаются в рабочие дни с 09:00 часов до 17:00 часов (обед с 12 до 13 часов) время московское по адресу: 101000, г. Москва, Архангельский пер., д. 1, стр. 2, 3 эт., каб. «Отдел конкурсных процедур».
Для подачи заявки на участие в Конкурсе необходимо за 1 (один) рабочий день до предполагаемой даты подачи заявки заказать пропуск по тел.: +7 (495) 276-33-06 (доб. 149)</td></tr>
</table>

		В день окончания срока подачи заявок на участие в Конкурсе заявки могут быть поданы на заседании Конкурсной комиссии непосредственно перед вскрытием конвертов с заявками на участие в Конкурсе в отношении каждого Лота.
3.4.	**Дата, время и место вскрытия конвертов с заявками на участие в Конкурсе**	Вскрытие конвертов с заявками на участие в Конкурсе состоится **23 августа 2021 г., начиная с 12:00 по московскому времени**, по адресу: 101000, г. Москва, Архангельский пер., д. 1, стр. 2, 3 эт., зал заседаний. Претендентам на участие в Конкурсе, желающим присутствовать на заседании Конкурсной комиссии, необходимо за 1 (один) рабочий день до даты вскрытия конвертов с заявками заказать пропуск по тел.: **+7 (495) 276-33-06 (доб. 149).**
3.5.	**Дата рассмотрения и оценки заявок на участие в Конкурсе**	Рассмотрение и оценка заявок на участие в Конкурсе будут осуществляться в период в период, не превышающий 15 (пятнадцать) календарных дней с даты вскрытия конвертов с такими заявками по адресу: 101000, г. Москва, Архангельский пер., д. 1, стр. 2, 3 эт., зал заседаний. На заседания Конкурсной комиссии по рассмотрению и оценке заявок претенденты на участие в Конкурсе и участники Конкурса не приглашаются.
4. Внесение изменений в Конкурсную документацию. Разъяснения положений Конкурсной документации. Отказ от проведения Конкурса.		
4.1.	**Внесение изменений в Конкурсную документацию**	Организатор торгов вправе принять решение о внесении изменений в Конкурсную документацию не позднее чем за 5 (пять) календарных дней до даты окончания срока подачи заявок на участие в Конкурсе.
4.2.	**Порядок предоставления разъяснений положений Конкурсной документации**	Любое лицо, в том числе претендент на участие в Конкурсе, вправе направить в письменной форме Организатору торгов запрос о даче разъяснений положений Конкурсной документации. В течение 2 (двух) рабочих дней с даты поступления указанного запроса Организатор торгов обязан направить в письменной форме или в форме электронного документа разъяснения положений Конкурсной документации, если указанный запрос поступил к Организатору не позднее чем за 5 (пять) рабочих дней до даты окончания срока подачи заявок на участие в Конкурсе.
4.3.	**Отказ от проведения Конкурса**	Организатор торгов вправе отказаться от проведения Конкурса не позднее чем за 3 (три) календарных дня до даты окончания срока подачи заявок на участие в Конкурсе. При отказе от проведения Конкурса Организатор торгов не несет ответственности перед претендентами на участие в Конкурсе за исключением случая, если вследствие отказа от проведения Конкурса претендентам на участие в Конкурсе причинены убытки в результате недобросовестных действий Организатора торгов.
5. Размер и порядок предоставления претендентами на участие в Конкурсе Обеспечения заявки, реквизиты счета для внесения денежных средств в качестве Обеспечения заявки, порядок возврата денежных средств, внесенных в качестве Обеспечения заявки		
5.1.	**Размер Обеспечения заявки**	5% от начальной (минимальной) цены Лота Конкурса в соответствии с Приложением № 3 к Извещению о проведении Конкурса.
5.2.	**Способ Обеспечения заявки**	В форме внесения денежных средств по реквизитам, указанным в пункте 5.4. настоящего Приложения, либо предоставления банковской гарантии.

		Выбор способа Обеспечения заявки осуществляется претендентом на участие в Конкурсе.
5.3.	**Требования к способу Обеспечения заявки в форме внесения денежных средств**	Факт внесения претендентом на участие в Конкурсе денежных средств в качестве Обеспечения заявки подтверждается платежным документом (поручением или квитанцией) с отметкой банка об оплате или копией платежного документа с отметкой банка. При этом о назначении платежа в соответствующем платежном документе должно быть обязательно указано: **«Финансовое обеспечение заявки на участие в Конкурсе по Лоту № ____. НДС не облагается.»**. Соответствующий платежный документ (поручение или квитанция), подтверждающий внесение денежных средств в качестве Обеспечения заявки (или копия такого документа), должен быть представлен претендентом на участие в Конкурсе с соблюдением требований п. 6.1. - 6.3. настоящего Приложения. Денежные средства, вносимые в качестве Обеспечения заявки, должны быть зачислены на счет Организатора торгов до начала рассмотрения заявок на участие в Конкурсе, в противном случае Обеспечение заявки считается невнесенным.
5.4.	**Реквизиты счета для перечисления денежных средств в качестве Обеспечения заявки на участие в Конкурсе**	Получатель: Казенное предприятие города Москвы «Мосгорпечать» (КП «Мосгорпечать») ИНН: 7706142786 КПП: 770101001 ОГРН: 102 773 917 7476 **Счёт для перечисления суммы обеспечения заявки на участие в Конкурсе: 40602810609800000008 в Филиал "Центральный" Банка ВТБ (ПАО) г. Москва** **к/с: 30101810145250000411** **БИК: 044525411**
5.5.	**Порядок возвращения денежных средств, внесенных в качестве Обеспечения заявки**	Денежные средства, внесенные в качестве Обеспечения заявки, возвращаются Организатором торгов на счет претендента на участие в Конкурсе или участника Конкурса в течение не более чем 5 (пяти) рабочих дней после даты наступления одного из следующих случаев: 1) размещение протокола заседания Конкурсной комиссии по процедуре оценки заявок на участие в Конкурсе в форме электронного документа в информационно-телекоммуникационной сети «Интернет» в соответствии с пунктом 3.1. настоящего Приложения (Обеспечение заявки возвращается всем участникам Конкурса, кроме: а) победителя Конкурса, б) участника Конкурса, заявке на участие в Конкурсе которого присвоен второй порядковый номер, в) участника Конкурса, заявка на участие в Конкурсе которого по результатам рассмотрения заявок на участие в Конкурсе является единственной из поданных заявок на участие в Конкурсе, допущенной Конкурсной комиссией к участию в Конкурсе, г) участника Конкурса, заявка на участие в Конкурсе которого по результатам рассмотрения заявок на участие в Конкурсе является единственной поданной заявкой на участие в Конкурсе, допущенной Конкурсной комиссией к участию в Конкурсе); 2) заключение Договора (Обеспечение заявки возвращается: а) победителю Конкурса, б) участнику Конкурса, заявке на участие в Конкурсе которого присвоен второй порядковый номер,

		в) участнику Конкурса, заявка на участие в Конкурсе которого по результатам рассмотрения заявок на участие в Конкурсе является единственной из поданных заявок на участие в Конкурсе, допущенной Конкурсной комиссией к участию в Конкурсе, г) участнику Конкурса, заявка на участие в Конкурсе которого по результатам рассмотрения заявок на участие в Конкурсе является единственной поданной заявкой на участие в Конкурсе, допущенной Конкурсной комиссией к участию в Конкурсе); 3) размещение протокола заседания Конкурсной комиссии по процедуре рассмотрения заявок на участие в Конкурсе в форме электронного документа в информационно-телекоммуникационной сети «Интернет» в соответствии с пунктом 3.1. настоящего Приложения (Обеспечение заявки возвращается претендентам на участие в Конкурсе, заявки на участие в Конкурсе которых были отклонены); 4) отзыв претендентом на участие в Конкурсе своей заявки на участие в Конкурсе до окончания срока подачи заявок на участие в Конкурсе; 5) поступление заявки на участие в Конкурсе после окончания срока подачи заявок на участие в Конкурсе; 6) отстранение претендента на участие в Конкурсе, участника Конкурса от участия в Конкурсе или отказ Организатора торгов от заключения Договора по основаниям, указанным в Порядке торгов. Денежные средства, ошибочно внесенные претендентом на участие в Конкурсе в качестве Обеспечения заявки и зачисленные на расчетный счет Организатора торгов, возвращаются Организатором торгов по письменному заявлению лица, которое внесло денежные средства в качестве Обеспечения заявки, в течение 5 (пяти) рабочих дней после даты подачи соответствующего заявления, но не ранее 5 (пяти) рабочих дней после даты размещения протокола заседания Конкурсной комиссии по процедуре рассмотрения заявок на участие в Конкурсе в информационно-телекоммуникационной сети «Интернет» на сайтах, указанных в пункте 3.1. настоящего Приложения. Денежные средства, внесенные в качестве Обеспечения заявки, не возвращаются в случае уклонения от заключения Договора: 1) участника Конкурса, признанного победителем Конкурса, 2) участника Конкурса, заявке на участие в Конкурсе которого присвоен второй порядковый номер; 3) участника Конкурса, заявка на участие в Конкурсе которого по результатам рассмотрения заявок на участие в Конкурсе является единственной из поданных заявок на участие в Конкурсе, допущенной Конкурсной комиссией к участию в Конкурсе; 4) участника Конкурса, заявка на участие в Конкурсе которого по результатам рассмотрения заявок на участие в Конкурсе является единственной поданной заявкой на участие в Конкурсе, допущенной Конкурсной комиссией к участию в Конкурсе.
5.6.	**Требования к Обеспечению заявки в форме предоставления банковской гарантии**	В случае, если в качестве Обеспечения заявки выбрана банковская гарантия, бенефициаром по такой банковской гарантии должен выступать Организатор торгов. Срок действия банковской гарантии, предоставленной в качестве Обеспечения заявки, должен составлять не менее чем два месяца с даты окончания срока подачи заявок на участие в Конкурсе. Банковская гарантия, предоставленная претендентом на участие в Конкурсе в качестве Обеспечения заявки, должна быть выдана банком,

		включенным в предусмотренный п. 3 ст. 74[1] Налогового кодекса Российской Федерации перечень банков, отвечающих установленным требованиям для принятия банковских гарантий в целях налогообложения, который ведется Министерством финансов Российской Федерации на основании сведений, полученных от Центрального банка Российской Федерации, и подлежит размещению на официальном сайте Министерства финансов Российской Федерации в информационно-телекоммуникационной сети «Интернет». Банковская гарантия должна быть безотзывной и должна содержать: 1) денежную сумму, подлежащую уплате гарантом (банком) Организатору торгов в случаях, предусмотренных настоящей Конкурсной документацией; 2) обязательства принципала, надлежащее исполнение которых обеспечивается банковской гарантией; 3) обязанность гаранта уплатить Организатору торгов неустойку в размере 0,1 процента денежной суммы, подлежащей уплате, за каждый день просрочки исполнения требования Организатора торгов об осуществлении уплаты денежной суммы по банковской гарантии; 4) условие, согласно которому исполнением обязательств гаранта по банковской гарантии является фактическое поступление денежных сумм на счет, на котором в соответствии с законодательством Российской Федерации учитываются операции со средствами, поступающими в уполномоченный орган; 5) срок действия банковской гарантии; 6) установленный Правительством Российской Федерации перечень документов, предоставляемых Организатором торгов гаранту одновременно с требованием об осуществлении уплаты денежной суммы по банковской гарантии (утвержден постановлением Правительства Российской Федерации от 08 ноября 2013 г. № 1005); 7) условие о праве Организатора торгов на бесспорное списание денежных средств со счета гаранта, если гарантом в срок не более чем 5 (пять) рабочих дней не исполнено требование Организатора торгов об уплате денежной суммы по банковской гарантии, направленное до окончания срока действия банковской гарантии.
6. Требования к оформлению заявок на участие в Конкурсе		
6.1.	**Общие требования к оформлению заявок на участие в Конкурсе**	Заявки на участие в Конкурсе представляются по форме и в порядке, а также в месте и до истечения срока, которые указаны в настоящем Приложении. Заявка на участие в Конкурсе должна быть заполнена по всем обязательным позициям, которые определяются в соответствии с Инструкцией по заполнению и оформлению заявки на участие в Конкурсе, являющейся составной частью Конкурсной документации. Пропуск обязательных позиций, исключение их по инициативе претендента на участие в Конкурсе, влекущие изменение формы заявки на участие в Конкурсе, не допускаются и являются основанием для отклонения заявки на участие в Конкурсе. Сведения, содержащиеся в заявке на участие в Конкурсе и в документах, перечисленных в п. 7.1. – 7.2. настоящего Приложения, должны отвечать требованиям достоверности, относимости, допустимости, достаточности, ясности, полноты и однозначности толкования. Наличие подчисток и исправлений в заявке на участие в Конкурсе и документах, перечисленных в п. 7.1. – 7.2. настоящего Приложения, без необходимых

		в таких случаях оговорок, заверенных подписью уполномоченного лица и печатью (при ее наличии), производившей исправление, не допускается. Заявка на участие в Конкурсе формируется в полном объеме, подписывается претендентом на участие в Конкурсе или лицом, уполномоченным действовать от имени претендента на участие в Конкурсе, с расшифровкой подписи, и скрепляется печатью претендента на участие в Конкурсе (при ее наличии). Все листы заявки на участие в Конкурсе должны быть прошиты и пронумерованы. На оборотной стороне последнего листа заявки на участие в Конкурсе (на сшивке) должно быть указано количество прошитых листов заявки на участие в Конкурсе, а также должна быть проставлена подпись претендента на участие в Конкурсе или лица, уполномоченного действовать от имени претендента на участие в Конкурсе, с расшифровкой подписи, и печать претендента на участие в Конкурсе (при ее наличии). Заявка на участие в Конкурсе подается в письменной форме в запечатанном конверте, который не позволяет просматривать содержание заявки на участие в Конкурсе до вскрытия (или в форме электронного документа, если такая форма подачи заявки на участие в Конкурсе допускается Конкурсной документацией) и на котором обязательно указываются наименование претендента на участие в Конкурсе и номер лота Конкурса, к которому заявка на участие в Конкурсе имеет отношение. **Желательно, чтобы комплект документов, оформленный в соответствии с изложенными в разделе 7 настоящего Приложения требованиями, начинался с описи входящих в его состав документов.** Заявка на участие в Конкурсе должна содержать согласие претендента на участие в Конкурсе с условиями, указанными в Конкурсной документации. Все листы комплекта документов, перечисленных в п. 7.1. – 7.2. настоящего Приложения, должны быть прошиты и пронумерованы отдельно от заявки на участие в Конкурсе. На оборотной стороне последнего листа комплекта документов (на сшивке) должно быть указано количество прошитых листов комплекта документов, а также должна быть проставлена подпись претендента на участие в Конкурсе или лица, уполномоченного действовать от имени претендента на участие в Конкурсе, и печать претендента на участие в Конкурсе (при ее наличии). Указанный комплект должен содержать опись входящих в его состав документов, форма, которой указана в Конкурсной документации. Соблюдение претендентом на участие в Конкурсе перечисленных требований означает, что прилагаемый к заявке на участие в Конкурсе комплект документов подан претендентом на участие в Конкурсе и претендент на участие в Конкурсе несет ответственность за подлинность и достоверность представленных документов. При этом отсутствие какого-либо документа, перечисленного в п. 7.1. – 7.2. настоящего Приложения, и/или пропуск обязательных для заполнения позиций форм документов, входящих в состав комплекта документов, исключение этих позиций по инициативе претендента на участие в Конкурсе, влекущие изменение указанных форм документов,

		не допускается и является основанием для отклонения заявки на участие в Конкурсе.
6.2.	**Требования к оформлению заявки в отношении одного Лота Конкурса**	В случае, когда претендентом на участие в Конкурсе подается одна заявка на участие в Конкурсе в отношении одного лота Конкурса, одновременно с заявкой на участие в Конкурсе представляется комплект необходимых для участия в Конкурсе документов, перечисленных в п. 7.1. – 7.2. настоящего Приложения, который должен отвечать требованиям п. 6.1. настоящего Приложения.
6.3.	**Требования к оформлению заявок в отношении двух и более Лотов Конкурса**	В случае, когда претендентом на участие в Конкурсе подаются две и более заявки на участие в Конкурсе в отношении разных лотов Конкурса, одновременно с заявками на участие в Конкурсе может быть представлен один общий комплект необходимых для участия в Конкурсе документов (далее – общий комплект документов), который должен отвечать требованиям п. 6.1. настоящего Приложения. При этом: 1) в составе общего комплекта документов должны быть представлены все документы, перечисленные в п. 7.1. – 7.2. настоящего Приложения, кроме банковских гарантий либо платежных документов (поручение или квитанция) с отметками банка или заверенных банком копий этих платежных документов, подтверждающих внесение претендентом на участие в Конкурсе Обеспечения заявки по каждому лоту Конкурса, к которым общий комплект документов имеет отношение; 2) общий комплект документов должен быть представлен в одном конверте с любой из подаваемых заявок на участие в Конкурсе, оформленном в соответствии с требованиями п. 6.1. настоящего Приложения; 3) на конверте с заявкой на участие в Конкурсе, содержащем общий комплект документов, должна быть соответствующая отметка об этом; 4) сопроводительное письмо с описью к общему комплекту документов удостоверяется подписью претендента на участие в Конкурсе или лица, уполномоченного действовать от имени претендента на участие в Конкурсе, с расшифровкой подписи, и скрепляется печатью претендента на участие в Конкурсе (при ее наличии). На первом листе сопроводительного письма с описью к общему комплекту документов, должны быть указаны наименование соответствующего претендента на участие в Конкурсе и номера лотов Конкурса, к которым этот комплект документов имеет отношение; 5) банковские гарантии либо платежные документы (поручение или квитанция) с отметкой банка об оплате или копии платежных документов, заверенных банком, указанные в п. 7.1. – 7.2. настоящего Приложения и подтверждающие внесение претендентом на участие в Конкурсе Обеспечения заявки по каждому лоту Конкурса, к которым общий комплект документов имеет отношение, должны быть подшиты к соответствующим заявкам на участие в Конкурсе.
7. Комплект документов, которые должны быть приложены к заявке на участие в Конкурсе		
7.1.	**Комплект документов, предоставляемых юридическими лицами:**	– копия Устава, заверенная подписью руководителя или иного уполномоченного лица и печатью организации (при ее наличии); – копия Свидетельства о государственной регистрации или копия Свидетельства о внесении записи в Единый государственный реестр юридических лиц о юридическом лице, зарегистрированном до 01 июля 2002 года, или копия Листа записи Единого государственного

		реестра юридических лиц (введен с 01 января 2017 года), заверенная подписью руководителя или иного уполномоченного лица и печатью организации (при ее наличии); – копия Свидетельства о постановке на учет в налоговом органе, заверенная подписью руководителя или иного уполномоченного лица и печатью организации (при ее наличии); – выписка из ЕГРЮЛ, выданная (сформированная) не ранее чем за 6 (шесть) месяцев до даты размещения Конкурсной документации в информационно-телекоммуникационной сети «Интернет» на сайтах, указанных в пункте 3.1. настоящего Приложения, – подлинник либо нотариально заверенная копия; – копия документа о назначении руководителя, заверенная подписью руководителя или иного уполномоченного лица и печатью организации (при ее наличии); – документ, подтверждающий полномочия лица на осуществление действий от имени претендента на участие в Конкурсе – юридического лица (копия решения о назначении или об избрании либо копия приказа о назначении физического лица на должность, в соответствии с которыми такое физическое лицо обладает правом действовать от имени претендента на участие в Конкурсе без доверенности или доверенность на уполномоченное лицо, в случае подписания документов этим уполномоченным лицом, заверенная подписью руководителя и печатью претендента на участие в Конкурсе – юридического лица (при ее наличии); – справка налогового органа по форме «Код по КНД 1120101» об исполнении налогоплательщиком (плательщиком сбора, налоговым агентом) обязанности по уплате налогов, сборов, пеней, штрафов, процентов, выданная не ранее чем за 90 (девяносто) календарных дней до даты размещения Конкурсной документации в информационно-телекоммуникационной сети «Интернет» на сайтах, указанных в пункте 3.1. настоящего Приложения, и содержащая сведения о том, что претендент на участие в Конкурсе не имеет неисполненную обязанность по уплате налогов, сборов, пеней, штрафов, процентов, подлежащих уплате в соответствии с законодательством Российской Федерации о налогах и сборах, – в виде подлинника либо нотариально заверенной копии; – банковская гарантия, либо документы, подтверждающие внесение Обеспечение заявки (платежное поручение с отметкой банка об оплате или заверенная банком копия этого платежного поручения); – документы, подтверждающие опыт работы претендента на участие в Конкурсе, связанный с предметом Договора (могут быть предоставлены по усмотрению претендента на участие в Конкурсе).
7.2.	**Комплект документов, предоставляемых индивидуальными предпринимателями:**	– копия Свидетельства о государственной регистрации физического лица в качестве индивидуального предпринимателя или копия Свидетельства о внесении записи в Единый государственный реестр индивидуальных предпринимателей об индивидуальном предпринимателе, зарегистрированном до 01 января 2004 года, или копия Листа записи Единого государственного реестра индивидуальных предпринимателей (введен с 01 января 2017 года), заверенная подписью индивидуального предпринимателя или иного уполномоченного лица и его печатью (при ее наличии);

		– копия Свидетельства о постановке на учет в налоговом органе, заверенная подписью индивидуального предпринимателя или иного уполномоченного лица и его печатью (при ее наличии); – выписка из ЕГРИП, выданная не ранее чем за 6 (шесть) месяцев до даты размещения Конкурсной документации в информационно-телекоммуникационной сети «Интернет» на сайтах, указанных в пункте 3.1. настоящего Приложения, – подлинник либо нотариально заверенная копия; – копия документа, удостоверяющего личность индивидуального предпринимателя – претендента на участие в Конкурсе; – доверенность на представителя индивидуального предпринимателя – претендента на участие в Конкурсе, в случае подписания заявки на участие в Конкурсе и (или) документов в составе заявки таким представителем, заверенная подписью индивидуального предпринимателя и его печатью (при ее наличии); – копия документа, удостоверяющего личность представителя индивидуального предпринимателя – претендента на участие в Конкурсе, в случае подписания заявки на участие в Конкурсе и (или) документов в составе заявки представителем индивидуального предпринимателя – претендента на участие в Конкурсе, заверенная подписью индивидуального предпринимателя и его печатью (при ее наличии); – справка налогового органа по форме «Код по КНД 1120101» об исполнении налогоплательщиком (плательщиком сбора, налоговым агентом) обязанности по уплате налогов, сборов, пеней, штрафов, процентов, выданная не ранее чем за 90 (девяносто) календарных дней до даты размещения Конкурсной документации в информационно-телекоммуникационной сети «Интернет» на сайтах, указанных в пункте 3.1. настоящего Приложения, и содержащая сведения о том, что претендент на участие в Конкурсе не имеет неисполненную обязанность по уплате налогов, сборов, пеней, штрафов, процентов, подлежащих уплате в соответствии с законодательством Российской Федерации о налогах и сборах, – в виде подлинника либо нотариально заверенной копии; – банковская гарантия, либо документы, подтверждающие внесение Обеспечения заявки (платежное поручение с отметкой банка об оплате или заверенная банком копия этого платежного поручения или квитанция банка (в случае наличной формы оплаты) с отметкой банка об оплате); – документы, подтверждающие опыт работы претендента на участие в Конкурсе, связанный с предметом Договора (могут быть предоставлены по усмотрению претендента на участие в Конкурсе).
8. Требования к претендентам на участие в Конкурсе и участникам Конкурса:		
8.1.	**Претендентами на участие в Конкурсе и участниками Конкурса могут быть** юридические лица независимо от организационно-правовой формы, формы собственности и индивидуальные предприниматели;	
8.2.	**Претенденты на участие в Конкурсе и участники Конкурса не должны** находиться в процессе ликвидации или признания неплатежеспособным (банкротом), их деятельность на момент подачи и рассмотрения заявки на участие в Конкурсе не должна быть приостановлена в порядке, предусмотренном Кодексом Российской Федерации об административных правонарушениях, а также Налоговым кодексом Российской Федерации;	

8.3.	**Претенденты на участие в Конкурсе и участники Конкурса не должны иметь** на момент окончания срока подачи заявок на участие в Конкурсе неисполненную обязанность по уплате налогов, сборов, пеней, штрафов, процентов, подлежащих уплате в соответствии с законодательством Российской Федерации о налогах и сборах;	
9. Прием заявок на участие в Конкурсе		
9.1.	**Требования к конверту с заявкой на участие в Конкурсе**	Конверты с заявками на участие в Конкурсе не должны быть вскрытыми и иметь какие-либо повреждения. На конверте с заявкой на участие в Конкурсе, содержащем общий комплект документов, должна быть соответствующая отметка об этом.
9.2.	**Порядок приема конвертов с заявками на участие в Конкурсе**	Конверты с заявками на участие в Конкурсе, которые вскрыты или имеют какие-либо повреждения, Организатором торгов не принимаются и не регистрируются. Лицу, у которого Организатором торгов принят конверт с заявкой на участие в Конкурсе, выдается расписка в получении конверта с заявкой на участие в Конкурсе. Конверты с заявками на участие в Конкурсе, принятые Организатором торгов, подлежат обязательной нумерации и регистрации в журнале учета поступивших конвертов с заявками на участие в Конкурсе. Претендент на участие в Конкурсе вправе подать только одну заявку на участие в Конкурсе в отношении одного и того же Лота Конкурса. В случае установления факта подачи одним претендентом на участие в Конкурсе двух и более заявок на участие в Конкурсе в отношении одного и того же лота при условии, что поданные ранее этим претендентом заявки на участие в Конкурсе не отозваны, все заявки на участие в Конкурсе этого претендента, поданные в отношении одного и того же лота, не рассматриваются и возвращаются этому претенденту.
9.3.	**Порядок и сроки изменения и отзыва заявок на участие в Конкурсе**	Претендент на участие в Конкурсе вправе изменить или отозвать заявку на участие в Конкурсе в любое время до момента вскрытия Конкурсной комиссией конвертов с заявками на участие в Конкурсе. В этом случае претендент на участие в Конкурсе не утрачивает право на внесенные в качестве Обеспечения заявки денежные средства.
9.4.	**Порядок возврата конверта с заявкой на участие в Конкурсе**	Конверт с заявкой на участие в Конкурсе, поступивший после истечения срока подачи заявок на участие в Конкурсе, не вскрывается на заседании комиссии. В случае, если на конверте с такой заявкой указана информация о подавшем ее лице, в том числе почтовый адрес, заявка возвращается по указанному адресу в течение 5 (пять) рабочих дней. При отсутствии на конверте с такой заявкой информации о подавшем ее лице, в том числе почтовом адресе, конверт распечатывается, о чем составляется акт вскрытия конверта. В соответствии со сведениями о почтовом/юридическом адресе соответствующего претендента на участие в Конкурсе осуществляется возврат заявки в течение 5 (пять) рабочих дней с даты составления акта вскрытия конверта.
10. Критерии оценки заявок на участие в Конкурсе:		
10.1. Стоимостные критерии:		
10.1.1.	**Цена Лота Конкурса**	**Значимость критерия: 80%** **Содержание** стоимостное предложение по цене лота Конкурса в текущих ценах с учетом НДС. В случае, если указанная в заявке на участие в Конкурсе цена лота Конкурса и (или) цена Договора (соответствующая часть цены лота Конкурса) меньше начальной (минимальной) цены лота Конкурса и (или) цены Договора

		(соответствующей части Цены Лота Конкурса), указанной в Конкурсной документации, такая заявка на участие в Конкурсе подлежит отклонению как не соответствующая требованиям Конкурсной документации.
10.2. Нестоимостные критерии:		
Наличие у участников Конкурса: 1) опыта работы, связанного с предметом Договора, 2) деловой репутации при исполнении Договоров. **Значимость критерия: 20%.** **Содержание:** квалификация участников Конкурса в соответствии с показателями. **Показатели:** 1) опыт работы участника Конкурса, связанный с предметом Договора, 2) деловая репутация участника Конкурса при исполнении Договоров.		
10.2.1.	**Деловая репутация участника Конкурса при исполнении Договоров**	*Коэффициент значимости показателя: 0,75,* **Содержание:** мнение Организатора торгов, являющегося контрагентом участника Конкурса по Договорам, о деловой репутации участника Конкурса при исполнении договоров на осуществление торговой деятельности (оказания услуг) в НТО со специализацией «Печать» вида «Киоск», сложившееся в результате анализа и оценки деловой порядочности (надежности) участника Конкурса, в основу которых положены отсутствие или наличие в течение предусмотренного Порядком торгов определенного срока (к определенному сроку), характеризуемых определенными количественными данными следующих, документально подтвержденных, фактов: – факта уклонения участника Конкурса от заключения Договора по результатам Конкурса; – факта одностороннего отказа участника Конкурса от исполнения Договора, влекущего его досрочное расторжение; – факта одностороннего отказа Организатора торгов от исполнения Договора, влекущего его досрочное расторжение; – факта применения к участнику Конкурса неустоек (штрафов, пени) за нарушения условий любого Договора, заключенного с Организатором торгов; – факта задолженности участника Конкурса перед Организатором торгов, которая возникла вследствие нарушения участником Конкурса своих денежных обязательств по любому Договору, заключенному между ним и Организатором торгов.
10.2.2.	**Опыт работы, связанный с предметом Договора**	*Коэффициент значимости показателя: 0,25,* **Содержание:** сведения о наличии у участника Конкурса опыта работы, связанного с предметом Договора, а именно: опыта осуществления торговой деятельности (оказания услуг) в НТО со специализацией «Печать» вида «Киоск». Наличие у участника Конкурса опыта осуществления торговой деятельности (оказания услуг) в НТО со специализацией «Печать» вида «Киоск», подтверждается следующими документами: - реестром договоров на осуществление торговой деятельности (оказание услуг) в нестационарном торговом объекте со специализацией «Печать» вида «Киоск», заключенных с

		Организатором торгов, к которому должны быть приложены копии Актов доступа на нестационарный торговый объект со специализацией «Печать» вида «Киоск». При этом учитывается только опыт работы, связанный с предметом Договора, подтвержденный приложенными копиями Актов доступа на нестационарный торговый объект со специализацией «Печать» вида «Киоск». Договоры, подтверждающие наличие у участника Конкурса опыта работы, связанного с предметом Договора, должны быть заключены между Организатором торгов и участником Конкурса в течение 5 (пяти) лет, предшествовавших дате размещения Конкурсной документации в информационно-телекоммуникационной сети «Интернет» на сайтах, указанных в п. 3.1. настоящего Приложения.
10.2.3.	Оценка заявок на участие в Конкурсе производится в соответствии с Порядком оценки заявок на участие в Конкурсе (Приложение № 4 к Извещению о проведении Конкурса).	
11. Заключение Договора		
11.1.	По результатам Конкурса или в случае признания Конкурса несостоявшимся Организатор торгов заключает Договор по принципу: «один Договор - один нестационарный торговый объект со специализацией «Печать» вида «Киоск»». **Договор по результатам Конкурса заключается в соответствии с разделом X. Порядка торгов,** которым, в частности, предусмотрено:	
11.1.	По результатам Конкурса Организатором торгов заключается в письменной форме Договор на условиях, указанных в Конкурсной документации, по форме, являющейся Приложением № 5 к Извещению о проведении Конкурса (для НТО со специализацией «Печать» вида «Киоск» тип «Открытый 1.1»)/являющейся Приложением № 5а к Извещению о проведении Конкурса (для НТО со специализацией «Печать» вида «Киоск» иных типов), по цене лота Конкурса, предложенной победителем Конкурса (в случае, если в лот Конкурса включен 1 (один) НТО) или по цене Договора (части цены лота Конкурса), предложенной победителем Конкурса применительно к соответствующему НТО (в случае, если в лот Конкурса включены 2 (два) и более НТО). В случаях, когда Организатор торгов обязан отказать победителю Конкурса в заключении Договора (п. 8.4. Порядка торгов), а также когда победитель Конкурса считается уклонившимся от заключения Договора (п.п. 10.4., 10.6. Порядка торгов), Организатор торгов заключает Договор с участником Конкурса, заявке на участие в Конкурсе которого присвоен второй порядковый номер.	
11.1.	**Договор в случае признания Конкурса несостоявшимся заключается в соответствии с разделом X Порядка торгов и требованиями пунктов 11.2. и 11.3. раздела XI Порядка торгов**, которыми предусмотрено: **Пункт 11.2. Порядка торгов:** В случае признания Конкурса несостоявшимся по причине допуска Конкурсной комиссией к участию в Конкурсе только одной из всех поданных заявок на участие в Конкурсе, Организатор торгов заключает Договор с участником Конкурса, заявка на участие в Конкурсе которого допущена к участию в Конкурсе, на условиях, указанных в Конкурсной документации, по предложенной указанным участником Конкурса цене лота Конкурса, когда в лот Конкурса включен 1 (один) НТО, или по цене Договора (части цены лота Конкурса), когда в лот Конкурса включены 2 (два) и более НТО, если на момент признания Конкурса несостоявшимся отсутствуют следующие обстоятельства: - указанный участник Конкурса являлся стороной одного или нескольких заключенных с Организатором торгов Договоров, расторгнутых в течение 24 (двадцати четырех) месяцев, предшествовавших дате проведения заседания Конкурсной комиссии по процедуре вскрытия конвертов с заявками на участие в Конкурсе, в связи с односторонним отказом Организатора торгов от их исполнения;	

	- указанный участник Конкурса по состоянию на ближайший рабочий день, предшествующий дате проведения заседания Конкурсной комиссии по процедуре вскрытия конвертов с заявками на участие в Конкурсе, имел задолженность перед Организатором торгов, которая возникла вследствие нарушения участником Конкурса своих денежных обязательств по любому из Договоров, заключенных между ним и Организатором торгов; - в составе лота Конкурса, на который указанным участником Конкурса подана заявка, присутствуют НТО со специализацией «Печать», Договоры в отношении которых были расторгнуты в связи с односторонним отказом указанного участника Конкурса от их исполнения в течение 6 (шести) месяцев, предшествовавших дате проведения заседания Конкурсной комиссии по процедуре вскрытия конвертов с заявками на участие в Конкурсе; - Организатор торгов получал письменное предупреждение указанного участника Конкурса об одностороннем отказе от исполнения Договора в отношении хотя бы одного НТО со специализацией «Печать», включенного в состав лота Конкурса, на который указанным участником Конкурса подана заявка. **Пункт 11.3. Порядка торгов:** В случае признания Конкурса несостоявшимся по причине допуска Конкурсной комиссией к участию в Конкурсе единственной поданной заявки на участие в Конкурсе, Организатор торгов заключает Договор с участником Конкурса, заявка на участие в Конкурсе которого являлась единственной поданной на участие в Конкурсе, на условиях, указанных в Конкурсной документации, по предложенной указанным участником Конкурса цене лота Конкурса, когда в лот Конкурса включен 1 (один) НТО, или по цене Договора (части цены лота Конкурса), когда в лот Конкурса включены 2 (два) и более НТО, если на момент признания Конкурса несостоявшимся отсутствуют следующие обстоятельства: - указанный участник Конкурса являлся стороной одного или нескольких заключенных с Организатором торгов Договоров, расторгнутых в течение 24 (двадцати четырех) месяцев, предшествовавших дате проведения заседания Конкурсной комиссии по процедуре вскрытия конвертов с заявками на участие в Конкурсе, в связи с односторонним отказом Организатора торгов от их исполнения; - указанный участник Конкурса по состоянию на ближайший рабочий день, предшествующий дате проведения заседания Конкурсной комиссии по процедуре вскрытия конвертов с заявками на участие в Конкурсе, имел задолженность перед Организатором торгов, которая возникла вследствие нарушения участником Конкурса своих денежных обязательств по любому из Договоров, заключенных между ним и Организатором торгов; - в составе лота Конкурса, на который указанным участником Конкурса подана заявка, присутствуют НТО со специализацией «Печать», Договоры в отношении которых были расторгнуты в связи с односторонним отказом указанного участника Конкурса от их исполнения в течение 6 (шести) месяцев, предшествовавших дате проведения заседания Конкурсной комиссии по процедуре вскрытия конвертов с заявками на участие в Конкурсе; - Организатор торгов получал письменное предупреждение указанного участника Конкурса об одностороннем отказе от исполнения Договора в отношении хотя бы одного НТО со специализацией «Печать», включенного в состав лота Конкурса, на который указанным участником Конкурса подана заявка. Договор с победителем Конкурса (с участником Конкурса, заявка на участие в Конкурсе которого по результатам рассмотрения заявок на участие в Конкурсе является единственной из поданных заявок на участие в Конкурсе, допущенной Конкурсной комиссией к участию в Конкурсе, или с участником Конкурса, заявка на участие в Конкурсе которого по результатам рассмотрения заявок на участие в Конкурсе является единственной поданной заявкой на участие в Конкурсе, допущенной Конкурсной комиссией к участию в Конкурсе) заключается не ранее чем через 10 (десять) календарных дней и не позднее чем через 20 (двадцать) календарных дней после даты размещения протокола заседания Конкурсной комиссии по процедуре оценки заявок на участие в Конкурсе в информационно-телекоммуникационной сети «Интернет» на сайтах, указанных в п. 3.1. настоящего Приложения.

	Датой размещения протокола оценки заявок на участие в Конкурсе в форме электронного документа в информационно-телекоммуникационной сети «Интернет» считается дата его размещения в полном объеме на официальном сайте Организатора торгов.	
12. Обеспечение исполнения Договора		
12.1.	**Общее правило**	Предоставление обеспечения исполнения Договора осуществляется отдельно по каждому Договору в рамках Лота Конкурса.
12.2.	**Размер обеспечения исполнения Договора. Срок и порядок предоставления обеспечения исполнения Договора**	**Заключение Договора осуществляется только после предоставления победителем Конкурса** (участником Конкурса, заявка на участие в Конкурсе которого по результатам рассмотрения заявок на участие в Конкурсе является единственной из поданных заявок на участие в Конкурсе, допущенной Конкурсной комиссией к участию в Конкурсе, или участником Конкурса, заявка на участие в Конкурсе которого по результатам рассмотрения заявок на участие в Конкурсе является единственной поданной заявкой на участие в Конкурсе, допущенной Конкурсной комиссией к участию в Конкурсе), **с которым заключается Договор, обеспечения исполнения Договора, размер которого должен составлять:** - **Пять процентов** от цены лота Конкурса или цены Договора (соответствующей части цены лота Конкурса), предложенной в заявке на участие в Конкурсе победителем Конкурса (участником Конкурса, заявка на участие в Конкурсе которого по результатам рассмотрения заявок на участие в Конкурсе является единственной из поданных заявок на участие в Конкурсе, допущенной Конкурсной комиссией к участию в Конкурсе, или участником Конкурса, заявка на участие в Конкурсе которого по результатам рассмотрения заявок на участие в Конкурсе является единственной поданной заявкой на участие в Конкурсе, допущенной Конкурсной комиссией к участию в Конкурсе), с которым заключается Договор, если предложенная цена более чем на 100% (сто процентов), т.е. более чем в 2 (два) раза, превышает начальную (минимальную) цену лота Конкурса или цену Договора (соответствующую часть Цены Лота Конкурса), указанную в Конкурсной документации. - **Десять процентов** от цены лота Конкурса или цены Договора (соответствующей части цены лота Конкурса), предложенной в заявке на участие в Конкурсе победителем Конкурса (участником Конкурса, заявка на участие в Конкурсе которого по результатам рассмотрения заявок на участие в Конкурсе является единственной из поданных заявок на участие в Конкурсе, допущенной Конкурсной комиссией к участию в Конкурсе, или участником Конкурса, заявка на участие в Конкурсе которого по результатам рассмотрения заявок на участие в Конкурсе является единственной поданной заявкой на участие в Конкурсе, допущенной Конкурсной комиссией к участию в Конкурсе), с которым заключается Договор, если предложенная цена на 100% (сто процентов) или менее, т.е. в 2 (два) раза или менее, превышает начальную (минимальную) цену лота Конкурса или цену Договора (соответствующую часть Цены Лота Конкурса), указанную в Конкурсной документации. Исполнение Договора может обеспечиваться предоставлением банковской гарантии, выданной банком, или денежными средствами, вносимыми на указанный в Конкурсной документации расчетный счет Организатора торгов. При этом способ обеспечения исполнения Договора самостоятельно выбирается победителем Конкурса

		(участником Конкурса, заявка на участие в Конкурсе которого по результатам рассмотрения заявок на участие в Конкурсе является единственной из поданных заявок на участие в Конкурсе, допущенной Конкурсной комиссией к участию в Конкурсе, или участником Конкурса, заявка на участие в Конкурсе которого по результатам рассмотрения заявок на участие в Конкурсе является единственной поданной заявкой на участие в Конкурсе, допущенной Конкурсной комиссией к участию в Конкурсе), с которым заключается Договор (далее также – исполнитель, принципал). Обеспечение исполнения Договора, в качестве способа которого участником Конкурса выбрано внесение денежных средств, а равно обеспечение исполнения Договора, в качестве способа которого участником Конкурса выбрано предоставление банковской гарантии, должно быть предоставлено победителем Конкурса (участником Конкурса, заявка на участие в Конкурсе которого по результатам рассмотрения заявок на участие в Конкурсе является единственной из поданных заявок на участие в Конкурсе, допущенной Конкурсной комиссией к участию в Конкурсе, или участником Конкурса, заявка на участие в Конкурсе которого по результатам рассмотрения заявок на участие в Конкурсе является единственной поданной заявкой на участие в Конкурсе, допущенной Конкурсной комиссией к участию в Конкурсе), с которым заключается Договор, в соответствующем размере и с таким расчетом, чтобы вносимые денежные средства были зачислены на расчетный счет Организатора торгов или банковская гарантия была предоставлена Организатору торгов не позднее даты предоставления Организатору торгов подписанных в соответствии с абзацем первым пункта 10.4. Порядка торгов экземпляров Договора, чтобы к моменту подписания Договора со своей стороны Организатор торгов мог убедиться, что обеспечение исполнения Договора указанными способами предоставлено, а в случае предоставления банковской гарантии дополнительно мог рассмотреть ее в соответствии с правилами пунктов 10.14., 10.15. и 10.16. Порядка торгов. В случае непредставления победителем Конкурса (участником Конкурса, заявка на участие в Конкурсе которого по результатам рассмотрения заявок на участие в Конкурсе является единственной из поданных заявок на участие в Конкурсе, допущенной Конкурсной комиссией к участию в Конкурсе, или участником Конкурса, заявка на участие в Конкурсе которого по результатам рассмотрения заявок на участие в Конкурсе является единственной поданной заявкой на участие в Конкурсе, допущенной Конкурсной комиссией к участию в Конкурсе), с которым заключается Договор, обеспечения исполнения Договора в соответствии с требованиями абзаца первого пункта 10.7. Порядка торгов, такой победитель Конкурса (участник Конкурса, заявка на участие в Конкурсе которого по результатам рассмотрения заявок на участие в Конкурсе является единственной из поданных заявок на участие в Конкурсе, допущенной Конкурсной комиссией к участию в Конкурсе, или участником Конкурса, заявка на участие в Конкурсе которого по результатам рассмотрения заявок на участие в Конкурсе является единственной поданной заявкой на участие в Конкурсе, допущенной Конкурсной комиссией к участию в Конкурсе) считается уклонившимся от заключения Договора.

12.2.	**Обеспечение исполнения Договора внесением денежных средств**	Денежные средства, вносимые в качестве обеспечение исполнения Договора, должны быть перечислены на расчетный счет Организатора торгов. В противном случае обеспечение исполнения Договора, способом которого является внесение денежных средств, считается непредставленным. **Банковские реквизиты для перечисления Организатору торгов денежных средств в качестве обеспечения исполнения Договора:** Получатель: Казенное предприятие города Москвы «Мосгорпечать» (КП «Мосгорпечать») ИНН: 7706142786 КПП: 770101001 ОГРН: 102 773 917 7476 Расчетный счет: 40602810609800000008 в Филиал "Центральный" Банка ВТБ (ПАО) г. Москва Корреспондентский счет: 30101810145250000411 БИК: 044525411 В назначении платежа в соответствующих платежных документах должно быть обязательно указано: **«Финансовое обеспечение исполнения Договора в НТО по адресу:_____ (лот № ____) сумма _____, в т.ч. НДС».** **Денежные средства, вносимые в качестве обеспечение исполнения Договора, должны быть зачислены на расчетный счет Организатора торгов до заключения Договора в срок, установленный пунктом 10.7. Порядка торгов**
12.2.	**Условия возвращения обеспечения исполнения Договора денежными средствами**	Денежные средства, внесенные исполнителем в качестве обеспечения исполнения Договора, возвращаются Организатором торгов исполнителю после расторжения Договора при условии надлежащего исполнения им всех своих обязательств по Договору. Исполнение всех своих обязательств по Договору исполнителем признается надлежащим, если соблюдается совокупность следующих условий: - на дату расторжения Договора по нему какие-либо финансовые обязательства исполнителя перед Организатором торгов отсутствуют и данный факт подтверждается двусторонним актом сверки взаиморасчетов по соответствующему Договору; - Договор не был расторгнут в одностороннем порядке по причине отказа Организатора торгов от его исполнения в связи с нарушением исполнителем любого из особых условий Договора. Обеспечение исполнения Договора возвращается Организатором торгов исполнителю частично, если на дату расторжения Договора по нему имелись неисполненные финансовые обязательства исполнителя перед Организатором торгов, размер которых в денежном выражении менее размера обеспечения исполнения Договора. Обеспечение исполнения Договора Организатором торгов исполнителю не возвращается в полном объеме и переходят в собственность Организатора торгов при любом из следующих условий: - если Договор расторгнут в одностороннем порядке по инициативе исполнителя при отсутствии оснований для одностороннего отказа от

		исполнения Договора, предусмотренных гражданским законодательством Российской Федерации; - если на дату расторжения Договора по нему имелись неисполненные финансовые обязательства исполнителя перед Организатором торгов, размер которых в денежном выражении равен или превышает размер обеспечения исполнения Договора; - если Договор расторгнут по причине невыполнения исполнителем обязанностей, предусмотренных абзацем вторым пункта 10.8. и пунктом 10.18. Порядка торгов; - если Договор расторгнут в одностороннем порядке по причине отказа Организатора торгов от его исполнения в связи с нарушением исполнителем любого из особых условий Договора, за которое к исполнителю не применялись неустойки (штрафы, пени).
12.2.	**Обеспечение исполнения Договора предоставлением банковской гарантии**	Срок действия банковской гарантии должен превышать срок действия Договора не менее чем на 1 (один) месяц. В случае если в период действия Договора обеспечение исполнения Договора, в качестве способа которого принципалом предоставлена банковская гарантия, обязательства гаранта (банка) перед Организатором торгов будут прекращены по основаниям, указанным в соответствующей банковской гарантии, принципал обязан в течение 5 (пяти) банковских дней с момента получения соответствующей претензии Организатора торгов предоставить новую банковскую гарантию, отвечающую требованиям Порядка торгов, все условия которой, в том числе условие о размере денежной суммы, подлежащей уплате гарантом (банком) Организатору торгов в случае ненадлежащего исполнения принципалом обязательств по Договору, должны соответствовать условиям банковской гарантии, которая была предоставлена принципалом перед заключением Договора. При невыполнении исполнителем этой обязанности в установленный срок Организатор торгов вправе односторонне отказаться от исполнения соответствующего Договора. В качестве обеспечения исполнения Договора принимаются банковские гарантии, которые выданы банками, включенными в предусмотренный п. 3 ст. 74^1 Налогового кодекса Российской Федерации перечень банков, отвечающих установленным требованиям для принятия банковских гарантий в целях налогообложения, который ведется Министерством финансов Российской Федерации на основании сведений, полученных от Центрального банка Российской Федерации, и подлежит размещению на официальном сайте Министерства финансов Российской Федерации в информационно-телекоммуникационной сети «Интернет». Банковская гарантия, предоставляемая в качестве обеспечения исполнения Договора, должна быть безотзывной и должна содержать: 1) денежную сумму, подлежащую уплате гарантом (банком) Организатору торгов в случае ненадлежащего исполнения принципалом обязательств по Договору; 2) обязательства принципала, надлежащее исполнение которых обеспечивается банковской гарантией; 3) обязанность гаранта уплатить Организатору торгов неустойку в размере 0,1 процента денежной суммы, подлежащей уплате, за каждый день просрочки исполнения требования Организатора торгов об осуществлении уплаты денежной суммы по банковской гарантии;

		4) условие, согласно которому исполнением обязательств гаранта по банковской гарантии является фактическое поступление денежных сумм на счет, на котором в соответствии с законодательством Российской Федерации учитываются операции со средствами, поступающими Организатору торгов; 5) срок действия банковской гарантии; 6) отлагательное условие, предусматривающее заключение договора предоставления банковской гарантии по обязательствам принципала, возникшим из Договора при его заключении. Банковская гарантия оформляется в письменной форме на бумажном носителе или в форме электронного документа, подписанного усиленной неквалифицированной электронной подписью лица, имеющего право действовать от имени банка с учетом следующих дополнительных требований: а) обязательное закрепление в банковской гарантии: - права Организатора торгов представлять письменное требование об уплате денежной суммы и (или) ее части по банковской гарантии в случае ненадлежащего выполнения или невыполнения поставщиком (подрядчиком, исполнителем) обязательств, обеспеченных банковской гарантией; - права Организатора торгов по передаче права требования по банковской гарантии при перемене Организатора торгов в случаях, предусмотренных законодательством Российской Федерации, с предварительным извещением об этом гаранта; - условия о том, что расходы, возникающие в связи с перечислением денежных средств гарантом по банковской гарантии, несет гарант; б) недопустимость включения в банковскую гарантию: - положений о праве гаранта отказывать в удовлетворении требования Организатора торгов о платеже по банковской гарантии в случае непредставления гаранту Организатором торгов уведомления о нарушении исполнителем условий Договора или расторжении Договора (за исключением случаев, когда направление такого уведомления предусмотрено условиями Договора или законодательством Российской Федерации); - требований о предоставлении Организатором торгов гаранту отчета об исполнении Договора; в) обязательное наличие нумерации на всех листах банковской гарантии, которые должны быть прошиты, подписаны и скреплены печатью гаранта, в случае ее оформления в письменной форме на бумажном носителе на нескольких листах. В банковскую гарантию включается условие о праве Организатора торгов на бесспорное списание денежных средств со счета гаранта, если гарантом в срок не более чем 5 (пять) рабочих дней не исполнено требование Организатора торгов об уплате денежной суммы по банковской гарантии, направленное до окончания срока действия банковской гарантии. Запрещается включение в условия банковской гарантии требования о представлении Организатором торгов гаранту судебных актов, подтверждающих неисполнение принципалом обязательств, обеспечиваемых банковской гарантией.

		Организатор торгов рассматривает поступившую в качестве обеспечения исполнения Договора банковскую гарантию в срок, не превышающий 3 (трех) рабочих дней со дня ее поступления. Основанием для отказа в принятии банковской гарантии Организатором торгов является: а) несоответствие банковской гарантии условиям, указанным в Порядке торгов; б) несоответствие банковской гарантии требованиям, содержащимся в Конкурсной документации. **Банковская гарантия должна быть предоставлена Организатору торгов до заключения Договора в срок, установленный пунктом 10.7. Порядка торгов.** В случае отказа в принятии банковской гарантии Организатор торгов в срок, не превышающий 3 (трех) рабочих дней со дня ее поступления, информирует в письменной форме или в форме электронного документа об этом участника Конкурса, предоставившего банковскую гарантию, с указанием причин, послуживших основанием для отказа.

Приложение №2
к Извещению о
проведении Конкурса

Типы и технические характеристики нестационарного торгового объекта со специализацией «Печать» вида «Киоск»

Нестационарные торговые объекты со специализацией «Печать» вида «Киоск» подразделяются на следующие Типы:

№ п/п	Тип	Площадь, кв.м.	Длина, мм.	Глубина, мм.	Высота, мм.
1.	**Тип 1. Киоск «Чугунный»**	6	3444	1733	2400
2.	**Тип 2. Киоск «Мороженое»**	6	3460	2220	2960
3.	**Тип 4. Киоск «Мегаполис»**	6	3800	1956	3100
		9	5000	1700	2900
		12	6000	1990	2970
4.	**Тип 6. Киоск «Французский»**	9	4800	1600	2400
5.	**Тип 6. Киоск «Французский»**	10	4800	1800	2400

Тип 1. Киоск «Чугунный».
(площадь 6 кв.м.)

1. **Внешний вид Объекта (тип-1):**

2. **Габаритные размеры Объекта (тип-1):**

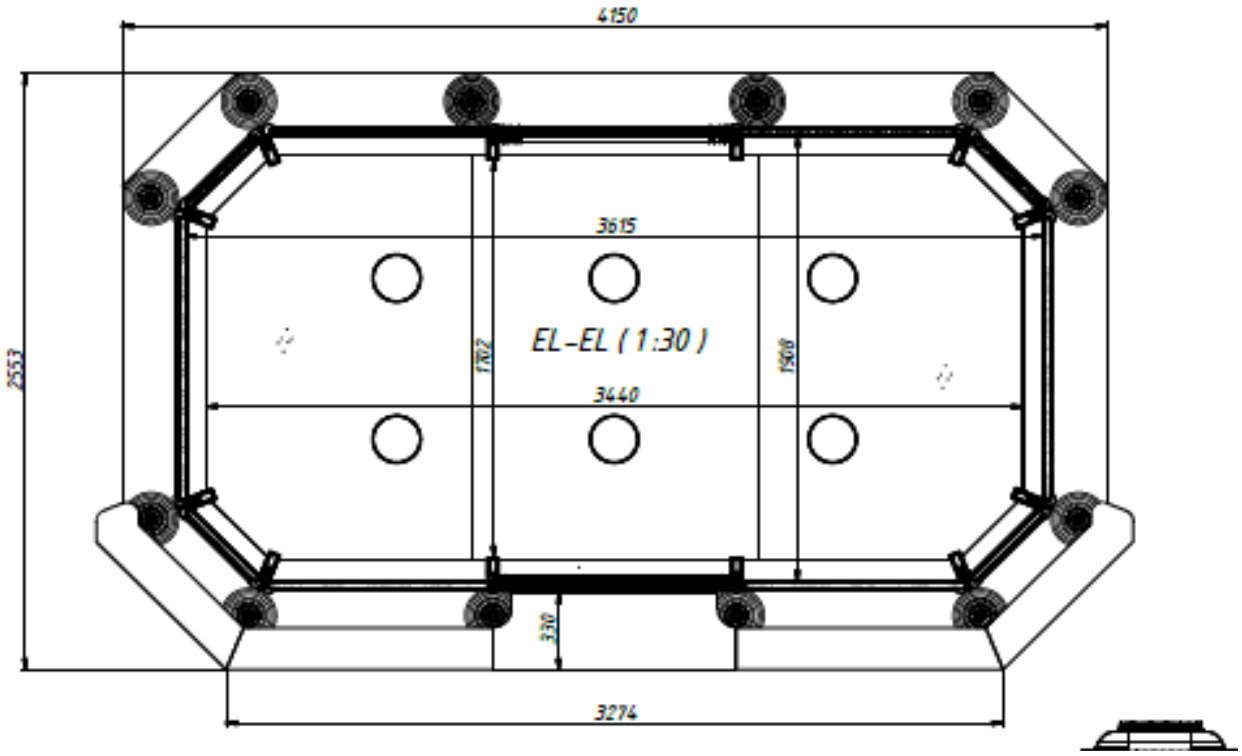

Допускаются отклонения от внутренних габаритных размеров на +/_0.5%

3. Состав Объекта:

3.1. Несущий каркас со встроенными термоизолирующими панелями;
3.2. Разборная крыша с антиобледенительной системой;
3.3. Декоративные элементы внешней отделки (декоративные колонны, верхний и нижний карниз)- полиуретановое литье, Задние панели –композитные (АКП);
3.4. Световая вывеска «Пресса» - 1 шт;
3.5. Внутренняя отделка;
3.6. Фасадные алюминиевые оконные конструкции;
3.7. Дверь с глухим заполнением из алюминиевого профиля;
3.8. Система приточно-вытяжной вентиляции с фильтрацией воздуха - 1 комплект;
3.9. Система обогрева и кондиционирования-1 комплект;
3.10. Торговое оборудование -1 комплект;
3.11. Световой короб типа «Лайт бокс» (размер 1100х770 толщина 22мм., изображение Backlit 720 DPI, защитное стекло ПЕТ 3 мм.). Боковая поверхность алюминиевый профиль с клик системой;
3.12. Задняя стенка- композитный материал;
3.13. Засветка-светодиоды+ трансформатор, крепление тросовая система (не токопроводящая) -2шт.

4. Схема расстановки и состав торгового оборудования:

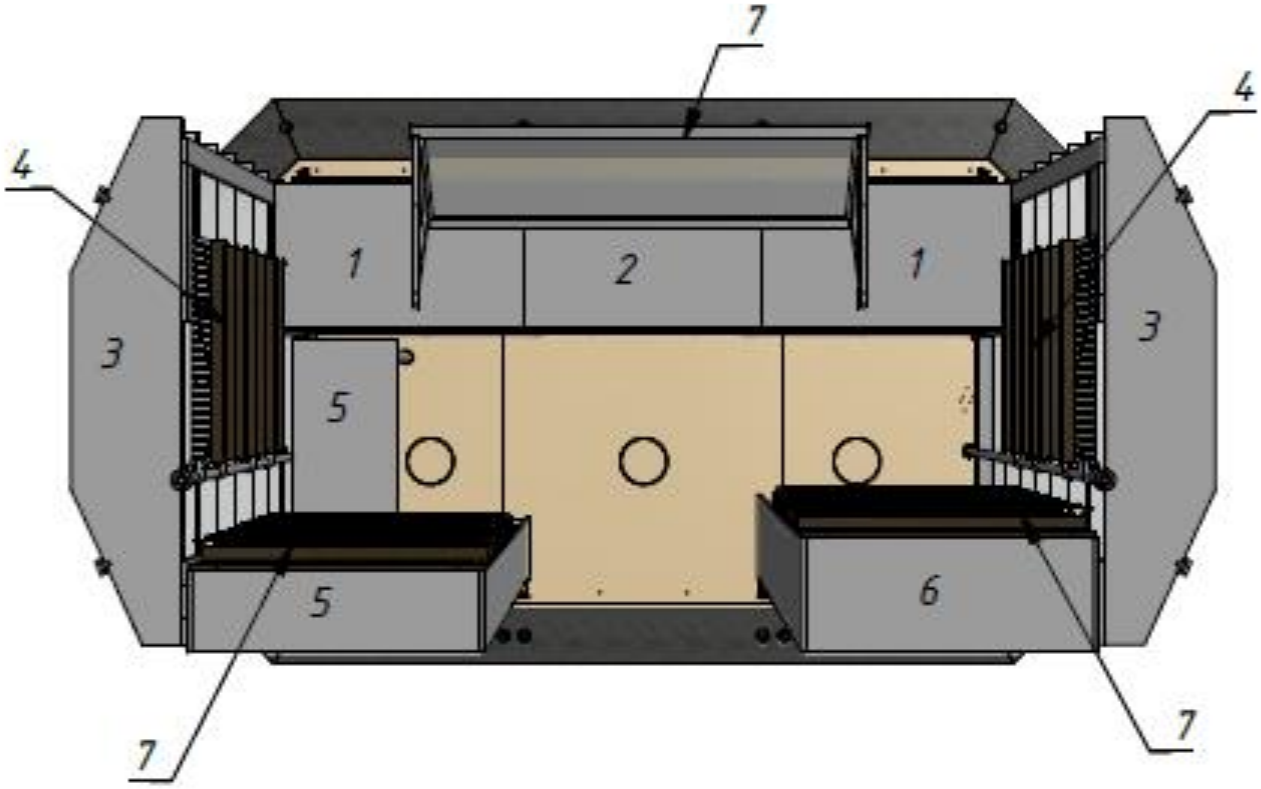

4.1. Тумба выкатная большая для выкладки - 2 шт.

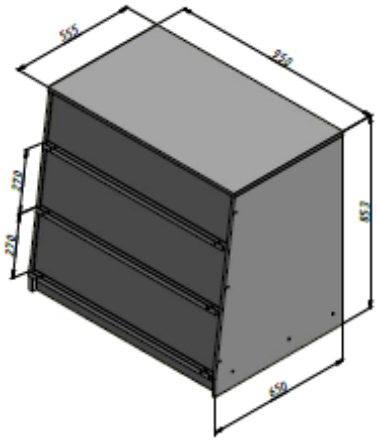

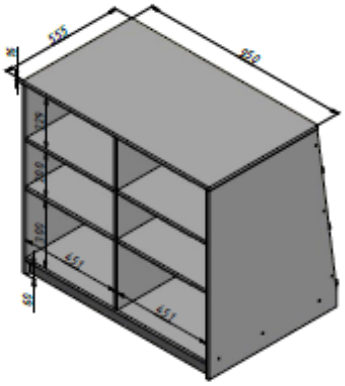

4.2. Тумба выкатная малая для выкладки с двумя ящиками - 1 шт.

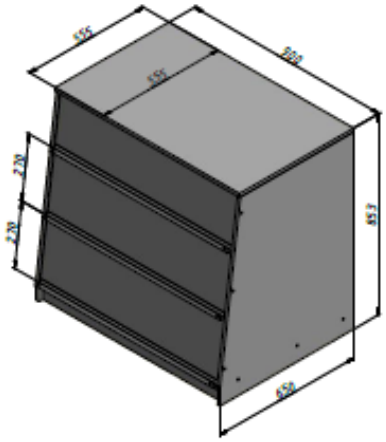

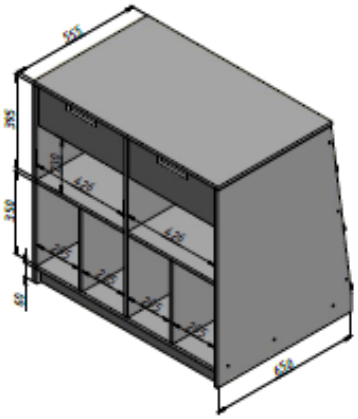

4.3. Стеклянный стеллаж для выкладки - 2 шт. (левый и правый)

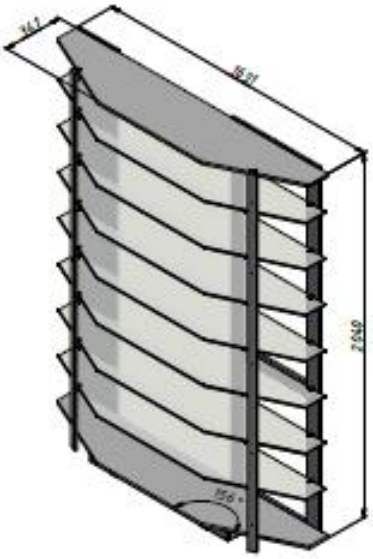

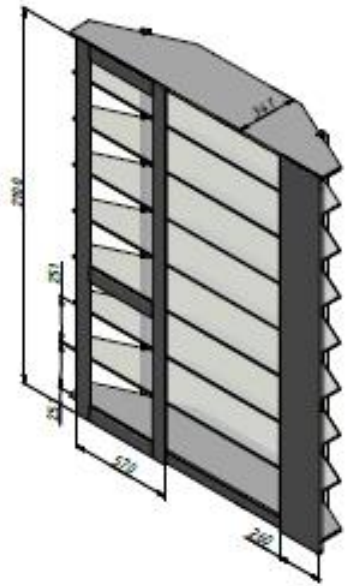

4.4. Стенд поворотный для выкладки журналов - 2 шт.

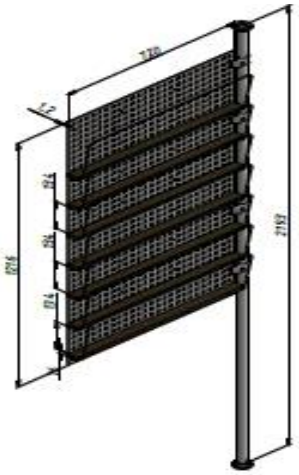

4.5. Стеллаж напольный для складирования продукцию с откидным рабочим столом - 1шт.

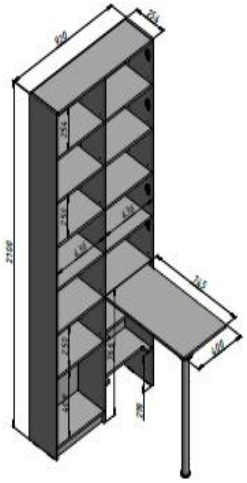

4.6. Стеллаж с отделением для одежды -1 шт.

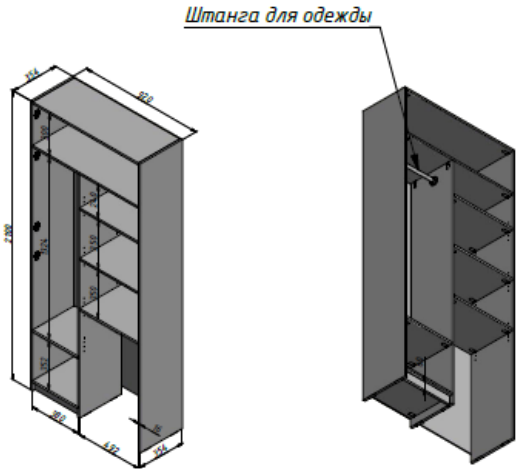

4.7. Стенд большой для выкладки журналов - 2шт. (правый и левый)

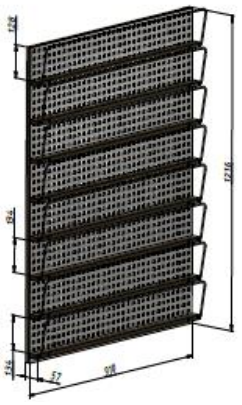

4.8. Полка фасадная для журналов - 1шт. На цепочном подвесе.

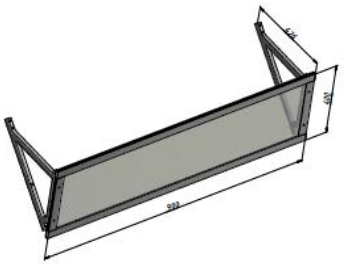

Тип 2. Киоск «Мороженое».
(площадь 6 кв.м.)

1. Внешний вид Объекта (тип-2):

Внутренние размеры	
Длина х Глубина х Высота, мм.	3065х1930х2350
Внешние размеры	
Длина х Глубина х Высота, мм.	3460х2220х2960 (без крыши, у основания)

2. Габаритные размеры Объекта (тип-2):

Габаритные размеры могут быть выполнены с допусками +/-1%.

3. Технические характеристики Объекта:

Параметры	Значение
Общая площадь, по внешним габаритам м. кв.	7,7
Потребляемая мощность, кВт.	6,5
Температура внешней среды при эксплуатации, град. С	- 30/+40
Вес без торгового оборудования, кг.	3000

Срок службы, лет	10
Гарантийный срок, мес.	36

4. Состав Объекта:

4.1. Несущий каркас со встроенными термоизолирующими панелями;
4.2. Витрины;
4.3. Разборная крыша;
4.4. Вешняя отделка;
4.5. Рекламная световая надпись;
4.6. Система освещения;
4.7. Внешнее рекламное остекление;
4.8. Внутренняя отделка;
4.9. Фасадные алюминиевые оконные конструкции;
4.10. Ролетные системы (рольставни);
4.11. Торговое оборудование;
4.12. Электрооборудование, кондиционер, обогреватель конвекторного типа.

5. Описание составных частей:

5.1. Несущий каркас со встроенными термоизолирующими панелями.

Каркас киоска выполнен из стального листа методом резки и гибки. Стенки каркаса со встроенными сэндвич панелями обеспечивают термоизоляцию внутреннего пространства. Все металлические части киоска, контактирующие с внешней средой, обработаны противокоррозионным составом. Окраска была произведена порошковой краской для наружных работ. В конструкции пола использованы несущие угловые элементы, с поперечными связями, обеспечивающие жесткость всего конструктива. Пол НТО застелен фанерой, позволяющей произвести укладку керамической плитки или линолеума.

Каркас обеспечивает горизонтальность установки относительно опорной поверхности, благодаря использованию регулируемых винтовых опор. Опоры регулируются снаружи.

В конструкции потолка предусмотрены закладные для крепления подвесов информационных мониторов.

Внешний каркас НТО (без крыши), со всем оборудованием, приспособлен для погрузки-разгрузки с помощью стандартных подъемно-транспортных средств.

Фасад торгового киоска под печатную продукцию остеклен полностью. Роллетная система обеспечивает полное закрытие остекленной части фасада с помощью электрического привода.

НТО имеет застекленную дверь из алюминиевого профиля изготовленного промышленным способом с замком. С противоположной стороны от двери выполнено боковое остекление, с габаритами - соответствующими габаритам двери.

Встроенные роллетные системы (рольставни) установлены изнутри НТО. Установка роллетных систем происходит скрытым способом с герметизацией и утеплением места установки, с укрытием в металлический или вакмформованный короб.

Для торгового киоска под печатную продукцию роллетные системы (рольставни) установлены по фасаду и боковым сторонам киоска. С использованием внутренней системы установки.

Защитные рольставни оснащены фиксаторами полотна в закрытом/открытом состоянии. Произвольное открывание или закрывание защитных рольставень не допускается.

Роллетные системы термоизолированы экструдированным пенополистиролом, который закреплен на кожухах барабанов роллет.

Снаружи НТО предусмотрено место ввода силового кабеля для подключения к электросети.

5.2. Тамбур под печатную продукцию.

В киоске предусмотрена возможность загрузки привозимой продукции внутрь, без присутствия киоскера, при этом доступ посторонних в рабочую зону киоска к находящимся в нем материальным ценностям полностью ограничен.

Тамбур (место загрузки привозимой продукции), находится возле входной двери киоска и отгораживается от рабочей зоны дверью с купейной системой закрывания, для обеспечения экономии места. В двери установлен замок. При открывании двери, конструкцией киоска предусмотрен шкаф для хранения одежды. В тамбуре предусмотрена дверь для обеспечения доступа к стеклянным полкам выкладки товаров с замком. Размер тамбура по глубине и ширине - 600х1100мм.

5.3. Витрина.

НТО имеет одну фронтальную витрину, с окном выдачи расположенным по центру.

Расположение окна выдачи для киоска под печатную продукцию:

Окно оснащено внутренним противовесом, позволяющим поднимать сдвижную часть окна вверх, с минимальным усилием и удерживать ее в открытом положении. Окно оснащено фиксатором в закрытом положении.

Витрина состоит из алюминиевых конструкций со стеклопакетами. Профиль стеклопакета – алюминиевый окрашенный, соответствует ГОСТ 22233-2001, механические показатели алюминиевых профилей соответствуют состоянию: «закаленное и искусственно состаренное» (для любой марки сплава, применяемого для изготовления профилей). Устанавливаемый стеклопакет – однокамерный толщиной 24 мм, 6х12х6.

Внешние стекла стеклопакета ламинированы слоем упрочняющей плёнки с тыльной стороны стекла (ГОСТ Р 51136-98).

Размеры витрин для киоска под печатную продукцию	
Фасадная витрина Высота х Ширина, мм.	2040х3050

Крепление витрины осуществляется к каркасу НТО. Витрина закрывается при помощи роллетной системы. Допускается отклонение от указанных размеров - +/-0,5%

5.4. Разборная крыша.

Крыша НТО выполнена сборной на болтовых соединениях и представляет собой металлический каркас, облицованный по периметру фронтонами, выполненными из листовой стали и окрашенными порошковой краской. Для изготовления крыши используется специализированный металлический профиль. В производстве профиля

используется фосфатирование обработка жидким грунтом для предотвращения коррозии. Нижняя выступающая часть козырька подшита профилированными металлическими кассетами под дерево. Также, в выступающей части козырька, расположены встроенные светильники. Вверх крыши укрыт профилированным настилом с уклоном, обеспечивающим сток осадков через щели слива воды в задней части фронтона. Конструкция крыши обеспечивает тепловые потери не выше установленных СНиП 23-02-2003.

Конструкция крыши и места ее сопряжения с фризами исключает накопление воды, образование сосулек и возможность протечек при любых погодных условиях.

5.5. Рекламная световая вывеска.

Рекламная надпись «Пресса» представляет собой буквы, изготовленные из АБС пластика методом вакуумной формовки. Буквы имеют защиту от влаги, для чего проведена герметизация стыков и выводов проводов, оснащенны внутренней светодиодной подсветкой и закрепленны на уголковом профиле, закрепленном на фронтоне крыши.

5.6. Система освещения.

Система освещения разделена на внутреннюю и внешнюю. Внешняя система состоит из встраиваемых светодиодных ламп освещения, расположенных вдоль витрины в плоскости козырька крыши. Также, по периметру НТО, между корпусом НТО и съёмной крышей уложена светодиодная лента освещения. Включение светильников и светодиодной ленты осуществляется из НТО.

Внутренняя система освещения представляет собой встраиваемые в потолочные панели светильники. Разводка питания осуществляется от шкафа электрооборудования расположенного внутри НТО. Имеется светодиодная подсветка по периметру внизу НТО.

5.7. Внешнее рекламное остекление.

Внешнее рекламное остекление представляет собой сплошное остекление задней стенки, выполненное из трех сплошных закаленных стекол. Стекла закреплены в алюминиевых направляющих, обеспечена защита от попадания влаги и образования конденсата под стеклом. Интегрированные крепления допускают демонтаж стекол, для осуществления перевозки НТО, так и для смены рекламной надписи, в случае если рекламная надпись не нанесена на стекло методом печати по стеклу. Крепления препятствуют несанкционированному демонтажу стекол и доступу к рекламным материалам. В остеклении предусмотрены технологические отверстия для притока и оттока воздуха для системы кондиционирования.

5.8. Электрификация и электрооборудование.

Электросхема может выполняться в открытом и скрытом варианте, учитывая нормы и правила эксплуатации эл. установок. Применяемые материалы относятся к классу Г1-Г4 (трудногорючие, негорючие) в коробах или гофре с использованием: спецзажимов, пайки, опрессовки.

Все установленное электрооборудование имеет заземление, подключено через систему УЗО и автоматические выключатели.

Вводное устройство оборудовано автоматическим выключателем. Имеется электросчетчик. Шкала прибора учета электроэнергии расположена в соответствии с приказом РФ от 8.07.2002 №204 «Правила устройства электроустановок».

6. Торговое оборудование:

6.1. Схема расстановки и состав торгового оборудования:

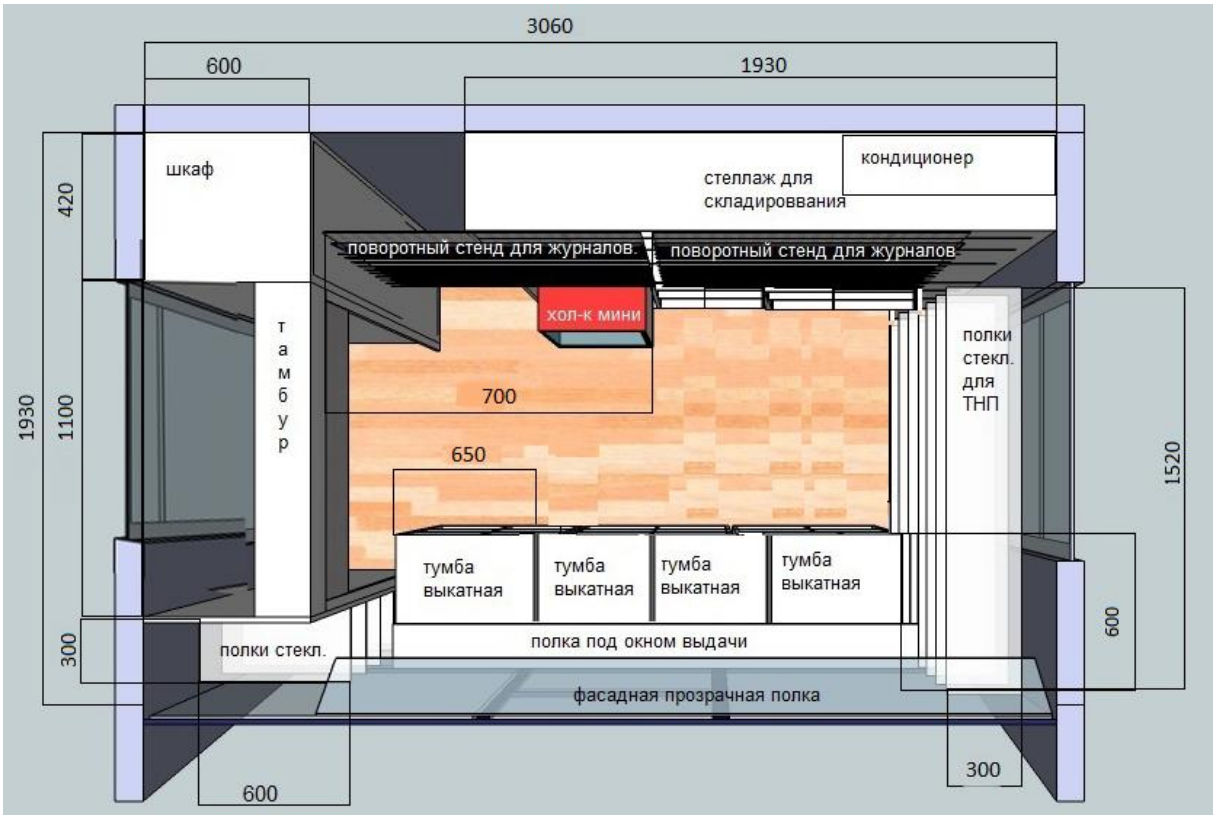

6.2. Состав торгового оборудования:

6.2.1. Тумба выкатная для выкладки ПП - 3 шт. Материал. Металлический каркас, обшитый стальным окрашенным листом. Колеса на шинах из литой эластичной резины или каучука.

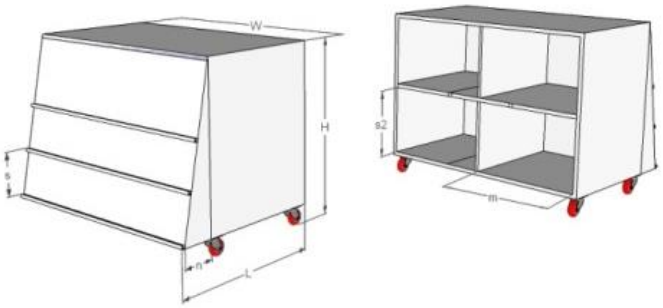

Размеры, mm	H	L	W	S, S2	m	n
	800	750	650	200, 370	295	150

6.2.2. Шкаф-купе для одежды/инвентаря. Оснащен 4 съемными полками.

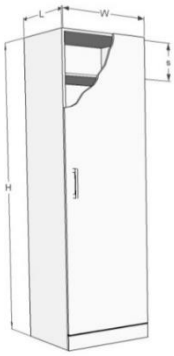

Размеры, mm	H	L	W	S
	2350	600	420	400

6.2.3. Полки для выкладки ТНП левые - 8 шт.

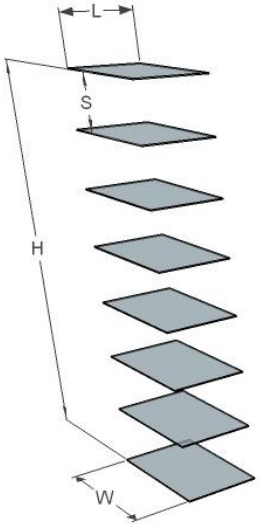

Размеры, mm	H	L глуб.	W	S межполочн. раст.
	1750	300	600	250-300

6.2.4. Полки для выкладки ТНП правые - 8 шт.

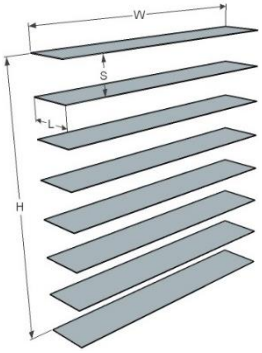

Размеры, mm	H	L глуб.	W	S межполочн. раст.
	1750	300	1520	250-300

6.2.5. Стенд настенный большой для выкладки журналов поворотный - 2 шт.

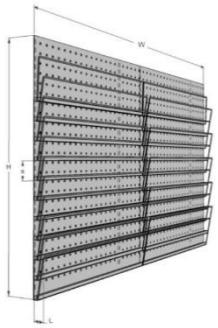

Размеры, mm	H	L	W	S
	1330	95	700	250

6.2.6. Стеллаж пристенный для складирования продукции, с нишей для мини-холодильника и полками. Высота между полками 300-350 мм. Нагрузка на каждую полку до 100 кг.

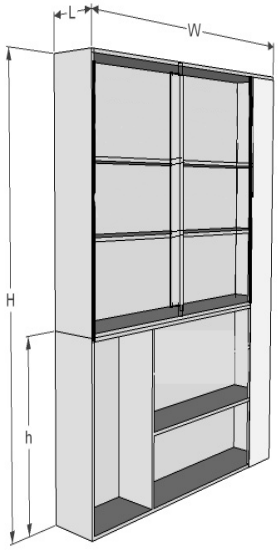

Размеры, mm	H, h	L	W
	2340, 900	300-350	1930

6.2.7. Полка фасадная стеклянная для журналов (по верхнему краю фасада). Полка закрепляется под углом 30-40 гр. к фасадному стеклу на кронштейнах или тросах.

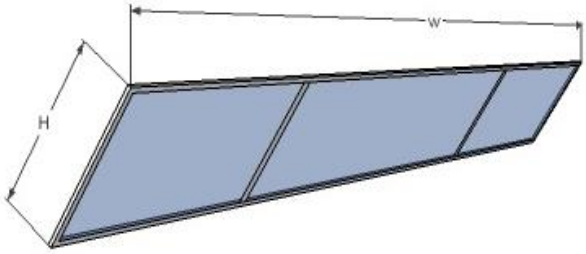

Размеры, mm	W	H	L уголок
	2010	420	40

Размеры торгового оборудования могут быть выполнены с допуском +5%

6.2.8. Холодильник – 1 шт.
6.2.9. Кондиционер – 1 шт.
6.2.10.Обогреватель – 1 шт.
6.2.11.Табурет - 1 шт.
6.2.12.Урна для мусора (уличная) - 1 шт.

Тип 4. Киоск «Мегаполис»
(площадь 6 кв.м.)

1. **Внешний вид Объекта (тип-4-6):**

2. **Габаритные размеры Объекта (тип-4-6):**

Высота по габариту – 3100 мм. Внутренняя высота от пола до потолка – 2200 мм. Габаритные размеры по длине и ширине в соответствии с представленным чертежом:

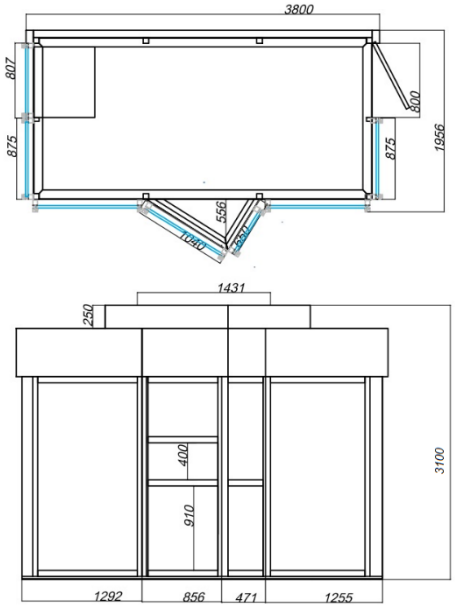

Габаритные размеры могут быть выполнены с допусками +/-1%.

3. Технические характеристики Объекта:

Параметры	Значение
Общая площадь, м. кв.	6,0
Потребляемая мощность, кВт	6,5
Температура внешней среды при эксплуатации, град. С	- 30/+40
Вес без торгового оборудования, кг	3000
Срок службы, лет	10
Гарантийный срок, мес.	36

4. Состав Объекта:

4.1. Несущий стальной цельносварной каркас;
4.2. Регулируемые опоры;
4.3. Пол, крыша, потолок из многослойных панелей;
4.4. Декоративные элементы внешней отделки: фриз, стены, цоколь из алюминиевых композитных панелей (АКП), навес из прозрачного оргстекла;
4.5. Светодиодная подсветка витрин, по периметру остекления;
4.6. Внутренняя отделка(потолок, стены, пол);
4.7. Внутренняя система освещения;
4.8. Фасадные алюминиевые оконные конструкции;
4.9. Стальная входная дверь с замком, с 3 комплектами ключей;
4.10. Наружная вывеска «Пресса» с внутренней светодиодной подсветкой и датчиком освещенности – 2 шт.;
4.11. Бункер;
4.12. Защитные рольставни с электроприводом на всех остекленных поверхностях и в зоне холодильника;
4.13. Электрооборудование: кондиционер сплит-система – 1 шт., обогреватель- 2 шт.;
4.14. Холодильник МИНИ с одной стеклянной дверью -1 шт.;
4.15. Торговое оборудование под выкладку печатной продукции (в соответствии с комплектацией);
4.16. Стеллажи для складирования продукции (в соответствии с комплектацией);
4.17. Урна уличная металлическая для мусора объемом 10 л. – 1 шт.

5. Описание составных частей:

5.1. Несущий каркас стальной цельносварной, изготовлен из профильных труб квадратного или прямоугольного сечения. Каркас в верхних точках оснащен скобами для такелажных работ. Сварные швы каркаса зачищены, металлическая конструкция обезжирена, покрыта глифталевой грунтовкой (ГОСТ 25129-82) или аналогичной, торцевые части заглушены. Каркас и все места соединений обработаны антикоррозийным защитным покрытием.

5.2. В основании каркаса предусмотрено размещение регулируемых опорных элементов, обеспечивающих горизонтальное выравнивание НТО на месте установки. Опоры и цокольная часть НТО по всему периметру закрыты «юбкой» из алюминиевых композитных панелей (АКП).

5.3. Стены, пол и крыша изготовлены из многослойных панелей и обеспечивают тепловую защиту не ниже установленной СНиП 23-02-2003.

5.4. Декоративные элементы внешней отделки (фриз, стены, цоколь) изготовлены из алюминиевых композитных панелей (АКП) толщиной не менее 4 мм. На фасадной части (углы) НТО предусмотрены крепления (крючки) не менее трех шт., для кашпо.

5.5. Основные цвета НТО снаружи: Бело-алюминиевый (аналог RAL 9006), цоколь Антрацитово-серый (аналог RAL 7016).

5.6. Навес безрамный, из прозрачного оргстекла, толщиной не менее 5 мм., устанавливаемый на алюминиевых кронштейнах с углом наклона от киоска минимально-допустимых размеров, учитывающих снеговую нагрузку.

5.7. Наружная вывеска «ПРЕССА» размещается на фасадной части НТО в центре, над навесом. Вывеска изготовлена из светопрозрачнонго матового пластика белого цвета, в виде объемных букв, высотой не менее 180 мм. во влагозащищённом исполнении, а так же оснащена внутренней светодиодной подсветкой и датчиком освещенности, для автоматического включения в темное время суток.

5.8. Внутренняя отделка стен и потолка осуществляется отделочными материалами из ПВХ, ЛДСП или МДФ для внутреннего применения, поверхность гладкая, стыки и углы закрыты декоративными накладками, цвет поверхности белый.

5.9. Напольное покрытие не ниже 33 класса износостойкости. Линолеум коммерческий, цвет однотонный без рисунка, серый или светло-серый. Стыки напольного покрытия спаяны, места примыкания к стенам закрыты плинтусом или уголком. При входе уложен алюминиевый порог.

5.10. Конструкция крыши обеспечивает отвод воды, препятствовует скоплению снега образованию наледи и защищает от протечек. Сток воды осуществляется по желобу с уклоном не менее 5гр. через трубу, смонтированных по задней стенке НТО. Предусмотрен доступ к желобу и трубе для их очистки.

5.11. Остекление НТО изготовлено из алюминиевого профиля с защитно-декоративным покрытием (ГОСТ 22233-2001) в профиль установлен однокамерный стеклопакет 6х12х6. Внешние стекла НТО ламинированы слоем упрочняющей плёнки с тыльной стороны стекла (ГОСТ Р 51136-98).

5.12. На фасаде НТО расположено торговое окно. Окно прямоугольной или квадратной формы с размерами по одной стороне от 300 до 500мм. Окно оснащено направляющими для смещения створки вдоль рамы (согласно изображению):

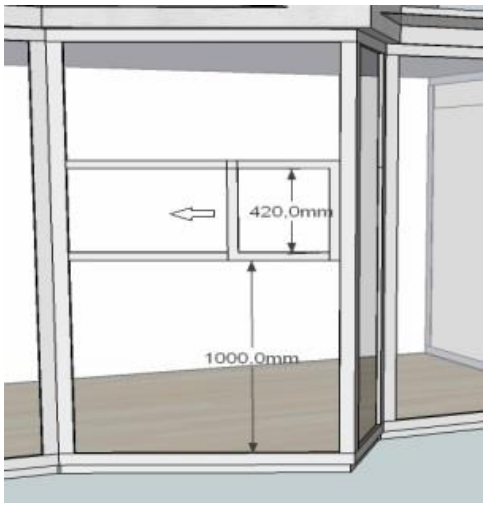

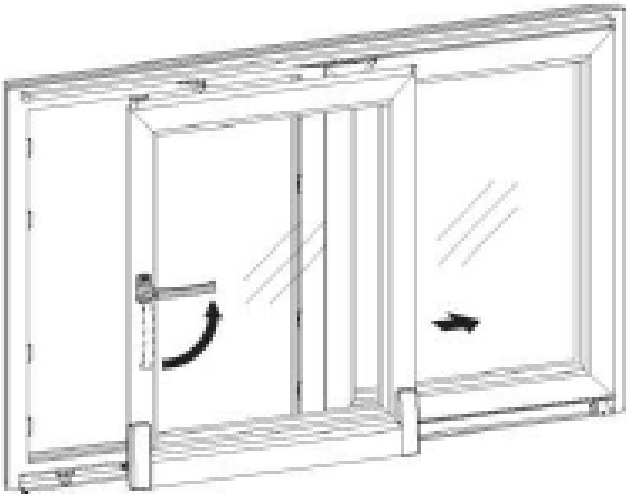

5.13. Конструкция окна обеспечивает круглогодичное, многократное использование, открываемая створка фиксируется в открытом и закрытом положении.
5.14. Входная дверь НТО металлическая, утепленная, открывается наружу, оборудована ручками, одним врезным или накладным замком и внутренней задвижкой. Замок сувальдного типа с механическим выводом засова, замочная скважина со шторкой. Дверь оснащена доводчиком.
5.15. Для доставки продукции в нерабочее время внутри НТО, предусмотрен бункер площадью не менее 0,8 кв.м., отделяемый от рабочей зоны НТО внутренней дверью, оснащенной замком и обеспечивающей надежную защиту от несанкционированного проникновения внутрь НТО. Наружная бункерная дверь металлическая, утепленная, открывается наружу, оборудована одним врезным или накладным замком сувальдного типа.
5.16. Пол бункера застелен алюминиевым рифленым листом толщиной не менее 3 мм, по периметру установлен плинтус.
5.17. НТО по всему остекленному периметру оснащен защитными рольставнями с электро приводом, в алюминиевых профилях с защитно-декоративным покрытием. Рольставни имеют функцию аварийного ручного управления. Полотна внешних рольставень состоят из ламелей с наполнителем и фиксируются в закрытом и открытом состоянии. Произвольное открывание или закрывание защитных рольставень не допускается.
5.18. В НТО установлен холодильник с габаритными размерами не менее ВхШхГ(м.) 0,8х0,4х0,4 и не более ВхШхГ(м.) 0,9х0,65х0,65. Холодильник подключен к электрощиту напрямую, через отдельный автоматический выключатель.
5.19. НТО оснащен системой кондиционирования и обогрева воздуха в соответствии с требованиями к отоплению и микроклимату СанПиН. Кондиционер состоит из двух блоков внешнего и внутреннего. Внешний блок устанавливается на крыше НТО, внутренний на задней стенке НТО в тамбуре или над торговым оборудованием, не ниже 30 см. от потолка. Кондиционер предназначен для всесезонного использования и оснащен устройством зимнего пуска УЗП, имеет функцию обогрева и охлаждения, дистанционное управление, таймер включения и выключения. Кондиционер подключен к электрощиту напрямую, через отдельный автоматический выключатель.
5.20. Для обогрева воздуха НТО оснащен двумя обогревателями конвекторного либо инфракрасного типа с терморегулятором. Обогреватели конвекторного типа подключаются к электрической розеткам, которые располагаются в местах установки обогревателей, через отдельный автоматический выключатель. Обогреватели инфракрасного типа установлены на потолке НТО и подключены к электрощиту напрямую, через отдельный автоматический выключатель.
5.21. НТО оснащен светодиодной подсветкой витрин и системой внутреннего освещения. Светодиодная лента закрытого типа (покрыта защитным слоем), цвет свечения – холодный

белый. Управление светодиодной подсветкой осуществляется при помощи настенного электровыключателя.
5.22. Потолочные светильники светодиодные, либо бесстартерные люминесцентные, светильники оснащены пластиковыми матовыми рассеивателями. Управление системой внутреннего освещения осуществляется при помощи настенного электровыключателя. Уровень освещенности НТО соответствует требованиям СанПиН.
5.23. В НТО предусмотрено не менее 4 электрических розеток. Розетки наружные с заземлением и защитными шторками. Цвет розеток – белый.
5.24. Электропроводка и электрооборудование НТО устанавливаются в соответствии с "Правилам устройства электроустановок" (ПУЭ) СНиП 31-02. Электрооборудование НТО подключается через систему УЗО и автоматические выключатели и имеет заземление. Шкала прибора учета электроэнергии расположена не выше 1м 80см от пола в соответствии с приказом РФ от 8.07.2002 №204 «Правила устройства электроустановок». Распределительный щит и электрооборудование в нем промаркированы в соответствии с ПУЭ. Электросчетчик имеет паспорт устройства.
5.25. Снаружи НТО оснащен силовым штепсельным разъемом для подключения к электросети. При воздушном типе подключения обеспечено расстояние от проводов ввода до поверхности земли не менее 2,75 м. Ввод допускается выполнять в стальных трубах.
5.26. НТО укомплектовано торговым оборудованием и оборудованием для складирования продукции, в соответствии со Спецификацией. Торговое оборудование белого или бело-алюминиевого цвета.
5.27. В соответствии с правилами санитарного содержания территорий, организации уборки и обеспечения чистоты и порядка в г. Москве от 9 ноября 1999 г. N 1018 НТО укомплектован одной металлической урной для уличного размещения объемом не менее 10 л.

6. Схема расстановки и состав торгового оборудования:

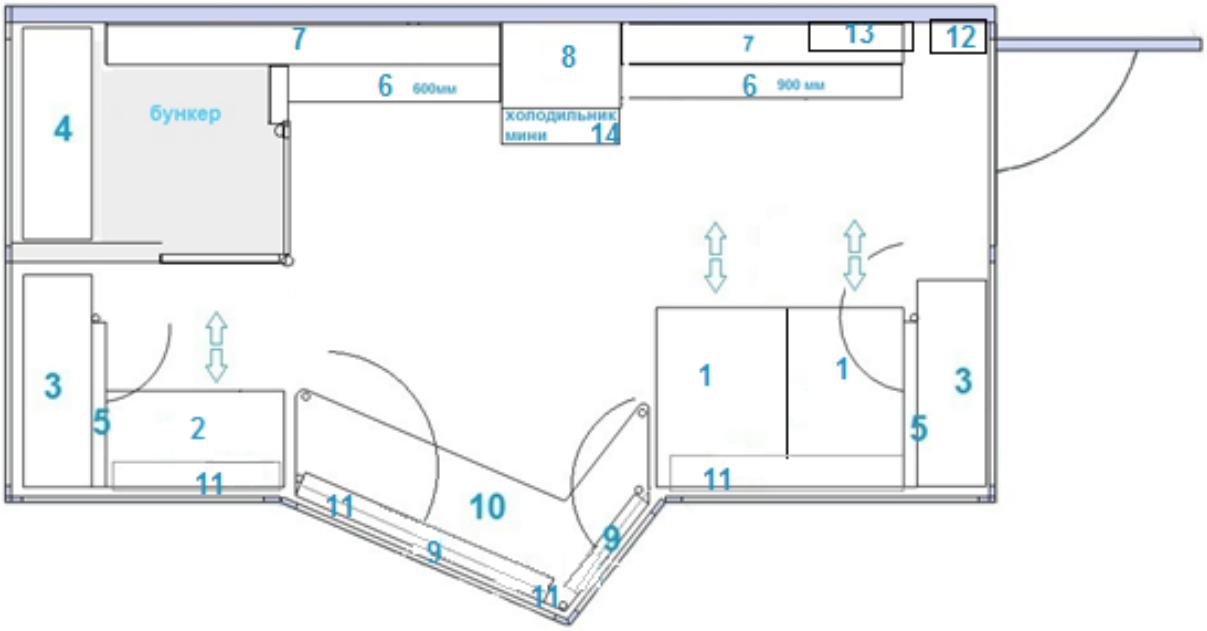

7. Состав торгового оборудования:

7.1. Тумба выкатная для выкладки ПП:

Материал: Ламинированная древесно-стружечная плита
Габаритные размеры (ВхШхГ, мм.): 960х450х600
Допустимые отклонения размеров: ± 10%
Конструкция оборудования:

- Передняя часть тумбы имеет наклон 35-40гр.;

- На передней части тумбы п-образные профили для размещения журналов с проволочными держателями. Глубина профиля 20-25мм. Высота проволочного держателя 200мм. Имеется 4 ряда журналов, расстояние между рядами 200 мм. (1-3 ряд снизу);

- Колёса тумбы расположены на литой резиновой или каучуковой шине, диаметр колеса не менее 80мм, ширина не менее 40 мм. Под каждую пару колес уложены металлические полосы или направляющие профили (с ограничителями на концах), исключающие повреждение напольного покрытия и образования колеи при передвижении тумбы. Тумба свободно выкатывается при полной загрузке продукции;

- Внутри тумбы расположены полки для складирования продукции и один выдвижной ящик.

Эскиз:

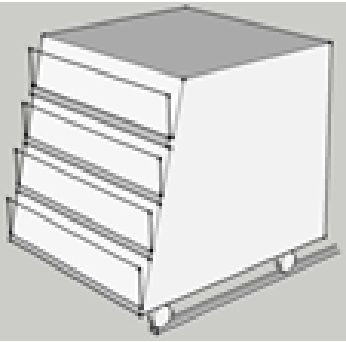

7.2. Тумба выкатная узкая для выкладки ПП:

Материал: Ламинированная древесно-стружечная плита

Габаритные размеры (ВхШхГ, мм.): 960х1000х350

Допустимые отклонения размеров: ± 10%

Конструкция оборудования:

- Передняя часть тумбы имеет наклон 35-40гр.

- На передней части тумбы расположены п-образные профили для размещения журналов с проволочными держателями. Глубина профиля 20-25мм. Высота проволочного держателя 200мм. Имеется 4 ряда журналов, расстояние между рядами 200 мм. (1-3 ряд снизу);

- Колёса тумбы расположены на литой резиновой или каучуковой шине, диаметр колеса не менее 80мм, ширина не менее 40 мм.;

- Внутри тумбы расположены полки для складирования продукции.

Эскиз:

7.3. Стеллаж полочный большой для выкладки ТНП 2шт.:

Материал: Сталь, лист перфорированный, окрашенный
Габаритные размеры (ВхШхГ, мм.): 1800х750х220
Допустимые отклонения размеров: ± 10%
Конструкция оборудования:

- Количество полок в стеллаже – 7 шт.;
- Ширина полок 250 мм.;
- Полки регулируются по высоте с шагом 50 мм.;
- Две верхние полки имеют наклон 30-45 гр. и бортик 20-25мм. для поддержания продукции в наклонном состоянии;
- Расстояние от остекления НТО до полок не должно превышать 20 мм.;
- Максимальная нагрузка на одну полку до 30 кг.

Эскиз:

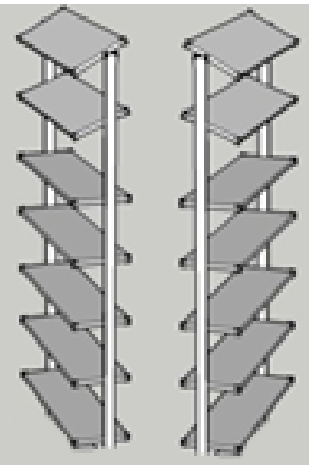

7.4. Стеллаж полочный малый для выкладки ТНП (над бункером):

Материал: Сталь, лист перфорированный, окрашенный
Габаритные размеры (ВхШхГ, мм.): 1000х750х220
Допустимые отклонения размеров: ± 10%
Конструкция оборудования:

- Количество полок в стеллаже – 4 шт.;
- Ширина полок 250 мм.;
- Полки регулируются по высоте с шагом 50 мм.;
- Две верхние полки имеют наклон 30-45 гр. и бортик 20-25мм. для поддержания продукции в наклонном состоянии;
- Расстояние от остекления НТО до полок не превышает 20 мм.;
- Максимальная нагрузка на одну полку до 20 кг.

Эскиз:

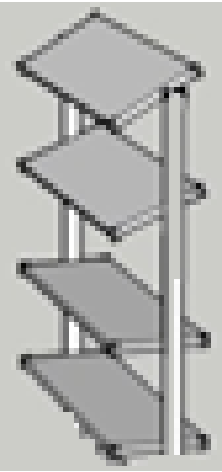

7.5. Стенд поворотный для выкладки журналов 2 шт.:

Материал: Сталь, лист перфорированный, окрашенный
Габаритные размеры (ВхШхГ, мм.): 1000х600х100
Допустимые отклонения размеров: ± 10%
Конструкция оборудования:

- Стенд поворотный на 180гр., предусмотрены фиксаторы в открытом и закрытом положении;
- На стенде расположены п-образные профили для размещения журналов с проволочными держателями. Глубина профиля 20-25мм. Высота проволочного держателя 200мм. Установлено 6 рядов журналов, расстояние между рядами 150 мм. (1-5 ряд снизу);
- Максимальная нагрузка на стенд до 80 кг.

Эскиз:

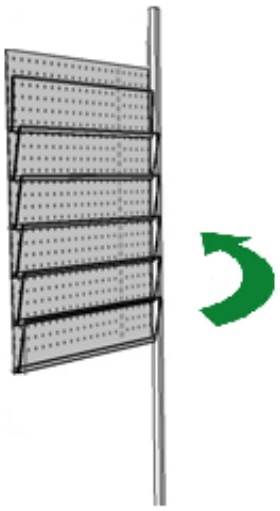

7.6. Стеллаж напольный для складирования продукции 2 шт.:

Материал: Ламинированная древесно-стружечная плита
Габаритные размеры (ВхШхГ, мм.): 1000х300/600х300 (левый/правый)
Допустимые отклонения размеров: ± 10%
Конструкция оборудования:

- Стеллаж разделен на секции для хранения продукции;
- Допустимая нагрузка на одну секцию не менее 30 кг.

7.7. Стенд настенный для выкладки журналов 2 шт.:

Материал: Сталь, лист, пруток окрашенный
Габаритные размеры (ВхШхГ, мм.): 1350х1100х100 (левый/правый)
Допустимые отклонения размеров: ± 10%
Конструкция оборудования:

- На стенде имеются п-образные профили для размещения журналов с проволочными держателями. Глубина профиля 20-25мм. Высота проволочного держателя 200мм. Расположено 7 рядов журналов, расстояние между рядами 150 мм. (1-7 ряд снизу).

Эскиз:

7.8. Стеллаж пристенный для складирования продукции:

Материал: Ламинированная древесно-стружечная плита
Габаритные размеры (ВхШхГ, мм.): 1130х600х350
Допустимые отклонения размеров: ± 10%
Конструкция оборудования:
- Количество полок в стеллаже – 4 шт.;
- Ширина полок 350 мм.;
- Допустимая нагрузка на одну полку не менее 20 кг.;
- Стеллаж устанавливается над мини-холодильником.

7.9. Стенд напольный для выкладки журналов откидной 2 шт.:

Материал: Ламинированная древесно-стружечная плита
Габаритные размеры (ВхШхГ, мм.): 900х740/370х150
Допустимые отклонения размеров: ± 10%
Конструкция оборудования:
- Передняя часть тумбы имеет наклон 35-40гр.;
- На передней части тумбы и на боковой части расположены п-образные профили для размещения журналов с проволочными держателями. Глубина профиля 20-25мм. Высота проволочного держателя 200мм. Установлено 4 ряда журналов, расстояние между рядами 200 мм. (1-3 ряд снизу).

7.10. Столешница угловая:

Материал: Ламинированная древесно-стружечная плита
Габаритные размеры (ВхШхГ, мм.): 30х970х375
Допустимые отклонения размеров: ± 10%
Конструкция оборудования:
- Столешница установлена над выкатной угловой тумбой, на кронштейнах или опорах-ножках. Высота установки 960 мм. от пола;
- Столешница установлена вплотную к фасадному остеклению НТО;
- Под столешнецей расположена светодиодная подсветка, обеспечивающая равномерное освещение продукции;
- Нагрузка на столешницу до 50 кг.

7.11. Полка прозрачная фасадная для журналов (по верхнему краю фасада):

Материал: Сталь/алюминий, стекло/оргстекло
Габаритные размеры (ВхШхГ, мм.): 330х870/1090/440/1100х30 (1/2/3/4)
Допустимые отклонения размеров: ± 10%
Конструкция оборудования:
- Полка установлена по верхнему краю фасадного остекления, под углом 30-35 гр. к стеклу;
- Полка имеет бортик 20-25мм. для поддержания продукции при наклонном состоянии полки;
- Нагрузка на полку не более 10 кг.

Эскиз:

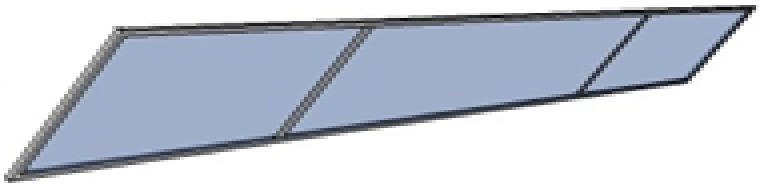

7.12. Щит электрический распределительный с электросчетчиком:

Габаритные размеры (ВхШхГ, мм.): не более 400х300х180
Конструкция оборудования:

- Щит электрический настенный, имеет дверцу с прозрачным окошком для контроля показаний электросчетчика;
- Щит установлен на расстоянии 1800-1900 мм. от пола до верхнего края щита.

7.13. Кондиционер:

Тип:	**сплит-система**
Мощность охлаждение:	2 ± 20% кВт
Мощность обогрев:	2 ± 20% кВт
Уровень шума:	не более 45 Дб
Система зимнего пуска:	есть
Цвет корпуса:	белый
Дистан. управление:	пульт ДУ

7.14. Холодильник

Тип:	мини, однодверный, со стеклянной дверью
Диапазон внутренней темп.:	от +2 до+8 град.
Температура эксплуатации:	от-10 до+40 град.
Полезный объем:	не менее 350 л.
Габариты:	не менее ВхШхГ(м.) 0,8х0,5х0,5
	не более ВхШхГ(м.) 0,9х0,60х0,60

Тип 4. Киоск «Мегаполис»
(площадь 9 кв.м.)

1. Внешний вид Объекта (тип-4-9):

2. Габаритные размеры Объекта (тип-4-9):

Высота по габариту – 2900 мм. Внутренняя высота от пола до потолка – 2400 мм. Габаритные размеры по длине и ширине в соответствии с представленным чертежом:

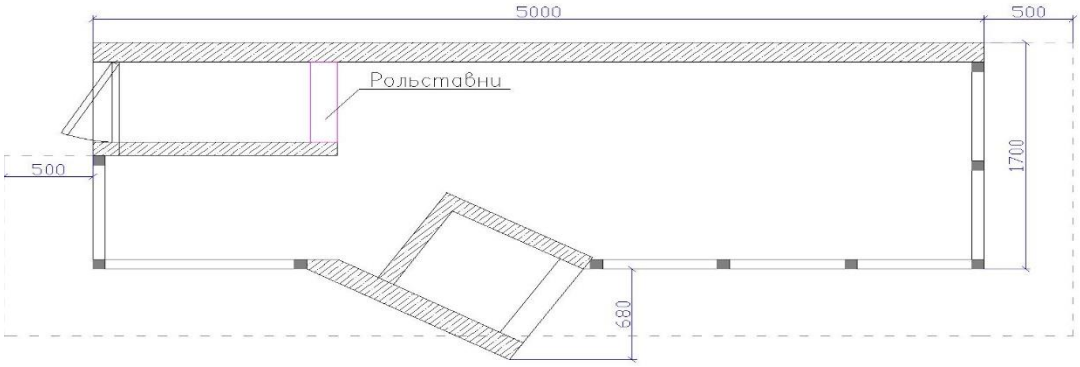

Габаритные размеры могут быть выполнены с допусками +/-2.5%.

3. Технические характеристики:

Параметры	Значение
Общая площадь, м. кв.	9,0
Потребляемая мощность, кВт	6,5
Температура внешней среды при эксплуатации, град. С	- 30/+40
Вес без торгового оборудования, кг	1800
Срок службы, лет	10
Гарантийный срок, мес.	36

4. Состав Объекта:

4.1. Несущий стальной цельносварной каркас;
4.2. Регулируемые опоры;
4.3. Пол, крыша, потолок из многослойных панелей;
4.4. Декоративные элементы внешней отделки: фриз, стены, цоколь из алюминиевых композитных панелей (АКП), навес из прозрачного оргстекла;
4.5. Светодиодная подсветка витрин, по периметру остекления;
4.6. Внутренняя система освещения;
4.7. Фасадные алюминиевые оконные конструкции;
4.8. Стальная входная дверь с замком, с 3 комплектами ключей;
4.9. Наружная вывеска «Пресса» с внутренней, светодиодной подсветкой и датчиком освещенности – 2 шт.;
4.10. Тамбур с механической рольставней;
4.11. Защитные рольставни с электроприводом на всех остекленных поверхностях и механические в зоне холодильника;
4.12. Информационные конструкции сити-формата - 3 шт.;
4.13. Электрооборудование: кондиционер – 1 шт., обогреватель - 2 шт.;
4.14. Холодильник высокий с одной стеклянной дверью -1 шт.;
4.15. Торговое оборудование под выкладку печатной продукции (в соответствии с комплектацией);
4.16. Стеллажи для складирования продукции (в соответствии с комплектацией);
4.17. Урна уличная металлическая для мусора объемом 10 л. – 1 шт.

5. Описание составных частей:

5.1. Несущий каркас стальной цельносварной, изготовлен из профильных труб квадратного или прямоугольного сечения. Каркас в верхних точках оснащен скобами для такелажных работ. Сварные швы каркаса зачищены, металлическая конструкция обезжирена, покрыта глифталевой грунтовкой (ГОСТ 25129-82) или аналогичной, торцевые части заглушены. Каркас и все места соединений обработаны антикоррозийным защитным покрытием.
5.2. В основании каркаса предусмотрено размещение регулируемых опорных элементов, обеспечивающих горизонтальное выравнивание НТО на месте установки. Опоры и цокольная часть НТО по всему периметру закрыты «юбкой» из алюминиевых композитных панелей (АКП).
5.3. Стены, пол и крыша изготовлены из многослойных панелей и обеспечивают тепловую защиту не ниже установленной СНиП 23-02-2003.
5.4. Декоративные элементы внешней отделки (фриз, стены, цоколь) изготовлены из алюминиевых композитных панелей (АКП) толщиной не менее 3 мм. На фасадной части (углы) НТО предусмотрены крепления (крючки) не менее трех шт., для кашпо.
5.5. Основные цвета НТО снаружи: Бело-алюминиевый (аналог RAL 9006), цоколь Антрацитово-серый (аналог RAL 7016).

5.6. Навес изготовлен из прозрачного оргстекла, толщиной не менее 5 мм с наклоном от киоска, устанавливаемый на металлических кронштейнах минимально допустимых размеров, учитывающих снеговую нагрузку.
5.7. Наружная вывеска «ПРЕССА» размещена на фасадной части НТО в центре, над навесом. Вывеска изготовлена из светопрозрачного матового пластика белого цвета, в виде объемных букв, высотой не менее 160 мм, во влагозащищённом исполнении, а так же оснащена внутренней светодиодной подсветкой и датчиком освещенности, для автоматического включения в темное время суток.
5.8. Информационные наружные конструкции сити-формата смонтированы на стенах НТО. Одна конструкция на фасадной части НТО, две конструкции на задней части НТО. Конструкции располагаются на равных расстояниях от каждого края стены НТО. Внутренний размер конструкции (размер информационного носителя) не менее 1760х1160мм. Видимое поле информационного носителя (не скрытое рамой конструкции) не менее 1690х1080 мм.
5.9. Информационная конструкция оснащена внутренней светодиодной подсветкой, управляемой изнутри НТО. В информационной конструкции предусмотрены крепления для информационных материалов, обеспечивающих их плотное прилегание к стенке конструкции по всему периметру. Информационная конструкция имеет дверцу, состоящую из металлической окрашенной рамы и остекленной оргстеклом (толщиной не менее 3 мм.) для размещения и регулярной замены информационных материалов. Дверца оснащена фиксаторами (не менее 2-х по длинной стороне) под шестигранный ключ 5 мм. Информационная конструкция исключает протечки, образование конденсата и порчу информационных материалов под воздействием окружающей среды.
5.10. Поверхности стен и потолка гладкие, стыки и углы закрыты декоративными накладками, цвет поверхности белый.
5.11. Напольное покрытие не ниже 33 класса износостойкости. Постелен линолеум коммерческий, цвет однотонный без рисунка, серый или светло-серый. Стыки напольного покрытия спаяны, места примыкания к стенам закрыты плинтусом или уголком. При входе уложен металлический порог.
5.12. Конструкция крыши обеспечивает отвод воды, препятствует скоплению снега образованию наледи и защищает от протечек.
5.13. Остекление НТО изготовлено из алюминиевого профиля с защитно-декоративным покрытием (ГОСТ 22233-2001) в профиль установлен однокамерный стеклопакет 6х12х6. Внешние стекла НТО ламинированы слоем упрочняющей плёнки с тыльной стороны стекла (ГОСТ Р 51136-98). Предусмотрена возможность замены стеклопакета снаружи НТО.
5.14. На фасаде НТО расположено торговое окно прямоугольной формы с размерами по сторонам не менее (В х Ш) 400 на 500 мм. Окно оснащено направляющими для смещения створки.
5.15. Конструкция окна обеспечивает круглогодичное, многократное использование, открываемая створка фиксируется в открытом и закрытом положении.
5.16. Входная дверь НТО металлическая, утепленная, открывается наружу, оборудована ручками, одним врезным или накладным замком и внутренней задвижкой. Замок сувальдного типа с механическим выводом засова.
5.17. Для доставки продукции в нерабочее время внутри НТО, перед входной дверью предусмотрен тамбур площадью не менее 0,6 кв.м., отделяемый от рабочей зоны НТО рольставней, оснащенной замком и обеспечивающей надежную защиту от несанкционированного проникновения внутрь НТО. Полотно рольставни фиксируется в закрытом и открытом состоянии. Произвольное открывание или закрывание рольставни не допускается. Пол тамбура застелен алюминиевым или нержавеющим металлическим рифленым листом, толщиной не менее 3 мм.
5.18. НТО по всему остекленному периметру оснащен защитными рольставнями с электроприводом, в алюминиевых профилях с защитно-декоративным покрытием. Короба

рольставен располагаются снаружи, под козырьком (кроме зоны холодильника). Рольставни имеют функцию аварийного ручного управления. Полотна внешних рольставень состоят из ламелей с наполнителем и фиксируются в закрытом и открытом состоянии. Произвольное открывание или закрывание защитных рольставень не допускается.

5.19. В фасадной части НТО предусмотрена ниша для установки торгового холодильника. В нише имеется пол, выдерживающий нагрузку не менее 200 кг./кв.м. В нишу установлен холодильник с габаритными размерами не менее ВхШхГ(м.) 1,8х0,6х0,6. Холодильник подключен к электрощиту напрямую, через отдельный автоматический выключатель. Дверь холодильника имеет электронный замок с дистанционным управлением. В нерабочее время ниша с холодильником закрывается рольставней на замок.

5.20. НТО оснащен системой кондиционирования и обогрева воздуха в соответствии с требованиями к отоплению и микроклимату СанПиН.

5.21. Кондиционер состоит из одного моноблока - внутреннего. Внутренний моноблок устанавливается на задней стенке НТО в тамбуре или над торговым оборудованием, не ниже 30 см. от потолка. Кондиционер имеет функцию обогрева и охлаждения, дистанционное управление, таймер включения и выключения.

5.22. Кондиционер подключен к электрощиту напрямую, через отдельный автоматический выключатель.

5.23. Для обогрева воздуха НТО оснащен тепловентиляторами и обогревателями конвекторного типа с терморегулятором. Обогреватели подключаются к электрическим розеткам, которые располагаются в местах установки обогревателей, через отдельный автоматический выключатель.

5.24. НТО оснащен светодиодной подсветкой витрин и системой внутреннего освещения. Светодиодная лента покрыта защитным слоем, цвет свечения – холодный белый. Управление светодиодной подсветкой осуществляется при помощи внутреннего настенного электровыключателя.

5.25. Потолочные светильники светодиодные, либо бесстартерные люминесцентные, светильники оснащены пластиковыми матовыми рассеивателями. Управление системой внутреннего освещения осуществляется при помощи настенного внутреннего электровыключателя. Уровень освещенности НТО соответствует требованиям СанПиН.

5.26. В НТО предусмотрено не менее 4 электрических розеток. Розетки наружные с заземлением. Цвет розеток – белый.

5.27. Электропроводка и электрооборудование НТО устанавливаются в соответствии с "Правилам устройства электроустановок" (ПУЭ) СНиП 31-02. Электрооборудование НТО подключается через систему УЗО и автоматические выключатели и имеет зануление. Шкала прибора учета электроэнергии расположена не выше 1м 80см от пола в соответствии с приказом РФ от 8.07.2002 №204 «Правила устройства электроустановок». Распределительный щит и электрооборудование в нем промаркированы в соответствии с ПУЭ. Электросчетчик имеет паспорт устройства.

5.28. Снаружи НТО оснащен силовым штепсельным разъемом для подключения к электросети. При воздушном типе подключения обеспечено расстояние от проводов ввода до поверхности земли не менее 2,75 м. Ввод допускается выполнять в стальных трубах.

5.29. НТО укомплектовано торговым оборудованием и оборудованием для складирования продукции, в соответствии со Спецификацией. Торговое оборудование белого или бело-алюминиевого цвета.

5.30. В соответствии с правилами санитарного содержания территорий, организации уборки и обеспечения чистоты и порядка в г. Москве от 9 ноября 1999 г. N 1018 НТО укомплектован одной металлической урной для уличного размещения объемом не менее 10 л.

6. Схема расстановки и состав торгового оборудования:

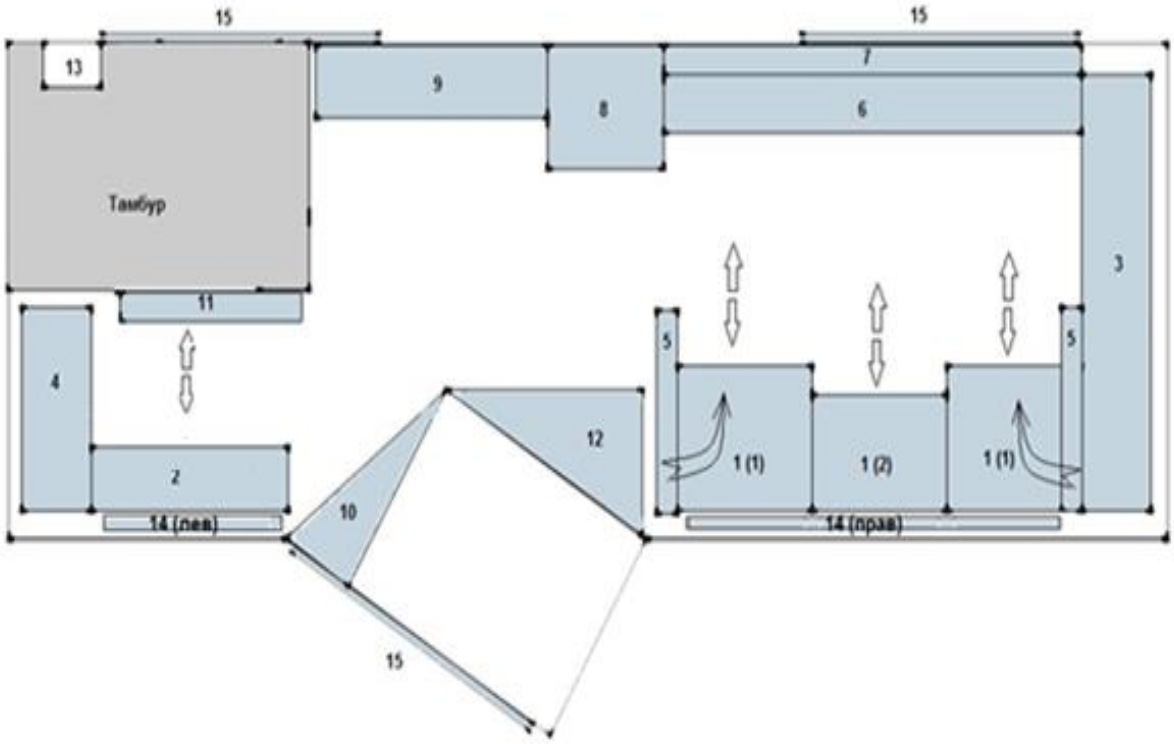

7. Состав торгового оборудования:

7.1. Тумба выкатная для выкладки ПП:

Материал: Ламинированная древесно-стружечная плита или металлический каркас.

Габаритные размеры (ВхШхГ, мм.):

Тип 1(1) - 1000х580х500

Тип 1(2) - 1000х580х400

Допустимые отклонения размеров: ± 10%

Конструкция оборудования:

- На передней части тумбы п-образные профили для размещения журналов с проволочными держателями. Глубина профиля 20-25мм. Высота проволочного держателя 200мм. Установлено 4 ряда журналов, расстояние между рядами 200 мм.;
- Передняя часть тумбы имеет наклон;
- Колёса тумбы расположены на литой резиновой или каучуковой шине, диаметр колеса не менее 80мм. Под каждую пару колес уложены металлические полосы или направляющие профили (с ограничителями на концах), исключающие повреждение напольного покрытия и образования колеи при передвижении тумбы. Тумба свободно выкатывается при полной загрузке продукции;
- Внутри тумбы установлены полки для складирования продукции;
- Внутри тумбы тип 1(2) имеется один выдвижной ящик для хранения разменных наличных денег.

Эскиз:

7.2. Тумба выкатная узкая для выкладки ПП:

Материал: Ламинированная древесно-стружечная плита
Габаритные размеры (ВхШхГ, мм.): 1000х850х150
Допустимые отклонения размеров: ± 10%
Конструкция оборудования:

- На передней части тумбы установлены п-образные профили для размещения журналов с проволочными держателями. Глубина профиля 20-25мм. Высота проволочного держателя 200мм. Установлено 4 ряда журналов, расстояние между рядами 200 мм.;
- Передняя часть тумбы имет наклон;
- Колёса тумбы расположены на литой резиновой или каучуковой шине.

Эскиз:

7.3. Стеллаж полочный большой для выкладки ТНП:

Материал: Сталь, лист перфорированный, окрашенный
Габаритные размеры (ВхШхГ, мм.): 2200х1500х300
Допустимые отклонения размеров: ± 10%
Конструкция оборудования:

- Количество полок в стеллаже – 7 шт.;
- Ширина полок 300 мм.;
- Две верхние полки имеют наклон и бортик 15 – 20 мм для поддержания продукции в наклонном состоянии;
- Расстояние от остекления НТО до полок не превышает 20 мм.;
- Максимальная нагрузка на одну полку до 15 кг.

Эскиз:

7.4. Стеллаж полочный малый для выкладки ТНП:

Материал: Сталь, лист перфорированный, окрашенный
Габаритные размеры (ВхШхГ, мм.): 2200х700х300
Допустимые отклонения размеров: ± 10%
Конструкция оборудования:

- Количество полок в стеллаже – 7 шт.;
- Ширина полок 300 мм.;
- Две верхние полки имеют наклон и бортик 15 – 20 мм для поддержания продукции в наклонном состоянии;
- Расстояние от остекления НТО до полок не превышает 20 мм.;
- Максимальная нагрузка на одну полку до 15 кг.

Эскиз:

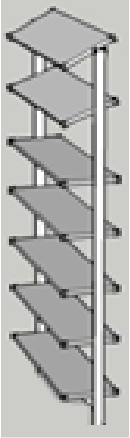

7.5. Стенд поворотный для выкладки журналов:

Материал: Сталь, лист перфорированный, окрашенный
Габаритные размеры (ВхШхГ, мм.): 870х600х100
Допустимые отклонения размеров: ± 10%
Конструкция оборудования:

- Стенд поворотный на 180гр.;
- На стенде расположены п-образные профили для размещения журналов с проволочными держателями. Глубина профиля 20-25мм. Высота проволочного держателя 200мм. Установлено 6 рядов журналов, расстояние между рядами 150 мм. (1-5 ряд снизу);
- Максимальная нагрузка на стенд до 30 кг.

Эскиз:

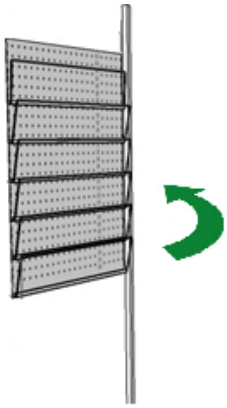

7.6. Стеллаж напольный для складирования продукции:

Материал: Ламинированная древесно-стружечная плита
Габаритные размеры (ВхШхГ, мм.): 850х1800х300
Допустимые отклонения размеров: ± 10%
Конструкция оборудования:

- Стеллаж разделен на секции для хранения продукции (3 ряда по 5 секций в каждом)
- Допустимая нагрузка на одну секцию не менее 30 кг.

7.7. Стенд настенный большой для выкладки журналов:

Материал: Проволока окрашенная, диаметр не менее 3 мм
Габаритные размеры (ВхШхГ, мм.): 1350х1800х100
Допустимые отклонения размеров: ± 10%
Конструкция оборудования:

- На стенде расположены п-образные профили для размещения журналов с проволочными держателями. Глубина профиля 20-25мм. Высота проволочного держателя 200мм. установлено 8 рядов журналов, расстояние между рядами 150 мм. (1-7ряд снизу).

Эскиз:

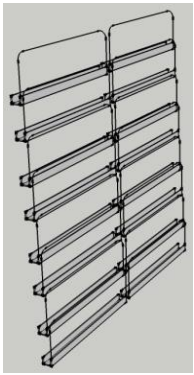

7.8. Шкаф для инвентаря или складирования:

Материал: Ламинированная древесно-стружечная плита
Габаритные размеры (ВхШхГ, мм.): 2200х400х300
Допустимые отклонения размеров: ± 10%
Конструкция оборудования:

- Шкаф имеет дверь. Предусмотрена возможность перевешивания двери (левая/правая);
- В комплектацию шкафа входит штанга для одежды;
- Допустимая нагрузка на полку не менее 10 кг.

Эскиз:

7.9. Стеллаж пристенный для складирования продукции:

Материал: Ламинированная древесно-стружечная плита
Габаритные размеры (ВхШхГ, мм.): 2200х600х250
Допустимые отклонения размеров: ± 10%
Конструкция оборудования:
- Количество полок в стеллаже – 8 шт. с шагом 250 мм.;
- Ширина полок 250 мм.;
- Допустимая нагрузка на одну полку не менее 15 кг.

Эскиз:

7.10. Полки для складирования:

Материал: Ламинированная древесно-стружечная плита
Габаритные размеры (ВхШхГ, мм.): 1500х650х400
Допустимые отклонения размеров: ± 10%
Конструкция оборудования:
- Количество полок – 6 шт.;
- Расстояние между полками 300 мм.;
- Допустимая нагрузка на одну полку не менее 20 кг..

7.11. Стенд настенный малый для выкладки журналов:

Материал: Проволока окрашенная, диаметр не менее 3 мм
Габаритные размеры (ВхШхГ, мм.): 1350х600х100
Допустимые отклонения размеров: ± 10%
Конструкция оборудования:

- На стенде расположены п-образные профили для размещения журналов с проволочными держателями. Глубина профиля 20-25мм. Высота проволочного держателя 200мм. Установлено 8 рядов журналов, расстояние между рядами 150 мм. (1-7ряд снизу).

Эскиз:

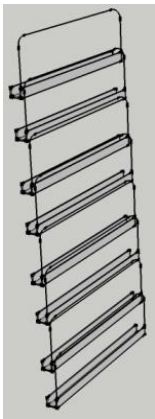

7.12. Стол рабочий откидной:

Материал: Ламинированная древесно-стружечная плита
Габаритные размеры (ШхГ, мм.): 650х400
Допустимые отклонения размеров: ± 10%
Конструкция оборудования:
- Стол откидной с раскладной опорой;
- Стол устанавливается на высоте 800 - 1000 мм. от пола

Эскиз:

7.13. Щит электрический распределительный с электросчетчиком:

Габаритные размеры (ВхШхГ, мм.): не более 400х300х180
- Щит электрический настенный, имеет дверцу с прозрачным окошком для контроля показаний электросчетчика;
- Щит установлен на расстоянии 1800 мм от пола до верхнего края щита.

7.14. Полка прозрачная фасадная для журналов (по верхнему краю фасада):

Материал: Сталь/алюминий, стекло/оргстекло
Габаритные размеры (ВхШ, мм.):
- 400 х1700 – правая;
- 400 х 800 – левая.

Допустимые отклонения размеров: ± 10%
- Полка установлена по верхнему краю фасадного остекления, под углом 30-35 гр. к стеклу;
- Полка имеет бортик 20-25мм. для поддержания продукции при наклонном состоянии полки;
- Нагрузка на полку не более 10 кг.

Эскиз:

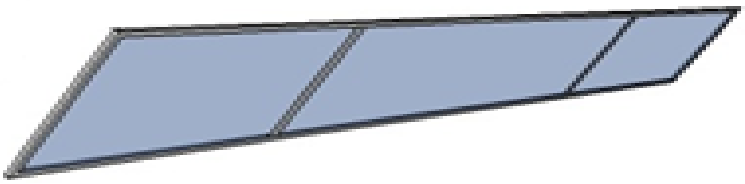

7.15. Информационная конструкция:

(см.описание)

Тип 4. Киоск «Мегаполис»
(площадь 12 кв.м.)

1. Внешний вид Объекта (тип-4-12):

2. Габаритные размеры Объекта (тип-4-12):

Высота по габариту – 2970 мм. Внутренняя высота от пола до потолка – 2390 мм. Габаритные размеры по длине и ширине в соответствии с представленным чертежом:

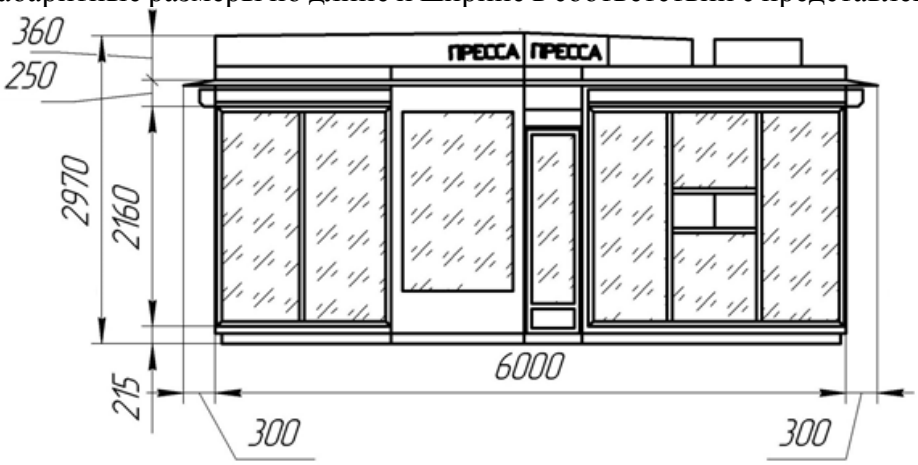

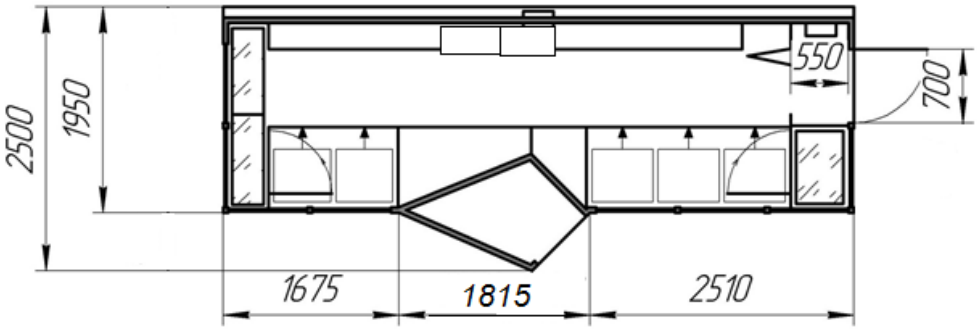

Габаритные размеры могут быть выполнены с допусками +/-1%.

3. Технические характеристики:

Параметры	Значение
Общая площадь, м. кв.	12,0
Потребляемая мощность, кВт	6,5
Температура внешней среды при эксплуатации, град. С	- 30/+40
Вес без торгового оборудования, кг	4000
Срок службы, лет	10
Гарантийный срок, мес.	36

4. Состав Объекта:

4.1. Несущий стальной цельносварной каркас;
4.2. Регулируемые опоры;
4.3. Пол, крыша, потолок из многослойных панелей;
4.4. Декоративные элементы внешней отделки: фриз, стены, цоколь из алюминиевых композитных панелей (АКП), навес из прозрачного оргстекла;
4.5. Светодиодная подсветка витрин, по периметру остекления;
4.6. Внутренняя отделка(потолок, стены, пол);
4.7. Внутренняя система освещения;
4.8. Фасадные алюминиевые оконные конструкции;
4.9. Стальная входная дверь с замком, с 3 комплектами ключей;
4.10. Наружная вывеска «Пресса» с внутренней светодиодной подсветкой и датчиком освещённости – 2 шт.;
4.11. Тамбур с рольставней;
4.12. Защитные рольставни с электроприводом на всех остекленных поверхностях и в зоне холодильника;
4.13. Информационные конструкции сити-формата - 3 шт.;
4.14. Электрооборудование: кондиционер сплит-система – 1 шт., обогреватель- 2 шт.;
4.15. Холодильник высокий с одной стеклянной дверью -1 шт.;
4.16. Торговое оборудование под выкладку печатной продукции (в соответствии с комплектацией);
4.17. Стеллажи для складирования продукции (в соответствии с комплектацией);
4.18. Урна уличная металлическая для мусора объемом 10 л. – 1 шт.

5. Описание составных частей:

5.1. Несущий каркас стальной цельносварной, изготовлен из профильных труб квадратного или прямоугольного сечения. Каркас в верхних точках оснащен скобами для такелажных работ. Сварные швы каркаса зачищены, металлическая конструкция обезжирена, покрыта глифталевой грунтовкой (ГОСТ 25129-82) или аналогичной, торцевые части заглушены. Каркас и все места соединений обработаны антикоррозийным защитным покрытием.
5.2. В основании каркаса предусмотрено размещение регулируемых опорных элементов, обеспечивающих горизонтальное выравнивание НТО на месте установки. Опоры и цокольная часть НТО по всему периметру закрыты «юбкой» из алюминиевых композитных панелей (АКП).
5.3. Стены, пол и крыша изготовлены из многослойных панелей и обеспечивают тепловую защиту не ниже установленной СНиП 23-02-2003.
5.4. Декоративные элементы внешней отделки (фриз, стены, цоколь) из алюминиевых композитных панелей (АКП) толщиной не менее 3 мм. На фасадной части (углы) НТО предусмотрены крепления (крючки) не менее трех шт., для кашпо.

5.5. Основные цвета НТО снаружи: Бело-алюминиевый (аналог RAL 9006), цоколь Антрацитово-серый (аналог RAL 7016).
5.6. Навес безрамный, из прозрачного оргстекла, толщиной не менее 5 мм., устанавливаемый на алюминиевых или стальных оцинкованных кронштейнах с углом наклона от киоска минимально-допустимых размеров, учитывающих снеговую нагрузку.
5.7. Наружная вывеска «ПРЕССА» размещается на фасадной части НТО в центре, над навесом. Вывеска изготовлена из светопрозрачнонго матового пластика белого цвета, в виде объемных букв толщиной не менее 20 мм, высотой не менее 160 мм. во влагозащищённом исполнении, а так же оснащена внутренней светодиодной подсветкой и датчиком освещенности, для автоматического включения в темное время суток.
5.8. Информационные наружные конструкции сити-формата смонтированы на стенах НТО. Одна конструкция на фасадной части НТО, две конструкции на задней части НТО. Конструкции располагаются на равных расстояниях от каждого края стены НТО. Внутренний размер конструкции (размер информационного носителя) не менее 1760х1160мм. Видимое поле информационного носителя (не скрытое рамой конструкции) не менее 1700х1100мм.
5.9. Информационная конструкция оснащена внутренней светодиодной подсветкой и датчиком освещенности, дополнительно управляемой изнутри НТО. В информационной конструкции предусмотрены крепления для информационных материалов, обеспечивающих их плотное прилегание к стенке конструкции по всему периметру. Информационная конструкция имеет дверцу, состоящую из металлической или алюминиевой окрашенной рамы и остекленной оргстеклом (толщиной не менее 3 мм.) для размещения и регулярной замены информационных материалов. Дверца оснащена фиксаторами (не менее 3-х по длинной стороне) под шестигранный ключ 5мм., исключающими возможность несанкционированного открытия и размещения информационных материалов. Информационная конструкция исключает протечки, образование конденсата и порчу информационных материалов под воздействием окружающей среды.
5.10. Внутренняя отделка стен и потолка осуществляется отделочными материалами из ПВХ, ЛДСП или МДФ для внутреннего применения, поверхность гладкая, стыки и углы закрыты декоративными накладками, цвет поверхности белый.
5.11. Напольное покрытие не ниже 33 класса износостойкости. Постелен линолеум коммерческий, цвет однотонный без рисунка, серый или светло-серый. Стыки напольного покрытия спаяны, места примыкания к стенам закрыты плинтусом или уголком. При входе уложен алюминиевый порог.
5.12. Конструкция крыши обеспечивает отвод воды, препятствует скоплению снега образованию наледи и защищает от протечек. Сток воды осуществляется по желобу с уклоном не менее 5гр. через трубу, смонтированные по задней стенке НТО. Предусмотрен доступ к желобу и трубе для их очистки.
5.13. Остекление НТО изготовлено из алюминиевого профиля с защитно-декоративным покрытием (ГОСТ 22233-2001) в профиль установлен однокамерный стеклопакет 6х12х6. Внешние стекла НТО ламинированы слоем упрочняющей плёнки с тыльной стороны стекла (ГОСТ Р 51136-98). Предусмотрена возможность замены стеклопакета снаружи НТО.
5.14. На фасаде НТО расположено торговое окно прямоугольной или квадратной формы с размерами по одной стороне от 300 до 500мм. Окно оснащено направляющими для смещения створки вдоль рамы (согласно изображению):

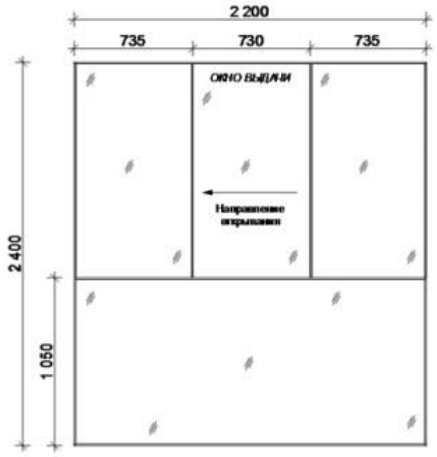

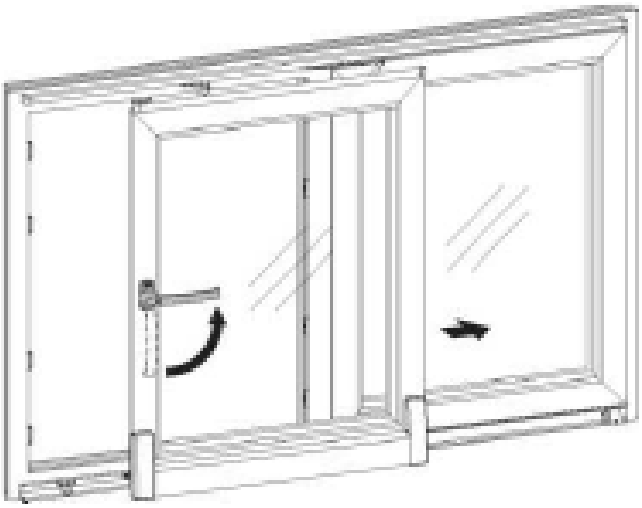

Конструкция окна обеспечивает круглогодичное, многократное использование, открываемая створка фиксируется в открытом и закрытом положении.

5.15. Входная дверь НТО металлическая, утепленная, открывается наружу, оборудована ручками, одним врезным или накладным замком и внутренней задвижкой. Замок сувальдного типа с механическим выводом засова, замочная скважина со шторкой. Дверь оснащена доводчиком.

5.16. Для доставки продукции в нерабочее время внутри НТО, перед входной дверью предусмотрен тамбур площадью не менее 0,8 кв.м., отделяемый от рабочей зоны НТО рольставней, оснащенной замком и обеспечивающей надежную защиту от несанкционированного проникновения внутрь НТО. Полотно рольставни изготовлено из алюминиевого сплава, фиксируется в закрытом и открытом состоянии. Произвольное открывание или закрывание рольставни не допускается. Пол тамбура застелен алюминиевым рифленым листом толщиной не менее 3 мм.

5.17. НТО по всему остекленному периметру оснащен защитными рольставнями с электроприводом, в алюминиевых профилях с защитно-декоративным покрытием. Рольставни имеют функцию аварийного ручного управления. Полотна внешних рольставень состоят из алюминиевых ламелей с наполнителем и фиксируются в закрытом и открытом состоянии. Произвольное открывание или закрывание защитных рольставень не допускается.

5.18. В фасадной части НТО предусмотрена ниша для установки торгового холодильника. В нише установлен пол, выдерживающий нагрузку не менее 400 кг./кв.м. В нишу установлен однодверный холодильник со стеклянной дверью с габаритными размерами не менее ВхШхГ(м.) 1,8х0,6х0,6 и не более ВхШхГ(м.) 2,0х0,65х0,65. Холодильник подключен к электрощиту напрямую, через отдельный автоматический выключатель. Дверь холодильника имеет электронный замок с дистанционным управлением. Нижняя компрессорная часть холодильника от стеклянной двери до пола закрыта алюминиевой композитной панелью (АКП). В нерабочее время ниша с холодильником закрывается рольставней на замок.

5.19. НТО оснащен системой кондиционирования и обогрева воздуха в соответствии с требованиями к отоплению и микроклимату СанПиН. Кондиционер состоит из двух блоков внешнего и внутреннего. Внешний блок установлен на крыше НТО, внутренний на задней стенке НТО в тамбуре или над торговым оборудованием, не ниже 30 см. от потолка. Кондиционер предназначен для всесезонного использования и оснащен устройством зимнего пуска УЗП, имеет функцию обогрева и охлаждения, дистанционное управление, таймер включения и выключения. Кондиционер подключается к электрощиту напрямую, через отдельный автоматический выключатель.

5.20. Для обогрева воздуха НТО оснащен двумя обогревателями конвекторного типа с терморегулятором. Обогреватели конвекторного типа подключаются к электрической

розеткам, которые располагаются в местах установки обогревателей, через отдельный автоматический выключатель.

5.21. НТО оснащен светодиодной подсветкой витрин и системой внутреннего освещения. Светодиодная лента герметична (покрыта защитным слоем), цвет свечения – холодный белый. Управление светодиодной подсветкой осуществляется изнутри НТО при помощи настенного электровыключателя.

5.22. Потолочные светильники светодиодные, либо бесстартерные люминесцентные, светильники оснащены пластиковыми матовыми рассеивателями. Управление системой внутреннего освещения осуществляется при помощи настенного электровыключателя. Уровень освещенности НТО соответствует требованиям СанПиН.

5.23. В НТО предусмотрено не менее 4 электрических розеток. Розетки наружные с заземлением и защитными шторками. Цвет розеток – белый.

5.24. Электропроводка и электрооборудование НТО устанавливаются в соответствии с "Правилами устройства электроустановок" (ПУЭ) СНиП 31-02. Электрооборудование НТО подключается через систему УЗО и автоматические выключатели и имеет заземление. Шкала прибора учета электроэнергии расположена не выше 1м 80 см от пола в соответствии с приказом РФ от 8.07.2002 №204 «Правила устройства электроустановок». Распределительный щит и электрооборудование в нем промаркированы в соответствии с ПУЭ. Электросчетчик имеет паспорт устройства.

5.25. Снаружи НТО оснащен силовым штепсельным разъемом для подключения к электросети. При воздушном типе подключения обеспечено расстояние от проводов ввода до поверхности земли не менее 2,75 м. Ввод допускается выполнять в стальных трубах.

5.26. НТО укомплектовано торговым оборудованием и оборудованием для складирования продукции, в соответствии со Спецификацией. Торговое оборудование белого или бело-алюминиевого цвета.

5.27. В соответствии с правилами санитарного содержания территорий, организации уборки и обеспечения чистоты и порядка в г. Москве от 9 ноября 1999 г. N 1018 НТО укомплектован одной металлической урной для уличного размещения объемом не менее 10 л.

6. Схема расстановки и состав торгового оборудования:

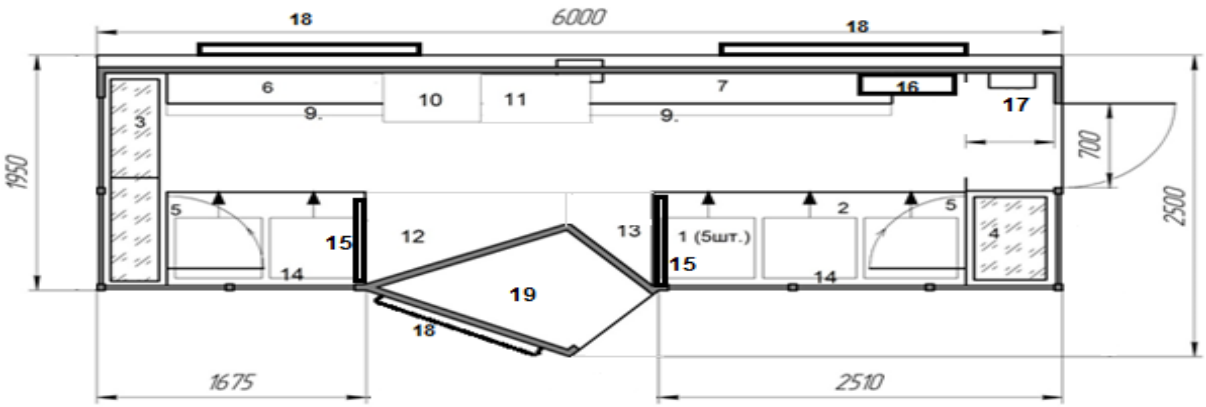

7. Состав торгового оборудования:

7.1. Тумба выкатная для выкладки ПП:

Материал: Ламинированная древесно-стружечная плита
Габаритные размеры (ВхШхГ, мм.): 900х550х600
Допустимые отклонения размеров: ± 10%
Конструкция оборудования:

- Передняя часть тумбы имеет наклон 35-40гр.

- На передней части тумбы расположены п-образные профили для размещения журналов с проволочными держателями. Глубина профиля 20-25мм. Высота проволочного держателя 200мм. Установлено 4 ряда журналов, расстояние между рядами 200 мм. (1-3 ряд снизу).

- Колёса тумбы установлены на литой резиновой или каучуковой шине, диаметр колеса не менее 80мм, ширина не менее 30мм. Под каждую пару колес уложены металлические полосы или направляющие профили, исключающие повреждение напольного покрытия и образования колеи. Тумба свободно выкатываться при полной загрузке продукции.

- Внутри тумбы установлены полки для складирования продукции и один выдвижной ящик.

Эскиз:

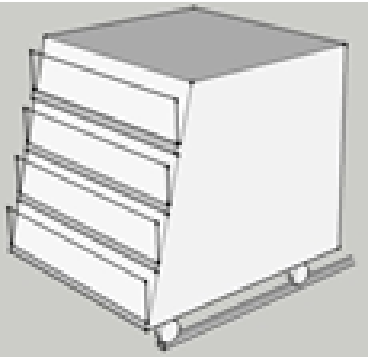

7.2. Столешница для выкладки ПП:

Материал: Ламинированная древесно-стружечная плита
Габаритные размеры (ВхШхГ, мм.): 30х1800/1200х650 (прав/лев)
Допустимые отклонения размеров: ± 10%
Конструкция оборудования:

- Столешница установлена над выкатными тумбами, на кронштейнах или опорах-ножках. Высота установки 950-970 мм. от пола.
- Столешница не препятствует выкатыванию тумб.
- Столешница установлена вплотную к фасадному остеклению НТО
- Под столешницей расположена светодиодная подсветка, обеспечивающая равномерное освещение передней части выкатных тумб с продукцией.
- Нагрузка на столешницу до 30 кг.

Эскиз:

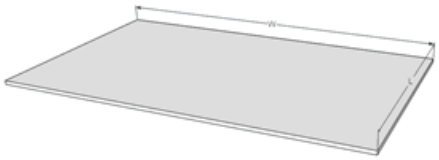

7.3. Стеллаж полочный большой для выкладки ТНП:

Материал: Сталь, лист перфорированный, окрашенный
Габаритные размеры (ВхШхГ, мм.): 2200х1520х300
Допустимые отклонения размеров: ± 10%
Конструкция оборудования:

- Количество полок в стеллаже – 7 шт.
- Ширина полок 300 мм.
- Полки регулируются по высоте с шагом 50 мм.
- Две верхние полки имеют наклон 30-45 гр. и бортик 20-25мм. для поддержания продукции в наклонном состоянии.

- Расстояние от остекления НТО до полок не превышает 20 мм.
- Максимальная нагрузка на одну полку до 30 кг.

Эскиз:

7.4. Стеллаж полочный малый для выкладки ТНП:

Материал: Сталь, лист перфорированный, окрашенный
Габаритные размеры (ВхШхГ, мм.): 2200х680х450
Допустимые отклонения размеров: ± 10%
Конструкция оборудования:

- Количество полок в стеллаже – 7 шт.
- Ширина полок 400 мм.
- Полки регулируются по высоте с шагом 50 мм.
- Две верхние полки имеют наклон 30-45 гр. и бортик 20-25мм. для поддержания продукции в наклонном состоянии.
- Расстояние от остекления НТО до полок не превышает 20 мм.
- Максимальная нагрузка на одну полку до 30 кг.

Эскиз:

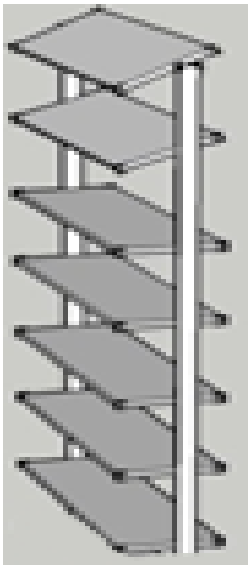

7.5. Стенд поворотный для выкладки журналов:

Материал: Сталь, лист перфорированный, окрашенный
Габаритные размеры (ВхШхГ, мм.): 870х600х100
Допустимые отклонения размеров: ± 10%
Конструкция оборудования:

- Стенд поворотный на 180гр. Предусмотрены фиксаторы в открытом и закрытом положении
- На стенде расположены п-образные профили для размещения журналов с проволочными держателями. Глубина профиля 20-25мм. Высота проволочного держателя 200мм. Установлено 6 рядов журналов, расстояние между рядами 150 мм. (1-5 ряд снизу).
- Максимальная нагрузка на стенд до 90 кг.

Эскиз:

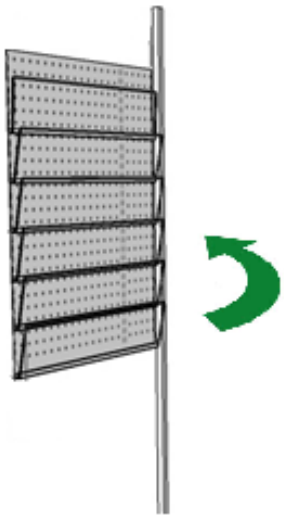

7.6. Стенд настенный малый для выкладки журналов:

Материал: Сталь, лист перфорированный, окрашенный
Габаритные размеры (ВхШхГ, мм.): 1350х1530х100
Допустимые отклонения размеров: ± 10%
Конструкция оборудования:

- На стенде расположены быть п-образные профили для размещения журналов с проволочными держателями. Глубина профиля 20-25мм. Высота проволочного держателя 200мм. Установлено 8 рядов журналов, расстояние между рядами 150 мм. (1-7ряд снизу).

Эскиз:

7.7. Стенд настенный большой для выкладки журналов:

Материал: Сталь, лист перфорированный, окрашенный
Габаритные размеры (ВхШхГ, мм.): 1350х2100х100
Допустимые отклонения размеров: ± 10%
Конструкция оборудования:

- На стенде расположены п-образные профили для размещения журналов с проволочными держателями. Глубина профиля 20-25мм. Высота проволочного держателя 200мм. Установлено 8 рядов журналов, расстояние между рядами 150 мм. (1-7ряд снизу).

Эскиз:

7.8. Стеллаж напольный малый для складирования продукции:

Материал: Ламинированная древесно-стружечная плита
Габаритные размеры (ВхШхГ, мм.): 850х1400х300
Допустимые отклонения размеров: ± 10%
Конструкция оборудования:
- Стеллаж разделен на секции для хранения продукции
- Допустимая нагрузка на одну секцию не менее 30 кг.

7.9. Стеллаж напольный большой для складирования продукции:

Материал: Ламинированная древесно-стружечная плита
Габаритные размеры (ВхШхГ, мм.): 850х1800х300
Допустимые отклонения размеров: ± 10%
Конструкция оборудования:
- Стеллаж разделен на секции для хранения продукции
- Допустимая нагрузка на одну секцию не менее 30 кг.

7.10. Стеллаж пристенный для складирования продукции:

Материал: Ламинированная древесно-стружечная плита
Габаритные размеры (ВхШхГ, мм.): 1850х600х400
Допустимые отклонения размеров: + 10%
Конструкция оборудования:
- Количество полок в стеллаже – 7 шт.
- Ширина полок 300 мм.
- Допустимая нагрузка на одну полку не менее 20 кг.

Эскиз:

7.11. Шкаф для инвентаря или складирования:

Материал: Ламинированная древесно-стружечная плита
Габаритные размеры (ВхШхГ, мм.): 1850х400х600
Допустимые отклонения размеров: ± 10%
Конструкция оборудования:

- Шкаф имеет дверь, предусмотрена возможность перевешивания двери (левая/правая).
- В комплектацию шкафа входит 4 съемных полки и штанга для одежды.
- Допустимая нагрузка на одну полку не менее 30 кг.

Эскиз:

7.12. Полки для складирования:

Материал: Ламинированная древесно-стружечная плита
Размер и конфигурацию полок определяют габариты места установки.
Конструкция оборудования:

- Полки не выступают за край столешницы
- Количество полок – 6 шт.
- Расстояние между полками 300-350 мм.
- Допустимая нагрузка на одну полку не менее 20 кг.

7.13. Полки для складирования:

Материал: Ламинированная древесно-стружечная плита
Габаритные размеры (ВхШхГ, мм.): 1500х650х400
Допустимые отклонения размеров: ± 10%
Конструкция оборудования:

- Количество полок – 6 шт.
- Расстояние между полками 300 мм.
- Допустимая нагрузка на одну полку не менее 20 кг.

7.14. Полка прозрачная фасадная для журналов (по верхнему краю фасада):

Материал: Сталь/алюминий, стекло/оргстекло
Габаритные размеры (ВхШхГ, мм.): 400х1100/1740х30 (правая/левая)
Допустимые отклонения размеров: ± 10%
Конструкция оборудования:

- Полка устанавливается по верхнему краю фасадного остекления, под углом 30-35 гр. к стеклу.
- Полка имеет бортик 20-25мм. для поддержания продукции при наклонном состоянии полки.
- Нагрузка на полку не более 10 кг.

Эскиз:

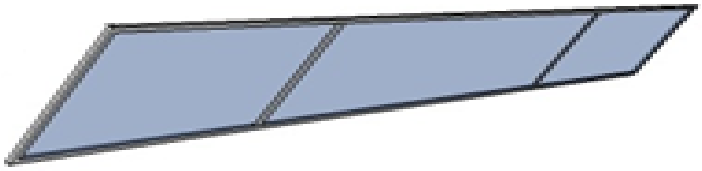

7.15. Стенд настенный средний для выкладки журналов (2 шт.):

Материал: Сталь, лист перфорированный, окрашенный
Габаритные размеры (ВхШхГ, мм.): 870х550х100
Допустимые отклонения размеров: ± 10%
Конструкция оборудования:

- На стенде расположены п-образные профили для размещения журналов с проволочными держателями. Глубина профиля 20-25мм. Высота проволочного держателя 200мм. Расположено 8 рядов журналов, расстояние между рядами 150 мм. (1-7ряд снизу).

Эскиз:

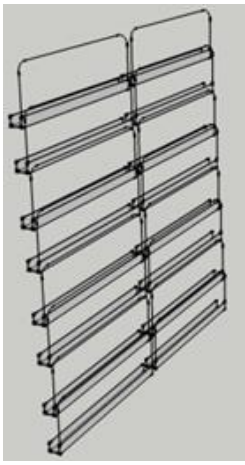

7.16. Щит электрический распределительный с электросчетчиком:

Габаритные размеры (ВхШхГ, мм.): не более 400х300х180

- Щит электрический настенный, имеет дверцу с прозрачным окошком для контроля показаний электросчетчика.
- Щит установлен на расстоянии 1800-1900 мм. от пола до верхнего края щита.

7.17. Кондиционер:

Тип:	**сплит-система**
Мощность охлаждение:	**2 ± 20% кВт**
Мощность обогрев:	**2 ± 20% кВт**
Уровень шума:	**не более 45 Дб**
Система зимнего пуска:	**есть**
Цвет корпуса:	**белый**
Дистан. управление:	**пульт ДУ**

7.18. Информационная конструкция:

(см.описание)

7.19. Холодильник

Тип:	однодверный, со стеклянной дверью
Диапазон внутренней темп.:	от +2до+8 град.
Температура эксплуатации:	от-10до+40 град.
Полезный объем:	не менее 350 л.
Габариты:	не менее ВхШхГ(м.) 1,8х0,6х0,6
	не более ВхШхГ(м.) 2,0х0,65х0,65

Тип 6. Киоск «Французский»
(площадь 9 кв.м.)

1. **Внешний вид Объекта (тип-6-9):**

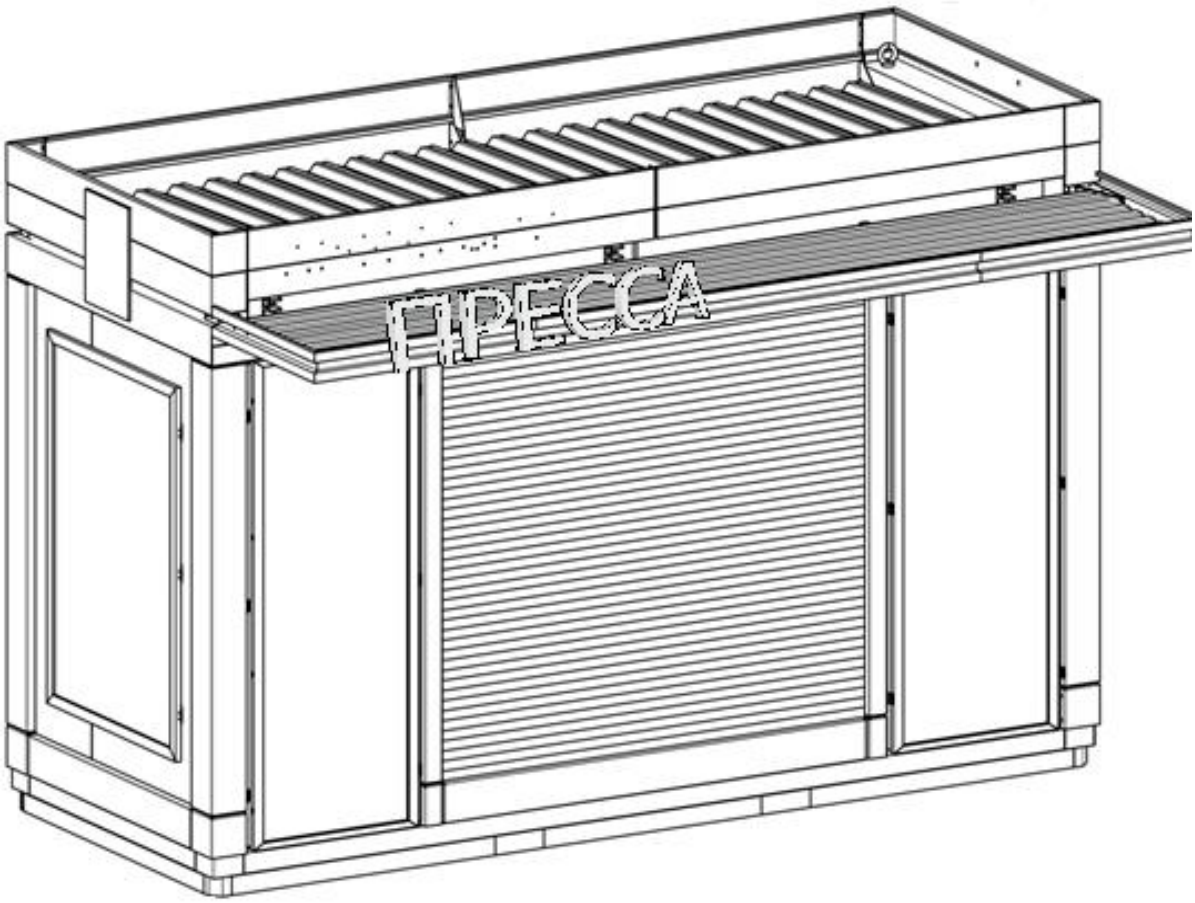

2. **Габаритные размеры Объекта (тип-6-9):**

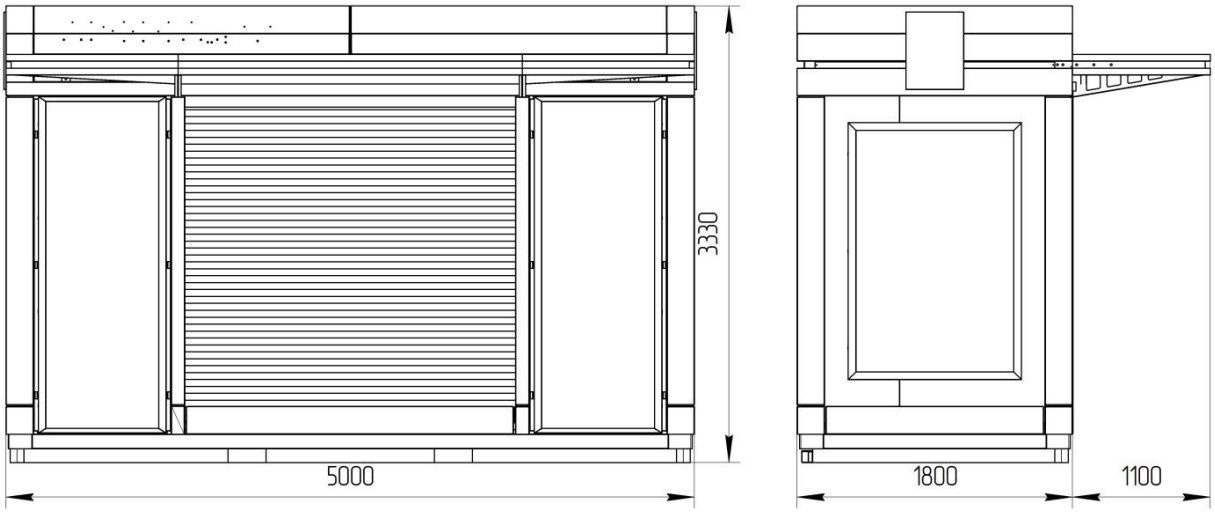

Наружные размеры НТО без козырька	
Длина х Глубина х Высота, мм	5000х1800х3300
Наружные размеры НТО с козырьком	

Длина х Глубина х Высота, мм	5000х2900х3300
Внутренние размеры НТО (максимальные)	
Длина х Глубина х Высота, мм	4800х1600х2400

Допускается отклонение от указанного размера - +/-0,5%

3. Технические характеристики:

Параметры	мин.	макс.
Общая площадь, м. кв.	9,0	9,0
Потребляемая мощность, кВт	3,5	5,0
Температура внешней среды при эксплуатации, град. С	- 25	+40
Тип конструкции	Стальная сборная	
Вес без торгового оборудования, кг	Не более 3500	
Срок службы, лет	10	
Гарантийный срок, мес.	36	

4. Состав Объекта:

4.1. Несущий стальной сборный каркас;
4.2. Пол, потолок, утепление 100 мм.;
4.3. Декоративные элементы внешней отделки (фриз, стены, цоколь из стальных окрашенных панелей, навес стальной окрашенный);
4.4. Внутренняя отделка;
4.5. Фасадные алюминиевые оконные конструкции;
4.6. Стальная входная дверь, внутренняя алюминиевая тамбурная дверь;
4.7. Защитные рольставни по фасаду;
4.8. Наружная вывеска «Пресса» с внутр. светодиодной подсветкой и датчиком освещенности – 1 шт.;
4.9. Информационные конструкции сити-формата - 2 шт.;
4.10. Информационные конструкции А0-формата - 4 шт.;
4.11. Электрический обогреватель- 2 шт.;
4.12. Холодильник высокий с одной стеклянной дверью -1 шт.;
4.13. Торговое оборудование под выкладку печатной продукции (в соответствии с комплектацией);
4.14. Стеллажи для складирования продукции (в соответствии с комплектацией);
4.15. Урна уличная металлическая для мусора объемом 10 л. – 1 шт.

5. Описание составных частей:

5.1. Несущий каркас со встроенными термоизолирующими панелями:

Каркас НТО выполнен из стального листа методом резки и гибки с нанесением эпоксидно-полиуретановым покрытием. Стенки каркаса со встроенными сэндвич панелями обеспечивают термоизоляцию внутреннего пространства. Толщина термоизоляционного материала не менее 100 мм для пола и потолка и не менее 50 мм для стен. Пол НТО застелен фанерой влагостойкой толщиной не менее 18мм, позволяющей произвести укладку линолеума. Потолок выполнен из ламинированной древесно-стружечной плиты.

Каркас обеспечивает горизонтальность установки относительно опорной поверхности, благодаря использованию регулируемых винтовых опор. Опоры регулируются снаружи и закрываться декоративным нащельником.

Внешний каркас НТО (без козырька), со всем оборудованием, приспособлен для погрузки-разгрузки с помощью стандартных подъемно-транспортных средств.

В тыльной части НТО предусмотрено место ввода силового кабеля питания.

В нижней части каркаса расположен цоколь, обеспечивающий горизонтальное размещение конструкции на месте монтажа за счет регулируемых опорных элементов.

5.2. Стены:

Стены изготовлены из многослойных сэндвич панелей, внешняя и внутренняя сторона из электролитически оцинкованной стали 0,5 – 0,7 мм с гладким высококачественным защитно-декоративным матовым покрытием полиэфирной краской белого цвета по ГОСТ Р 52146-2003 не менее 25 мкм. Внутренний наполнитель жесткий мелкоячеистый пенополиуретан, плотность 40-42 кг/м3, теплопроводность не более 0,019-0,022 Вт/(м*К). Толщина наполнителя не менее 50 мм. Обеспечено склеивание панелей струевым методом. Конструкция стен обеспечивает тепловые потери ниже установленных СНиП 2.04.14-88. Срок службы сэндвич панелей в условиях открытой атмосферы умеренного и холодного климата составляет не менее 10 лет.

5.3. Пол:

Секция пола изготовлена из стального листа толщиной 2,5мм в виде системы открытых профилей с нанесением эпоксидно-полиуретановым покрытием. Снизу секция пола подшита металлическим оцинкованным профлистом с-20. В середине слой утеплителя (минеральная вата) 100 мм, плотностью 12-24 кг/м3. Сверху на лаги настелена шлифованная влагостойкая березовая фанера 18мм.

Напольное покрытие не ниже 33 класса износостойкости. Постелен линолеум коммерческий, цвет однотонный без рисунка, серый или светло-серый. Стыки напольного покрытия спаяны, места примыкания к стенам закрыты плинтусом или уголком. При входе уложен алюминиевый порог.

5.4. Крыша:

Крыша НТО выполнена сборной на болтовых соединениях и представляет собой металлический каркас, облицованный по периметру фронтонами, выполненными из листовой стали и окрашенными порошковой краской. На нижней выступающей части козырька расположен тканевый волан декорирующий козырек под маркизу. Вверх крыши укрыт профилированным настилом с уклоном не менее 5%., обеспечивающим сток осадков через щели слива воды в торцевой части. Конструкция крыши обеспечивает тепловые потери ниже установленных СНиП 2.04.14-88 (СНиП 41-03-2003. Конструкция крыши и места ее сопряжения с фризами исключают накопление снега, воды, образование сосулек и возможность протечек при любых погодных условиях.

5.5. Декоративные элементы внешней отделки:

Фриз - изготовлен из стального листа толщиной 1,5 мм., в виде не замкнутых профилей с эпоксидно-полиуретановым лакокрасочным покрытием.

Цоколь - изготовлен из металлического листа 0,6 мм.

Наружная вывеска «ПРЕССА» размещается на фасадной части НТО, на передней части фриза. Вывеска изготовлена из светопрозрачного матового пластика белого цвета, в виде объемных букв, высотой не менее 180 мм. во влагозащищённом исполнении, а так

же оснащена внутренней светодиодной подсветкой и датчиком освещенности, для автоматического включения в темное время суток.

5.6. Остекление:

НТО имеет одну фронтальную витрину, с окном выдачи расположенным по центру. Витрина состоит из однокамерного стеклопакета. Профиль стеклопакета – алюминиевый и соответствует ГОСТ 22233-2001, механические показатели алюминиевых профилей соответствуют состоянию: «закаленное и искусственно состаренное» (для любой марки сплава, применяемого для изготовления профилей), минимальная толщина стенок алюминиевых профилей – 1,3мм. Крепление витрины осуществляется к каркасу НТО. Витрина закрывается при помощи роллетной системы.

Размеры открываемой внутренней витрины (внешние габариты)	
Высота х Ширина, мм	1445х3625

Допускается отклонение от указанного размера - +/-0,5 %

Внешние стекла НТО ламинированы слоем упрочняющей плёнкой с тыльной стороны стекла (ГОСТ Р 51136-98). Предусмотрена возможность замены стеклопакета снаружи НТО.

Окно выдачи расположено по фасаду модуля и выполнено в виде открывающейся внутрь фрамуги или портального остекления. Конструкция окна обеспечивает круглогодичное, многократное использование, с учетом надежной фиксации в открытом и закрытом положении.

5.7. Двери:

НТО оснащен внешней и внутренней дверями. Дверь внешняя: стальная дверь. Оборудована одним замком и устройствами жесткой фиксации в положении 45 и 90 градусов. Ручка тип: скоба.

Внутренняя тамбурная алюминиевая, исключает доступ посторонних в рабочую зону НТО с врезным замком с механическим выводом засова, без защелки.

5.8. Защитные рольставни:

Встроенные роллетные системы (рольставни) установлены изнутри НТО. Механизм открывания рольставней пружинно-инерционный. Полотна внешних рольставень состоят из ламелей с наполнителем. Рольставни фиксируются в закрытом и открытом состоянии. Произвольное открывание или закрывание защитных рольставень не допускается.

5.9. Информационные конструкции:

Информационные наружные конструкции сити-формата смонтированы на стенах НТО. 4 конструкции формата А0 на фасадной части НТО, две конструкции Сити-формата на боковых частях НТО. Информационные конструкции оснащены внутренней светодиодной подсветкой и датчиком освещенности, дополнительно управляемой изнутри НТО. В информационной конструкции предусмотрены зажимы для информационных материалов, обеспечивающих их плотное прилегание к стенке конструкции по всему периметру. Информационная конструкция имеет дверцу, состоящую из металлической или алюминиевой окрашенной рамы и остекленной оргстеклом (толщиной не менее 3 мм.) для размещения и регулярной замены информационных материалов. Дверца оснащена фиксаторами (не менее 3-х по длинной стороне) под шестигранный ключ 5мм., исключающими возможность несанкционированного открытия и размещения информационных материалов. Информационная конструкция исключает протечки,

образование конденсата и порчу информационных материалов под воздействием окружающей среды.

5.10. Электрификация и электрооборудование:

Электропроводка и электрооборудование НТО устанавливается в соответствии с "Правилами устройства электроустановок" (ПУЭ) СНиП 31-02. Электрооборудование НТО подключается через систему УЗО и автоматические выключатели и имеет заземление. Шкала прибора учета электроэнергии расположена не выше 1м 80см от пола в соответствии с приказом РФ от 8.07.2002 №204 «Правила устройства электроустановок». Распределительный щит и электрооборудование в нем промаркированы в соответствии с ПУЭ. Электросчетчик имеет паспорт устройства.

Снаружи НТО оснащен силовым влагозащищенным штепсельным разъемом для подключения к электросети. При воздушном типе подключения обеспечено расстояние от проводов ввода до поверхности земли не менее 2,75 м. Ввод допускается выполнять в стальных трубах.

5.11. Холодильник:

В НТО установлен холодильник. Холодильник подключен к электрощиту напрямую, через отдельный автоматический выключатель.

Тип:	однодверный, со стеклянной дверью
Диапазон внутренней темп.:	от +2до+8 град.
Температура эксплуатации:	от-10до+40 град.
Полезный объем:	не менее 350 л.
Габариты:	не менее ВхШхГ(м.) 1,8х0,6х0,6
	не более ВхШхГ(м.) 2,0х0,65х0,65

5.12. Обогреватели:

Для обогрева воздуха НТО оснащен двумя обогревателями конвекторного типа с терморегулятором. Обогреватели конвекторного типа подключены к электрической розеткам, которые располагаются в местах установки обогревателей, через отдельный автоматический выключатель.

5.13. Системы освещения:

НТО оснащен светодиодной подсветкой витрин и системой внутреннего освещения. Светодиодная лента герметичного исполнения (покрыта защитным слоем), цвет свечения – холодный белый. Управление светодиодной подсветкой осуществляется при помощи настенного внутреннего электровыключателя.

Потолочные светильники светодиодные, либо бесстартерные люминесцентные, светильники оснащены пластиковыми матовыми рассеивателями. Управление системой внутреннего освещения осуществляется при помощи настенного внутреннего электровыключателя. Уровень освещенности НТО соответствуют требованиям СанПиН.

В НТО предусмотрено не менее 4 электрических розеток. Розетки наружные с заземлением и защитными шторками. Цвет розеток – белый.

6. Состав торгового оборудования:

НТО укомплектовано торговым оборудованием и оборудованием для складирования продукции. Торговое оборудование белого или бело-алюминиевого цвета.

6.1. Центральная фасадная часть:

Торговый стол (прилавок) размещается по всей длине фасадной остекленной витрины. Витрина расположена под углом. Столешница изготавливается из ПВХ белого цвета.

В верхней части фасадной витрины предусмотрена полка для выкладки печатной продукции в полный формат со светодиодной подсветкой закрытого типа (с защитным слоем). За полкой расположена стальная антресоль (накопитель) для складирования, размером (ШхВхГ, мм.) 2400х320х490. Нагрузка на антресоль до 100 кг.

С внешней стороны фасада нижняя часть витрины имеет пять полок. Общая глубина полок 360 мм. Витрина имеет светодиодную подсветку.

С левой внешней стороны под столешницей расположен шкаф, с прозрачными 3-мя полками и прозрачной дверью (ШхВхГ, мм.) 1150х960х200.

Эскиз:

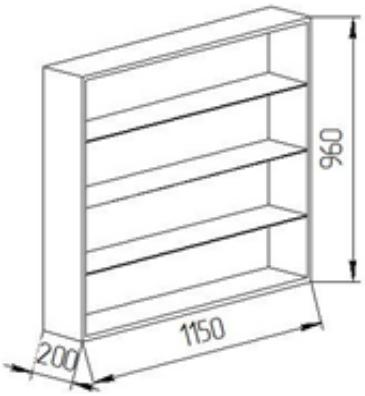

6.2. Задняя часть:

По всей стене задней части НТО установлены проволочные буклетницы для выкладки журналов.

Габаритные размеры (ВхШ, мм.): 1200х350

Количество: 10 шт.

Допустимые отклонения размеров: + 5%

Эскиз:

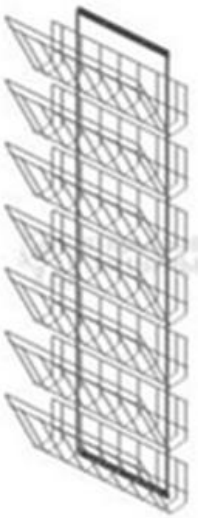

Под буклетницами для журналов установлены стеллажи для складирования продукции.

Материал: Ламинированная древесно-стружечная плита

Габаритные размеры (ВхШхГ, мм.): 410х1470х390

Количество: 2 шт.

Допустимые отклонения размеров: + 5%

Требования к конструкции оборудования:

- Стеллаж разделен на секции для хранения продукции.
- Допустимая нагрузка 100 кг.

Эскиз:

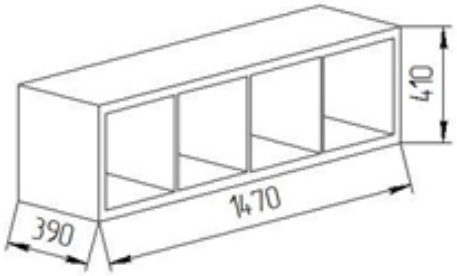

В левой внутренней части расположен стеллаж.

Материал: Ламинированная древесно-стружечная плита

Габаритные размеры (ВхШхГ, мм.): 1700х1000х300

Количество: 1 шт.

Допустимые отклонения размеров: + 5%

Конструкция оборудования:

- Стеллаж разделен на секции для размещения продукции.
- Допустимая нагрузка на одну секцию 10 кг.

Эскиз:

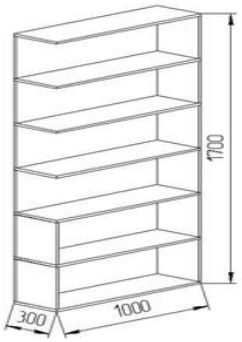

6.3. Тамбур, НТО:

С левой стороны в тамбуре на стене размещена проволочная буклетница для размещения печатной продукции. С правой стороны в тамбуре размещены две проволочные буклетницы для размещения печатной продукции.

Габаритные размеры (ВхШ, мм.): 2000х350

Общее количество: 3 шт.

Допустимые отклонения размеров: + 5%

Эскиз:

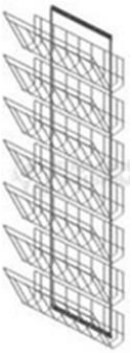

6.4. Металлические двери, НТО:

На левой двери с внутренней стороны размещены металлические буклетницы.

Габаритные размеры (ВхШ, мм.): 2000х350

Количество: 2 шт.

Допустимые отклонения размеров: + 5%

На правой двери с внутренней стороны размещены металлические буклетницы.

Габаритные размеры (ВхШ, мм.): 2000х350

Количество: 2 шт.

Допустимые отклонения размеров: + 5%

Эскиз:

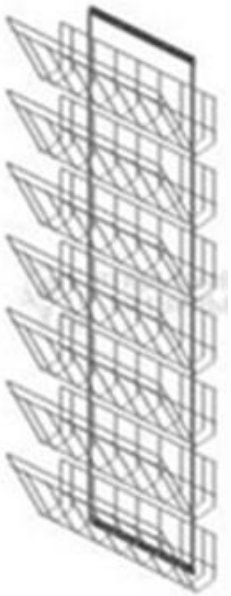

Тип 6. Киоск «Французский»
(площадь 10 кв.м.)

1. Внешний вид Объекта (тип – 6-10):

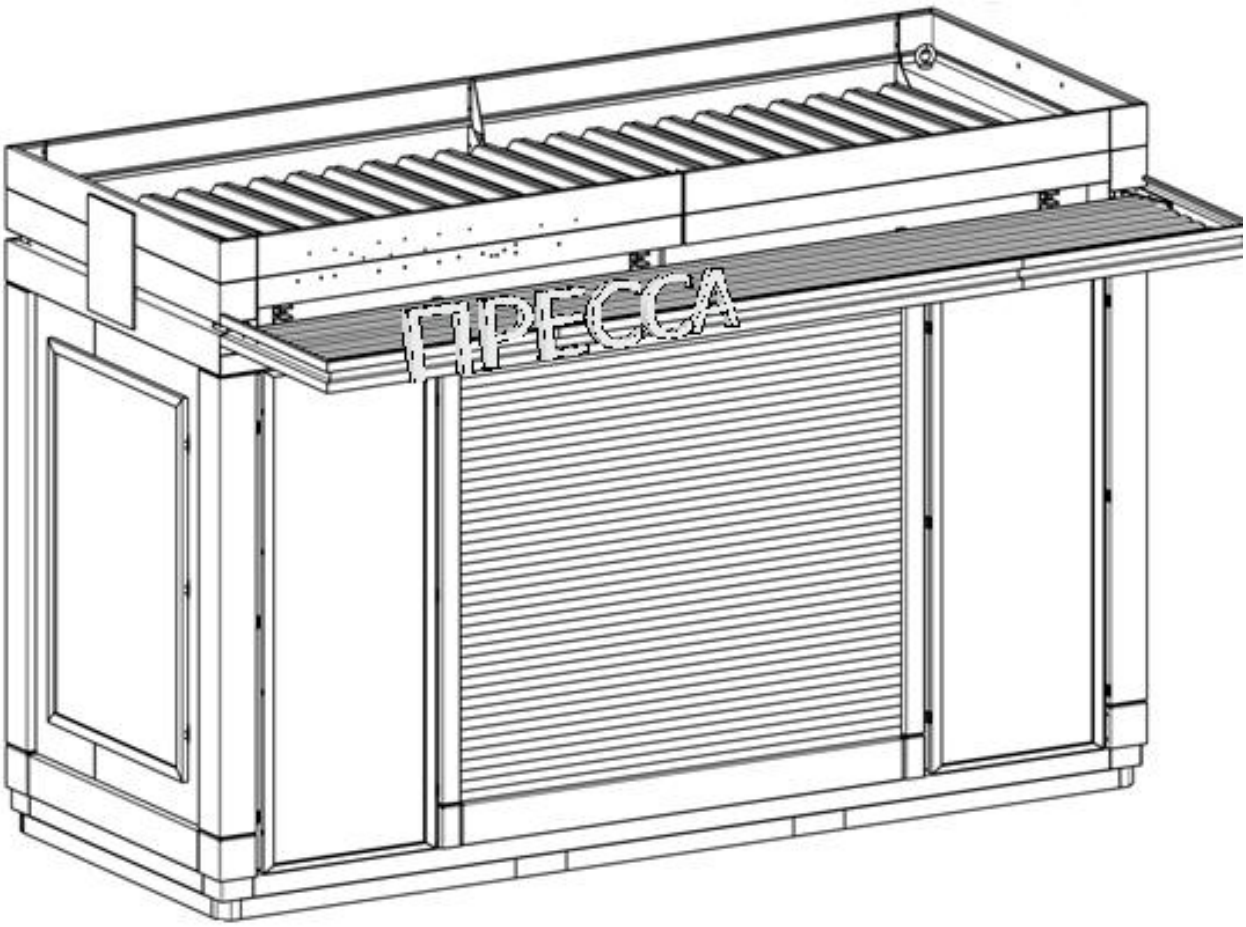

2. Габаритные размеры Объекта (тип 6-10):

Наружные размеры НТО без козырька	
Длина х Глубина х Высота, мм	5000х2000х3300
Наружные размеры НТО с козырьком	
Длина х Глубина х Высота, мм	5000х3100х3300
Внутренние размеры НТО (максимальные)	
Длина х Глубина х Высота, мм	4800х1800х2400

Допускается отклонение от указанного размера - +/-0,5%

3. Технические характеристики НТО:

Параметры	мин.	макс.
Общая площадь, м. кв.	10,0	10,0
Потребляемая мощность, кВт	3,5	5,0

Температура внешней среды при эксплуатации, град. С	- 25	+40
Тип конструкции	Стальная сборная	
Вес без торгового оборудования, кг	Не более 3500	
Срок службы, лет	10	
Гарантийный срок, мес.	24 месяца с даты установки.	

4. Состав Объекта:

4.1. Несущий стальной сборный каркас;
4.2. Пол, потолок, утепление 100 мм;
4.3. Декоративные элементы внешней отделки (фриз, стены, цоколь из стальных окрашенных панелей, навес стальной окрашенный);
4.4. Внутренняя отделка;
4.5. Безрамное остекление с торговым окном;
4.6. Стальная входная дверь, внутренняя алюминиевая тамбурная дверь;
4.7. Защитные рольставни по фасаду;
4.8. Наружная вывеска «Пресса» с внутренней светодиодной подсветкой и датчиком освещенности – 1 шт.;
4.9. Информационные конструкции сити-формата - 2 шт.;
4.10. Информационные конструкции АО-формата - 4 шт.;
4.11. Электрический обогреватель- 2 шт.;
4.12. Холодильник высокий с одной стеклянной дверью -1 шт.;
4.13. Торговое оборудование под выкладку печатной продукции (в соответствии с комплектацией);
4.14. Стеллажи для складирования продукции (в соответствии с комплектацией);
4.15. Углекислотный огнетушитель объемом 5 л. – 2 шт.;
4.16. Урна уличная металлическая для мусора объемом 10 л. – 1 шт.

5. Описание составных частей:

5.1. Несущий каркас со встроенными термоизолирующими панелями:

Каркас НТО выполнен из стального листа методом резки и гибки с нанесением эпокси-полиуретановым покрытием. Стенки каркаса со встроенными сэндвич-панелями обеспечивают термоизоляцию внутреннего пространства. Толщина термоизоляционного материала не менее 100 мм для пола и потолка и не менее 50 мм для стен. Пол НТО застелен фанерой толщиной не менее 18мм, позволяющей произвести укладку линолеума. Потолок выполнен из ламинированной древесно-стружечной плиты.

Каркас обеспечивает горизонтальность установки относительно опорной поверхности, благодаря использованию регулируемых винтовых опор. Опоры регулируются снаружи и закрываются декоративным нащельником.

Внешний каркас НТО (без козырька), со всем оборудованием, приспособлен для погрузки-разгрузки с помощью стандартных подъемно-транспортных средств.

В тыльной части НТО предусмотрено место ввода силового кабеля питания.

При транспортировании и хранении конструкций руководствоваться СНиП III-18-75 (п.1.107-1.III) «Правила производства и приемки работ. Металлические конструкции». Условия хранения и транспортирования металлоконструкций в части воздействия климатических факторов внешней среды должны отвечать условиям хранения 033 по ГОСТ 15160-69.

В нижней части каркаса расположен цоколь, обеспечивающий горизонтальное размещение конструкции на месте монтажа за счет регулируемых опорных элементов.

5.2. Стены:

Стены изготовлены из многослойных сэндвич-панелей, внешняя и внутренняя сторона из электролитически оцинкованной стали 0,5 – 0,7 мм с гладким высококачественным защитно-декоративным матовым покрытием полиэфирной краской белого цвета по ГОСТ Р 52146-2003 не менее 25 мкм. Внутренний наполнитель жесткий мелкоячеистый пенополиуретан, плотность 40-42 кг/м3, теплопроводность не более 0,019-0,022 Вт/(м*К). Толщина наполнителя не менее 50 мм. Обеспечено склеивание панелей струевым методом. Конструкция стен обеспечивает тепловые потери ниже установленных СНиП 2.04.14-88. Срок службы сэндвич-панелей в условиях открытой атмосферы умеренного и холодного климата составляет не менее 10 лет.

5.3. Пол:

Секция пола изготовлена из стального листа толщиной 2,5мм в виде системы открытых профилей с нанесением эпокси-полиуретановым покрытием. Снизу секция пола подшита металлическим оцинкованным профлистом с-20. В середине слой утеплителя (минеральная вата) 100 мм, плотностью 12-24 кг/м3. Сверху на лаги настелена шлифованная влагостойкая березовая фанера 18мм. 2.1.1. Напольное покрытие не ниже 32 класса износостойкости. Линолеум коммерческий, цвет однотонный без рисунка, серый или светло-серый. Стыки напольного покрытия спаяны, места примыкания к стенам закрыты плинтусом или уголком. При входе уложен алюминиевый порог.

5.4. Крыша:

Крыша НТО выполнена сборной на болтовых соединениях и представляет собой металлический каркас, облицованный по периметру фронтонами, выполненными из листовой стали и окрашенными порошковой краской. На нижней выступающей части козырька расположен тканевый волан декорирующий козырек под маркизу. Вверх крыши укрыт профилированным настилом с уклоном не менее 5%., обеспечивающим сток осадков через щели слива воды в торцевой части. Конструкция крыши обеспечивает тепловые потери ниже установленных СНиП 2.04.14-88 (СНиП 41-03-2003. Конструкция крыши и места ее сопряжения с фризами исключает накопление снега, воды, образование сосулек и возможность протечек при любых погодных условиях.

5.5. Декоративные элементы внешней отделки:

Фриз - изготовлен из стального листа толщиной 1,5 мм., в виде не замкнутых профилей с эпокси-полиуретановым лакокрасочным покрытием.

Цоколь - изготовлен из металлического листа 0,6 мм.

Наружная вывеска «ПРЕССА» размещается на фасадной части НТО, на передней части фриза. Вывеска изготовлена из светопрозрачного матового пластика белого цвета, в виде объемных букв, высотой не менее 180 мм. во влагозащищённом исполнении, а так же оснащена внутренней светодиодной подсветкой и датчиком освещенности, для автоматического включения в темное время суток.

5.6. Остекление:

НТО имеет безрамное раздвижное остекление, с окном выдачи расположенным по центру. Остекление выполнено из каленого стекла толщиной не менее 4 мм. Направляющие выполнены из алюминиевого профиля и соответствуют ГОСТ 22233-2001. Крепление направляющих осуществляется к каркасу НТО. Витрина закрывается при помощи роллерной системы.

Окно выдачи расположено по фасаду, оно вырезано с помощью алмазной резки в безрамном остеклении, края обработаны.

5.7. Двери:

НТО оснащен внешней и внутренней дверями. Двери внешние: распашные, стальные. Правая дверь оборудована одним замком и устройствами жесткой фиксации в положении от 45 до 90 градусов. Левая дверь оборудована запором и устройствами жесткой фиксации в положении от 45 до 90 градусов. Ручку предусмотрена тип: скоба.

Внутренняя тамбурная дверь алюминиевая, исключающая доступ посторонних в рабочую зону НТО с врезным замком с механическим выводом засова, без защелки.

5.8. Защитные рольставни:

Встроенные роллерные системы (рольставни) установлены изнутри НТО. Механизм открывания рольставней пружинно-инерционный. Полотна внешних рольставень состоят из ламелей с наполнителем. Рольставни фиксируются в закрытом и открытом состоянии. Произвольное открывание или закрывание защитных рольставень не допускается.

5.9. Информационные конструкции:

Информационные наружные конструкции сити-формата смонтированы на стенах НТО. 4 конструкции формата А0 на фасадной части НТО, две конструкции Сити-формата на боковых частях НТО. Информационные конструкции оснащены внутренней светодиодной подсветкой и датчиком освещенности, дополнительно управляемой изнутри НТО. В информационной конструкции предусмотрены зажимы для информационных материалов, обеспечивающих их плотное прилегание к стенке конструкции по всему периметру. Информационная конструкция имеет дверцу, состоящую из металлической или алюминиевой окрашенной рамы и остекленной оргстеклом (толщиной не менее 3 мм.) для размещения и регулярной замены информационных материалов. Дверца оснащена фиксаторами (не менее 3-х по длинной стороне) под шестигранный ключ 5мм., исключающими возможность несанкционированного открытия и размещения

информационных материалов. Информационная конструкция исключает протечки, образование конденсата и порчу информационных материалов под воздействием окружающей среды.

5.10. Электрификация и электрооборудование:

Электропроводка и электрооборудование НТО установлены в соответствии с "Правилами устройства электроустановок" (ПУЭ) СНиП 31-02. Электрооборудование НТО подключено через систему УЗО и автоматические выключатели и имееть заземление. Шкала прибора учета электроэнергии расположена не выше 1м 80см от пола в соответствии с приказом РФ от 8.07.2002 №204 «Правила устройства электроустановок». Распределительный щит и электрооборудование в нем промаркированы в соответствии с ПУЭ. Электросчетчик имеют паспорт устройства.

Снаружи НТО оснащен силовым штепсельным разъемом для подключения к электросети. При воздушном типе подключения обеспечено расстояние от проводов ввода до поверхности земли не менее 2,75 м. Ввод допускается выполнять в стальных трубах.

Для обогрева воздуха НТО оснащен двумя обогревателями конвекторного типа с терморегулятором. Обогреватели конвекторного типа подключаются к электрической розеткам, которые располагаются в местах установки обогревателей, через отдельный автоматический выключатель.

НТО оснащен светодиодной подсветкой витрин и системой внутреннего освещения. Светодиодная лента покрыта защитным слоем, цвет свечения – холодный белый. Управление светодиодной подсветкой осуществляется при помощи настенного электровыключателя.

Потолочные светильники светодиодные, либо бесстартерные люминесцентные светильники оснащены пластиковыми матовыми рассеивателями. Управление системой внутреннего освещения осуществляется при помощи настенного электровыключателя. Уровень освещенности НТО соответствует требованиям СанПиН.

В НТО предусмотрено не менее 4 электрических розеток. Розетки наружные с заземлением и защитными шторками. Цвет розеток – белый.

Принципиальная электрическая схема НТО:

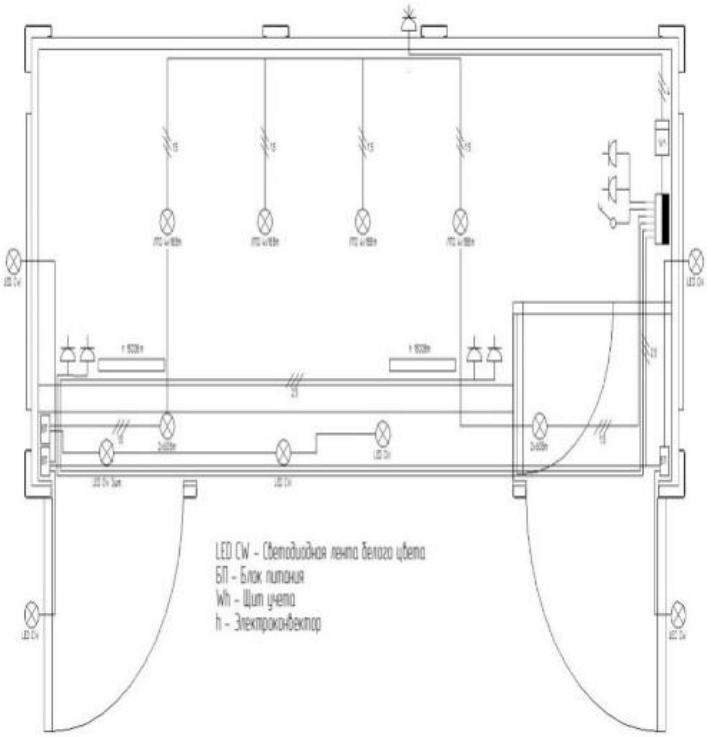

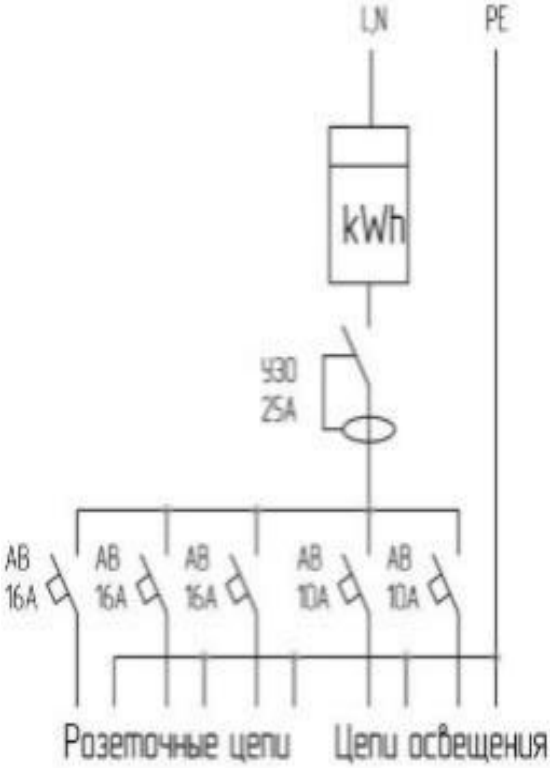

Расчет электрической мощности

Освещение	0,75 кВт
Эл.приборы	0,5 кВт
Обогреватели	3,0 кВт
Итого:	**4,25 кВт**

Расчетная мощность составляет – 5,75 кВт (вводной автомат на 40-А)

6. Противопожарная безопасность:

НТО отвечаеть противопожарным требованиям и нормам пожарной безопасности НПБ 103-95, введенным в действие приказом ГУГПС МВД России от 31.01.1995 г. N 5.

НТО укомплектован баллонным ручным огнетушителем, объемом не менее 5 л.

7. Торговое оборудование:

НТО укомплектовано торговым оборудованием и оборудованием для складирования продукции. Торговое оборудование белого или бело-алюминиевого цвета.

7.1. Центральная фасадная часть:

Торговый стол (прилавок) размещается по всей длине фасадной остекленной витрины. Прилавок изготовлен из труб квадратного сечения с наклонной поверхностью стола 5-15% к покупателю. Столешница изготовлена из пластика белого цвета. Под торговым окном со стороны продавца установлен рабочий откидной стол. Изготовлен из стали с окраской порошком в белый цвет. Крепится к каркасу НТО. Предусмотрена возможность его складывания под прилавком.

В верхней части фасадной витрины предусмотрена светопрозрачная, наклонная под углом 30-35гр. к фасаду, полка для выкладки печатной продукции в полный формат со светодиодной подсветкой. Над светопрозрачной полкой стальная антресоль (накопитель) для складирования, размером (ШхВхГ, мм.) 2400х320х490. Нагрузка на антресоль до 100 кг.

С внешней стороны фасада нижняя часть витрины имеет наклон.

Вдоль витрины п-образные профили для размещения журналов с проволочными держателями. Глубина профиля 30-40мм. Высота проволочного держателя 200мм. Не менее 4-х рядов журналов, расстояние между рядами не более 200 мм. Витрина имеет светодиодную подсветку. С левой внешней стороны под столешницей расположен шкаф, с прозрачными 3-мя полками и прозрачной дверью (ШхВхГ, мм.) 1150х960х200.

7.2. Задняя часть:

По всей стене задней части НТО установлены проволочные буклетницы для выкладки журналов.

Габаритные размеры (ВхШ, мм.): 1200х350

Количество: 10 шт. 7 рядов.

Допустимые отклонения размеров: + 5%

Под стендами для журналов установлены стеллажи для складирования продукции.

Материал: Ламинированная древесно-стружечная плита

Габаритные размеры (ВхШхГ, мм.): 850х2400х300

Допустимые отклонения размеров: + 5%

Конструкция оборудования:

- Стеллаж разделен на секции для хранения продукции. Допустимая нагрузка на одну секцию не менее 40 кг.

В левой внутренней части расположен стеллаж.

Материал: Ламинированная древесно-стружечная плита

Габаритные размеры (ВхШхГ, мм.): 1700х1000х300

Количество: 1 шт.

Допустимые отклонения размеров: + 5%

Конструкция оборудования:

- Стеллаж разделен на секции для размещения продукции.
- Допустимая нагрузка на одну секцию 10 кг.

7.3. Поворотные створки НТО, тамбур:

С левой стороны в тамбуре на стене размещена проволочная буклетница для размещения печатной продукции.

С правой стороны в тамбуре размещены две проволочные буклетницы для размещения печатной продукции.

Габаритные размеры (ВхШ, мм.): 2000х350

Общее количество: 3 шт. 11 рядов.

Допустимые отклонения размеров: + 5%

На левой двери с внутренней стороны размещены металлические буклетницы.

Габаритные размеры (ВхШ, мм.): 2000х350

Количество: 2 шт. 11 рядов.

Допустимые отклонения размеров: + 5%

На правой двери с внутренней стороны размещены металлические буклетницы.

Габаритные размеры (ВхШ, мм.): 2000х350

Количество: 2 шт. 11 рядов.

Допустимые отклонения размеров: + 5%

7.4. Холодильник:

В НТО установлен холодильник. Холодильник подключен к электрощиту напрямую, через отдельный автоматический выключатель.

Тип:	однодверный, со стеклянной дверью
Диапазон внутренней темп.:	от +2до+8 град.
Температура эксплуатации:	от-10до+40 град.
Полезный объем:	не менее 350 л.
Габариты:	не менее ВхШхГ(м.) 1,8х0,6х0,6
	не более ВхШхГ(м.) 2,0х0,65х0,65

8. Безопасность и воздействие на окружающую среду:

В соответствии с правилами санитарного содержания территорий, организации уборки и обеспечения чистоты и порядка в г. Москве от 9 ноября 1999 г. N 1018 НТО укомплектован одной металлической урной для уличного размещения объемом не менее 10 л.

Применяемые материалы и оборудование соответствуют требованиям безопасности и воздействия на окружающую среду, имеют сертификаты соответствия или задекларированы в установленном порядке.

Приложение №3 к
Извещению
о проведении Конкурса

Начальная (минимальная) цена Лотов Конкурса № 99
на право заключения Договора на осуществление торговой деятельности (оказание услуг) в нестационарном торговом объекте со специализацией «Печать» вида «Киоск»

Расчет начальной (минимальной) цены Лотов Конкурса осуществляется в соответствии с требованиями Федерального закона от 28 декабря 2009 г. № 381-ФЗ «Об основах государственного регулирования торговой деятельности в Российской Федерации», постановления Правительства Москвы от 03.02.2011 № 26-ПП «О размещении нестационарных торговых объектов, расположенных в городе Москве на земельных участках, в зданиях, строениях и сооружениях, находящихся в государственной собственности» и приказом Департамента средств массовой информации и рекламы города Москвы от 29 мая 2018 г. № 02-02-153/18 «Об утверждении Порядка организации и проведения торгов на право заключения договора на осуществление торговой деятельности в нестационарном торговом объекте со специализацией «Печать» и рассчитывается по формуле:

$$\mathbf{Ц_{min} = П_x \times S_x \times M,}$$

где:

S_x – площадь НТО ($м^2$);

$П_x$ (руб.) - фиксированная ежемесячная плата за право осуществления торговой деятельности (оказание услуг) за 1 $м^2$ площади НТО в зависимости от места размещения НТО;

М – срок действия Договора в месяцах.

п/п	Округ	Район	Адресные ориентиры места размещения НТО	Тип НТО	Площадь НТО, S ($м^2$)	Фиксированная ежемесячная плата		Срок действия Договора М (мес.)	$Ц_{min}$ (руб.)	Наличие подключения НТО к электрическим сетям (да/нет/неприменимо)
						$П_x$ (руб.)	$П_x$ с учетом S_x НТО (руб.)			
Лот №4203										
1	СВАО	Отрадное	ул. Декабристов, вл. 29	4	6	1 500,00	9 000,00	60	540 000,00	да
2	СВАО	Отрадное	ул. Декабристов, вл. 8, к. 1	4	9	1 500,00	13 500,00	60	810 000,00	да
Цена Лота ($Ц_{min}$)									**1 350 000,00**	
Лот №4204										
1	СВАО	Бабушкинский	Радужная ул.,15, корп.1	4	6	1 500,00	9 000,00	60	540 000,00	да
2	СВАО	Ярославский	Дудинка ул. пересечение с Хибинским проездом	4	9	1 500,00	13 500,00	60	810 000,00	да
Цена Лота ($Ц_{min}$)									**1 350 000,00**	
Лот №4205										
1	СВАО	Южное Медведково	пр. Дежнева, вл. 2А	2	6	1 500,00	9 000,00	60	540 000,00	да
Цена Лота ($Ц_{min}$)									**540 000,00**	
Лот №4206										
1	СВАО	Южное Медведково	ул. Полярная, 2	4	6	1 500,00	9 000,00	60	540 000,00	да
Цена Лота ($Ц_{min}$)									**540 000,00**	
Лот №4207										
1	ЮАО	Даниловский	Трофимова ул., вл.3	4	9	1 500,00	13 500,00	60	810 000,00	да
Цена Лота ($Ц_{min}$)									**810 000,00**	
Лот №4208										
1	СВАО	Алтуфьевский	Ул. Инженерная, 9	4	9	1 500,00	13 500,00	60	810 000,00	да
2	СЗАО	Строгино	Таллинская ул., вл. 8	4	9	1 500,00	13 500,00	60	810 000,00	да
3	СЗАО	Строгино	Маршала Катукова ул., вл. 9, к. 1	4	9	1 500,00	13 500,00	60	810 000,00	да
Цена Лота ($Ц_{min}$)									**2 430 000,00**	

п/п	Округ	Район	Адресные ориентиры места размещения НТО	Тип НТО	Площадь НТО, S ($м^2$)	Фиксированная ежемесячная плата		Срок действия Договора М (мес.)	$Ц_{min}$ (руб.)	Наличие подключения НТО к электрическим сетям (да/нет/неприменимо)
						$П_x$ (руб.)	$П_x$ с учетом S_x НТО (руб.)			
Лот №4209										
1	СЗАО	Строгино	Маршала Катукова, вл. 18	2	6	1 500,00	9 000,00	60	540 000,00	да
2	СЗАО	Строгино	Строгинский б-р, вл. 23	4	9	1 500,00	13 500,00	60	810 000,00	да
Цена Лота ($Ц_{min}$)									**1 350 000,00**	
Лот №4210										
1	ЮАО	Нагорный	Варшавское ш., вл. 30, стр. 3	4	9	1 500,00	13 500,00	60	810 000,00	да
2	ЮАО	Нагорный	ст. м. Нагатинская	4	9	1 500,00	13 500,00	60	810 000,00	да
Цена Лота ($Ц_{min}$)									**1 620 000,00**	
Лот №4211										
1	ЮАО	Орехово-Борисово Северное	Генерала Белова ул., вл. 33/19	6	9	1 500,00	13 500,00	60	810 000,00	да
2	ЮАО	Орехово-Борисово Северное	Генерала Белова ул., вл.29	2	6	1 500,00	9 000,00	60	540 000,00	да
Цена Лота ($Ц_{min}$)									**1 350 000,00**	
Лот №4212										
1	ЮЗАО	Черемушки	Нахимовский проспект, вл. 33	2	6	1 500,00	9 000,00	60	540 000,00	да
2	ЮЗАО	Черемушки	Обручева ул., вл. 55	4	6	1 500,00	9 000,00	60	540 000,00	да
3	ЮЗАО	Черемушки	Профсоюзная ул., вл.32, к.1	4	6	1 500,00	9 000,00	60	540 000,00	да
Цена Лота ($Ц_{min}$)									**1 620 000,00**	
Лот №4213										
1	ЮЗАО	Теплый Стан	Академика Бакулева ул., вл.14	4	6	1 500,00	9 000,00	60	540 000,00	да
2	ЮЗАО	Ясенево	Новоясеневский проспект, (восточный выход ст.м. «Новоясеневская»)	6	9	1 500,00	13 500,00	60	810 000,00	да
Цена Лота ($Ц_{min}$)									**1 350 000,00**	
Лот №4214										
1	ЗАО	Кунцево	Ельнинская ул., д.19	4	12	1 500,00	18 000,00	60	1 080 000,00	да
2	САО	Головинский	Авангардная ул., 7/10	4	9	1 500,00	13 500,00	60	810 000,00	да
3	ЮАО	Москворечье-Сабурово	Каширское ш., вл. 28, корп.1 (ст.метро «Каширская»)	4	9	1 500,00	13 500,00	60	810 000,00	да
Цена Лота ($Ц_{min}$)									**2 700 000,00**	
Лот №4215										
1	ЮВАО	Выхино-Жулебино	Академика Скрябина, вл. 1/58	4	9	1 500,00	13 500,00	60	810 000,00	да
2	СВАО	Останкинский	Академика Королева, вл. 9, к. 1	4	9	1 500,00	13 500,00	60	810 000,00	да
3	ЗАО	Кунцево	Ельнинская ул., вл. 23	2	6	1 500,00	9 000,00	60	540 000,00	да
Цена Лота ($Ц_{min}$)									**2 160 000,00**	

п/п	Округ	Район	Адресные ориентиры места размещения НТО	Тип НТО	Площадь НТО, S ($м^2$)	Фиксированная ежемесячная плата		Срок действия Договора М (мес.)	$Ц_{min}$ (руб.)	Наличие подключения НТО к электрическим сетям (да/нет/неприменимо)
						$П_x$ (руб.)	$П_x$ с учетом S_x НТО (руб.)			
Лот №4216										
1	ВАО	Преображенское	Б.Черкизовская ул., вл. 3	4	9	1 500,00	13 500,00	60	810 000,00	да
2	ВАО	Преображенское	Халтуринская ул., вл.15	4	9	1 500,00	13 500,00	60	810 000,00	да
3	ЗАО	Дорогомилово	Кутузовский пр., вл.43	1	6	1 500,00	9 000,00	60	540 000,00	да
4	ЗАО	Ново-Переделкино	Боровское ш., вл.37, к.2	2	6	1 200,00	7 200,00	60	432 000,00	да
5	ЗАО	Ново-Переделкино	Новопеределкинская, вл.14А	4	9	1 200,00	10 800,00	60	648 000,00	да
6	ЗАО	Раменки	Университетский пр-т, д.21, корп. 2	4	6	1 500,00	9 000,00	60	540 000,00	да
7	ЗАО	Солнцево	Авиаторов ул., вл.14	4	9	1 200,00	10 800,00	60	648 000,00	да
8	ЗАО	Солнцево	Солнцевский пр-т, вл.24	4	9	1 200,00	10 800,00	60	648 000,00	да
Цена Лота ($Ц_{min}$)									**5 076 000,00**	
Лот №4217										
1	САО	Бескудниковский	Бескудниковский бульвар, вл. 40, корп. 1	4	9	1 500,00	13 500,00	60	810 000,00	да
2	САО	Бескудниковский	Дмитровское ш., вл. 105	4	9	1 500,00	13 500,00	60	810 000,00	да
3	САО	Восточное Дегунино	Дмитровское шоссе, вл. 98	4	9	1 500,00	13 500,00	60	810 000,00	да
4	САО	Головинский	Онежская ул., вл. 9/4	4	9	1 500,00	13 500,00	60	810 000,00	да
5	САО	Коптево	Коптевский б-р.,вл.11	4	9	1 500,00	13 500,00	60	810 000,00	да
6	САО	Коптево	Михалковская ул., д.20	4	9	1 500,00	13 500,00	60	810 000,00	да
Цена Лота ($Ц_{min}$)									**4 860 000,00**	
Лот №4218										
1	ЮАО	Орехово-Борисово Северное	Маршала Захарова ул., вл.16	2	6	1 500,00	9 000,00	60	540 000,00	да
2	ЮЗАО	Черемушки	Профсоюзная ул., вл. 21	6	9	1 500,00	13 500,00	60	810 000,00	да
3	ЮЗАО	Черемушки	Профсоюзная ул., вл. 30-32	6	9	1 500,00	13 500,00	60	810 000,00	да
4	ЮЗАО	Черемушки	Херсонская ул., вл. 20	4	6	1 500,00	9 000,00	60	540 000,00	да
5	ЮЗАО	Южное Бутово	Южнобутовская ул., д.107	2	6	1 200,00	7 200,00	60	432 000,00	да
6	ЮЗАО	Ясенево	Рокотова ул., вл.5	2	6	1 500,00	9 000,00	60	540 000,00	да
Цена Лота ($Ц_{min}$)									**3 672 000,00**	
Лот №4219										
1	СЗАО	Строгино	Исаковского ул., вл. 16, к. 1	4	9	1 500,00	13 500,00	60	810 000,00	да
Цена Лота ($Ц_{min}$)									**810 000,00**	
Лот №4220										
1	СЗАО	Строгино	Исаковского ул., вл. 33/1	2	6	1 500,00	9 000,00	60	540 000,00	да
Цена Лота ($Ц_{min}$)									**540 000,00**	
Лот №4221										
1	ЮАО	Орехово-Борисово Южное	Домодедовская ул., вл. 24	4	9	1 500,00	13 500,00	60	810 000,00	да
Цена Лота ($Ц_{min}$)									**810 000,00**	
Лот №4222										
1	ЮАО	Орехово-Борисово Южное	Ясеневая, д.39	4	9	1 500,00	13 500,00	60	810 000,00	да
Цена Лота ($Ц_{min}$)									**810 000,00**	
Лот №4223										
1	ЮАО	Чертаново Южное	Варшавское ш., вл. 143-145	4	9	1 500,00	13 500,00	60	810 000,00	да
Цена Лота ($Ц_{min}$)									**810 000,00**	

п/п	Округ	Район	Адресные ориентиры места размещения НТО	Тип НТО	Площадь НТО, S ($м^2$)	Фиксированная ежемесячная плата		Срок действия Договора М (мес.)	$Ц_{min}$ (руб.)	Наличие подключения НТО к электрическим сетям (да/нет/неприменимо)
						$П_x$ (руб.)	$П_x$ с учетом S_x НТО (руб.)			
Лот №4224										
1	ЮВАО	Нижегородский	Рязанский пр-т, вл. 27	4	9	1 500,00	13 500,00	60	810 000,00	да
Цена Лота ($Ц_{min}$)									**810 000,00**	
Лот №4225										
1	ЮЗАО	Гагаринский	Ленинский проспект, вл.41	4	6	1 500,00	9 000,00	60	540 000,00	да
Цена Лота ($Ц_{min}$)									**540 000,00**	
Лот №4226										
1	ЮЗАО	Теплый Стан	Ленинский проспект, вл.123	4	12	1 500,00	18 000,00	60	1 080 000,00	да
Цена Лота ($Ц_{min}$)									**1 080 000,00**	
Лот №4227										
1	ЮЗАО	Теплый Стан	Теплый Стан ул., д.31	4	9	1 500,00	13 500,00	60	810 000,00	да
Цена Лота ($Ц_{min}$)									**810 000,00**	
Лот №4228										
1	СВАО	Марьина роща	Шереметьевская ул., д. 35	2	6	1 500,00	9 000,00	60	540 000,00	да
Цена Лота ($Ц_{min}$)									**540 000,00**	
Лот №4229										
1	СВАО	Останкинский	1-я Останкинская ул., 37/39	4	9	1 500,00	13 500,00	60	810 000,00	да
Цена Лота ($Ц_{min}$)									**810 000,00**	
Лот №4230										
1	СВАО	Свиблово	ул.Снежная, 27	4	9	1 500,00	13 500,00	60	810 000,00	да
Цена Лота ($Ц_{min}$)									**810 000,00**	
Лот №4231										
1	ЮАО	Бирюлево Восточное	Михневская ул., вл. 11 Платформа Бирюлево-Пассажирская)	6	10	1 500,00	15 000,00	60	900 000,00	да
Цена Лота ($Ц_{min}$)									**900 000,00**	
Лот №4232										
1	ЮАО	Царицыно	Кавказский бульв., вл. 18	2	6	1 500,00	9 000,00	60	540 000,00	да
Цена Лота ($Ц_{min}$)									**540 000,00**	
Лот №4233										
1	ЮАО	Нагатино-Садовники	Пересечение Академика Миллионщикова ул. и Коломенского пр.	4	9	1 500,00	13 500,00	60	810 000,00	да
Цена Лота ($Ц_{min}$)									**810 000,00**	
Лот №4234										
1	ЗАО	Ново-Переделкино	Чоботовская ул., вл.1	4	9	1 200,00	10 800,00	60	648 000,00	да
Цена Лота ($Ц_{min}$)									**648 000,00**	
Лот №4235										
1	ЗАО	Раменки	Ул.Удальцова, д.85	2	6	1 500,00	9 000,00	60	540 000,00	да
Цена Лота ($Ц_{min}$)									**540 000,00**	

п/п	Округ	Район	Адресные ориентиры места размещения НТО	Тип НТО	Площадь НТО, S ($м^2$)	Фиксированная ежемесячная плата		Срок действия Договора М (мес.)	$Ц_{min}$ (руб.)	Наличие подключения НТО к электрическим сетям (да/нет/неприменимо)
						$П_x$ (руб.)	$П_x$ с учетом S_x НТО (руб.)			
Лот №4236										
1	СЗАО	Строгино	Твардовского ул., вл. 21, корп. 1 (напротив)	4	9	1 500,00	13 500,00	60	810 000,00	да
Цена Лота ($Ц_{min}$)									**810 000,00**	
Лот №4237										
1	ЮВАО	Марьино	Люблинская ул. 165	6	9	1 500,00	13 500,00	60	810 000,00	да
2	ЮВАО	Марьино	Новочеркасский бульв. 7	4	9	1 500,00	13 500,00	60	810 000,00	да
3	ЮВАО	Печатники	Шоссейная ул., вл.37	4	6	1 500,00	9 000,00	60	540 000,00	да
Цена Лота ($Ц_{min}$)									**2 160 000,00**	
Лот №4238										
1	СЗАО	Северное Тушино	б-р Яна Райниса, вл.2	6	9	1 500,00	13 500,00	60	810 000,00	да
Цена Лота ($Ц_{min}$)									**810 000,00**	
Лот №4239										
1	СЗАО	Митино	Ангелов пер., вл. 2	2	6	1 200,00	7 200,00	60	432 000,00	да
2	СЗАО	Митино	Генерала Белобородова ул., вл.29	4	9	1 200,00	10 800,00	60	648 000,00	да
3	СЗАО	Митино	Митинская, вл. 41	2	6	1 200,00	7 200,00	60	432 000,00	да
4	ЦАО	Мещанский	Проспект Мира, вл. 49	4	9	1 650,00	14 850,00	60	891 000,00	нет
5	СВАО	Алексеевский	проспект Мира, вл. 112-114	4	9	1 500,00	13 500,00	60	810 000,00	да
Цена Лота ($Ц_{min}$)									**3 213 000,00**	
Лот №4240										
1	ЗАО	Ново-Переделкино	Ск.Мухиной, вл.6	2	6	1 200,00	7 200,00	60	432 000,00	да
2	ЮВАО	Кузьминки	Волгоградский просп., вл. 119-121	2	6	1 500,00	9 000,00	60	540 000,00	нет
3	ТиНАО	Московский	Радужная ул., д. 18	6	10	1 200,00	12 000,00	60	720 000,00	да
Цена Лота ($Ц_{min}$)									**1 692 000,00**	
Лот №4241										
1	ВАО	Восточное Измайлово	11-я Парковая ул., вл. 9/35	4	9	1 500,00	13 500,00	60	810 000,00	да
2	ВАО	Восточное Измайлово	Сиреневый бульв., вл. 64	4	9	1 500,00	13 500,00	60	810 000,00	да
3	ВАО	Восточный	Главная ул., вл.29	4	9	1 200,00	10 800,00	60	648 000,00	да
4	ВАО	Измайлово	Измайловский просп., вл.53/2	4	9	1 500,00	13 500,00	60	810 000,00	да
Цена Лота ($Ц_{min}$)									**3 078 000,00**	
Лот №4242										
1	ЗАО	Дорогомилово	Кутузовский пр., вл.29/2	2	6	1 650,00	9 900,00	60	594 000,00	да
2	ВАО	Измайлово	Измайловский просп., вл. 63	4	9	1 500,00	13 500,00	60	810 000,00	да
Цена Лота ($Ц_{min}$)									**1 404 000,00**	
Лот №4243										
1	ЗАО	Проспект Вернадского	Вернадского просп., 62	4	9	1 500,00	13 500,00	60	810 000,00	да
2	ЗАО	Проспект Вернадского	Вернадского просп., д.70а	4	9	1 500,00	13 500,00	60	810 000,00	да
Цена Лота ($Ц_{min}$)									**1 620 000,00**	
Лот №4244										
1	САО	Хорошевский	ул. Куусинена, вл. 1	6	10	1 500,00	15 000,00	60	900 000,00	да
Цена Лота ($Ц_{min}$)									**900 000,00**	

п/п	Округ	Район	Адресные ориентиры места размещения НТО	Тип НТО	Площадь НТО, S ($м^2$)	Фиксированная ежемесячная плата		Срок действия Договора М (мес.)	$Ц_{min}$ (руб.)	Наличие подключения НТО к электрическим сетям (да/нет/неприменимо)
						$П_x$ (руб.)	$П_x$ с учетом S_x НТО (руб.)			
Лот №4245										
1	САО	Хорошевский	ул. Куусинена, вл. 7	4	9	1 500,00	13 500,00	60	810 000,00	да
Цена Лота ($Ц_{min}$)									**810 000,00**	
Лот №4246										
1	СВАО	Бутырский	Бутырская ул., вл. 6	4	9	1 500,00	13 500,00	60	810 000,00	да
Цена Лота ($Ц_{min}$)									**810 000,00**	
Лот №4247										
1	СВАО	Марьина Роща	Шереметьевская ул., вл.2(со стороны Сущевского Вала)	4	9	1 500,00	13 500,00	60	810 000,00	да
Цена Лота ($Ц_{min}$)									**810 000,00**	
Лот №4248										
1	ЮАО	Нагатинский Затон	Андропова просп., вл. 27	4	9	1 500,00	13 500,00	60	810 000,00	да
2	ЮАО	Нагатинский Затон	Судостроительная ул., вл. 3	4	9	1 500,00	13 500,00	60	810 000,00	нет
Цена Лота ($Ц_{min}$)									**1 620 000,00**	
Лот №4249										
1	ЮАО	Чертаново Южное	Кировоградская ул., вл. 38	4	9	1 500,00	13 500,00	60	810 000,00	да
Цена Лота ($Ц_{min}$)									**810 000,00**	
Лот №4250										
1	ЮАО	Чертаново Южное	Чертановская ул., вл. 51	2	6	1 500,00	9 000,00	60	540 000,00	да
Цена Лота ($Ц_{min}$)									**540 000,00**	
Лот №4251										
1	ЮАО	Чертаново Южное	Чертановская ул., вл. 59	4	6	1 500,00	9 000,00	60	540 000,00	да
Цена Лота ($Ц_{min}$)									**540 000,00**	
Лот №4252										
1	ЮАО	Чертаново Южное	Чертановская ул., вл. 60	4	9	1 500,00	13 500,00	60	810 000,00	да
Цена Лота ($Ц_{min}$)									**810 000,00**	
Лот №4253										
1	ЮАО	Чертаново Южное	Чертановская ул., вл. 61	4	6	1 500,00	9 000,00	60	540 000,00	да
Цена Лота ($Ц_{min}$)									**540 000,00**	
Лот №4254										
1	ЮЗАО	Ясенево	Новоясеневский проспект, 11	4	12	1 500,00	18 000,00	60	1 080 000,00	да
Цена Лота ($Ц_{min}$)									**1 080 000,00**	
Лот №4255										
1	ЮЗАО	Ясенево	Новоясеневский проспект, вл.5	6	9	1 500,00	13 500,00	60	810 000,00	да
Цена Лота ($Ц_{min}$)									**810 000,00**	
Лот №4256										
1	ЮВАО	Некрасовка	Покровская ул., д. 37	4	9	1 200,00	10 800,00	60	648 000,00	да
Цена Лота ($Ц_{min}$)									**648 000,00**	

п/п	Округ	Район	Адресные ориентиры места размещения НТО	Тип НТО	Площадь НТО, S ($м^2$)	Фиксированная ежемесячная плата		Срок действия Договора М (мес.)	$Ц_{min}$ (руб.)	Наличие подключения НТО к электрическим сетям (да/нет/неприменимо)
						$П_x$ (руб.)	$П_x$ с учетом S_x НТО (руб.)			
Лот №4257										
1	ЮВАО	Выхино-Жулебино	Хвалынский бульвар, вл. 9	6	10	1 200,00	12 000,00	60	720 000,00	да
2	ЮВАО	Рязанский	Рязанский пр-т, 75	4	9	1 500,00	13 500,00	60	810 000,00	да
3	ЮВАО	Рязанский	ул. Паперника 4	4	6	1 500,00	9 000,00	60	540 000,00	да
Цена Лота ($Ц_{min}$)									**2 070 000,00**	
Лот №4258										
1	ЗАО	Солнцево	Солнцевский пр-т, вл. 26	4	9	1 200,00	10 800,00	60	648 000,00	да
Цена Лота ($Ц_{min}$)									**648 000,00**	
Лот №4259										
1	ЗАО	Солнцево	Солнцевский пр-т, вл. 9	4	9	1 200,00	10 800,00	60	648 000,00	да
2	ЗАО	Солнцево	Солнцевский пр-т, вл.2	4	9	1 200,00	10 800,00	60	648 000,00	да
Цена Лота ($Ц_{min}$)									**1 296 000,00**	
Лот №4260										
1	ЗАО	Можайский	Беловежская ул., 79	4	9	1 500,00	13 500,00	60	810 000,00	да
2	ЗАО	Можайский	Вяземская ул., 4	2	6	1 500,00	9 000,00	60	540 000,00	да
Цена Лота ($Ц_{min}$)									**1 350 000,00**	

*** Вид, тип и технические характеристики НТО со специализацией печать согласно Приложению № 2а к Извещению.**

[1] фиксированная ежемесячная плата за 1 $м^2$ площади и в зависимости от места размещения НТО со специализацией «Печать», которая составляет:

$П_1$ = фиксированная ежемесячная плата за 1 $м^2$ площади в пределах внешних границ Бульварного кольца – 1 950 рублей;

$П_2$ = фиксированная ежемесячная плата за 1 $м^2$ площади за пределами внешних границ Бульварного кольца в пределах внутренних границ Садового кольца – 1 800 рублей;

$П_3$ = фиксированная ежемесячная плата за 1 $м^2$ площади за пределами внешних границ Садового кольца в пределах внутренних границ Третьего транспортного кольца – 1 650 рублей;

$П_4$ = фиксированная ежемесячная плата за 1 $м^2$ площади за пределами внешних границ Третьего транспортного кольца в пределах внутренних границ Московской кольцевой автомобильной дороги – 1500 рублей;

$П_5$ = фиксированная ежемесячная плата за 1 $м^2$ площади за пределами внешних границ Московской кольцевой автомобильной дороги – 1 200 рублей

Генеральный директор
КП «Мосгорпечать»

_____ **Е.Г. Капустина**

Приложение № 4
к Извещению
о проведении Конкурса

ПОРЯДОК ОЦЕНКИ ЗАЯВОК НА УЧАСТИЕ В КОНКУРСЕ
на право заключения Договора на осуществление торговой деятельности (оказание услуг) в нестационарном торговом объекте со специализацией «Печать» вида «Киоск»

1.1. Конкурсной комиссией осуществляется оценка заявок на участие в Конкурсе в соответствии с критериями, установленными Конкурсной документацией в соответствии с настоящим Порядком.

1.2. Оценка заявок на участие в Конкурсе осуществляется с использованием следующих критериев оценки:

а) характеризующихся как стоимостные:

- цена лота Конкурса.

б) характеризующиеся как нестоимостные:

- наличие у участников Конкурса опыта работы, связанного с предметом Договора, и деловой репутации при исполнении Договоров.

1.3. Стоимостные критерии оценки.

1.3.1. Цена лота Конкурса.

Значимость критерия: 80%.

Содержание: стоимостное предложение по цене лота Конкурса в текущих ценах с учетом НДС. В случае, если указанная в заявке на участие в Конкурсе цена лота Конкурса и (или) цена Договора (соответствующая часть цены лота Конкурса) меньше начальной (минимальной) цены лота Конкурса и (или) цены Договора (соответствующей части Цены Лота Конкурса), указанной в Конкурсной документации, такая заявка на участие в Конкурсе подлежит отклонению как не соответствующая требованиям Конкурсной документации.

Порядок оценки заявок на участие в Конкурсе по критерию:

Количество баллов, присуждаемых по критерию оценки «Цена лота Конкурса» ($ЦД_i$), определяется по формуле:

$$ЦД_i = Ц_i \div Ц_{max} \times 100,$$

где:

$Ц_i$ - предложение участника Конкурса, заявка на участие в Конкурсе которого оценивается;

$Ц_{max}$ - максимальное предложение из предложений по критерию оценки, сделанных участниками Конкурса.

1.3.2. Рейтинг заявки на участие в Конкурсе по критерию оценки «Цена лота Конкурса» ($РЗЦ_i$) равен оценке в баллах, полученной участником Конкурса по результатам оценки по критерию оценки с учетом коэффициента значимости критерия оценки, и определяется по формуле:

$$РЗЦ_i = ЦД_i \times КЗК,$$

где:

$ЦД_i$ - количество баллов, присуждаемых по критерию оценки «цена лота Конкурса»;

КЗК - коэффициент значимости критерия.

1.4. Нестоимостные критерии оценки.

Наличие у участников Конкурса опыта работы, связанного с предметом Договора, и деловой репутации при исполнении Договоров.

Значимость критерия: 20%.

Содержание: квалификация участников Конкурса в соответствии с показателями.

Показатели:

1) Деловая репутация участника Конкурса при исполнении Договоров.
2) Опыт работы участника Конкурса, связанный с предметом Договора.

1.4.1. **Показатель:** Деловая репутация участника Конкурса при исполнении Договоров.

1.4.1.1 **Коэффициент значимости показателя:** 0,75

1.4.1.2 **Содержание показателя:** мнение Организатора торгов, являющегося контрагентом участника Конкурса по Договорам, о деловой репутации участника Конкурса при исполнении договоров на осуществление торговой деятельности (оказания услуг) в НТО со специализацией «Печать» вида «Киоск», сложившееся в результате анализа и оценки деловой порядочности (надежности) участника Конкурса, в основу которых положены отсутствие или наличие в течение предусмотренного настоящим Порядком определенного срока (к определенному сроку), характеризуемых определенными количественными данными следующих, документально подтвержденных, фактов:

- факта уклонения участника Конкурса от заключения Договора по результатам Конкурса;
- факта одностороннего отказа участника Конкурса от исполнения Договора, влекущего его досрочное расторжение;
- факта одностороннего отказа Организатора торгов от исполнения Договора, влекущего его досрочное расторжение;
- факта применения к участнику Конкурса неустоек (штрафов, пени) за нарушения условий любого Договора, заключенного с Организатором торгов;
- факта задолженности участника Конкурса перед Организатором торгов, которая возникла вследствие нарушения участником Конкурса своих денежных обязательств по любому Договору, заключенному между ним и Организатором торгов.

1.4.1.3 **Порядок оценки заявок на участие в Конкурсе по показателю:**

Оценка заявок на участие в Конкурсе по показателю осуществляется на основании имеющихся у Организатора торгов сведений о количественных данных, характеризующих указанные в подпункте 9.4.1.2. Порядка факты.

Для оценки заявок на участие в Конкурсе по показателю производится ранжирование заявок на участие в Конкурсе с определением количества баллов, присвоенных каждой заявке на участие в Конкурсе по показателю в пределах от 0 до 100 баллов. При этом:

0 баллов присваивается заявке на участие в Конкурсе в любом из следующих случаев:

1) если в составе лота Конкурса, на который участником Конкурса подана заявка, присутствует хотя бы один НТО со специализацией «Печать», Договор в отношении которого был расторгнут в связи с односторонним отказом указанного участника Конкурса от его исполнения, а равно если *по состоянию на ближайший рабочий день, предшествующий дате проведения заседания Конкурсной комиссии по процедуре вскрытия конвертов с заявками на участие в Конкурсе,* у Организатора торгов имелось полученное и зарегистрированное им письменное предупреждение указанного участника Конкурса об одностороннем отказе от исполнения Договора в отношении хотя бы одного НТО со специализацией «Печать», включенного в состав лота Конкурса, на который указанным участником Конкурса подана заявка;

2) если участник Конкурса являлся или является стороной одного или нескольких Договоров, заключенных с Организатором торгов, и в отношении любого из указанных Договоров Организатор торгов располагает документально подтвержденной информацией, что *по состоянию на ближайший рабочий день, предшествующий дате проведения заседания Конкурсной комиссии по процедуре вскрытия конвертов с заявками на участие в Конкурсе*, участник Конкурса имел задолженность перед Организатором торгов, которая возникла вследствие нарушения участником Конкурса своих денежных обязательств по любому из

указанных Договоров;

3) если в течение 24 (двадцати четырех) месяцев, предшествовавших дате *проведения заседания Конкурсной комиссии по процедуре вскрытия конвертов с заявками на участие в Конкурсе*, участник Конкура неоднократно (два раза и более) уклонялся от заключения Договора по результатам Конкурса;

4) если участник Конкурса являлся стороной одного или нескольких заключенных с Организатором торгов Договоров, расторгнутых в течение 24 (двадцати четырех) месяцев, предшествовавших дате *проведения заседания Конкурсной комиссии по процедуре вскрытия конвертов с заявками на участие в Конкурсе,* в связи с односторонним отказом Организатора торгов от их исполнения;

5) если в течение 6 (шести) месяцев, предшествовавших дате *проведения заседания Конкурсной комиссии по процедуре вскрытия конвертов с заявками на участие в Конкурсе*, к участнику Конкурса, который являлся (является) стороной одного или нескольких заключенных с Организатором торгов Договоров, по любому из указанных Договоров Организатором торгов *неоднократно* (два раза и более) применялись неустойки в виде пени за нарушения условий Договора;

6) если участник Конкурса являлся (является) стороной одного или нескольких заключенных с Организатором торгов Договоров и общее количество Договоров, которые в течение 24 (двадцати четырех) месяцев, предшествовавших дате *проведения заседания Конкурсной комиссии по процедуре вскрытия конвертов с заявками на участие в Конкурсе*, были расторгнуты в связи с односторонним отказом участника Конкурса от их исполнения, составляет **21 (двадцать один) процент и более** от общего количества Договоров, заключенных между Организатором торгов и соответствующим участником Конкурса.

25 баллов присваивается заявке на участие в Конкурсе в следующем случае:

если участник Конкурса являлся (является) стороной одного или нескольких заключенных с Организатором торгов Договоров и общее количество Договоров, которые в течение 24 (двадцати четырех) месяцев, предшествовавших дате *проведения заседания Конкурсной комиссии по процедуре вскрытия конвертов с заявками на участие в Конкурсе*, были расторгнуты в связи с односторонним отказом участника Конкурса от их исполнения, составляет **от 16 (шестнадцати) до 20 (двадцати) процентов** от общего количества Договоров, заключенных между Организатором торгов и соответствующим участником Конкурса, и в отношении указанного участника Конкурса у Организатора торгов отсутствует информация, что:

- в течение 24 (двадцати четырех) месяцев, предшествовавших дате *проведения заседания Конкурсной комиссии по процедуре вскрытия конвертов с заявками на участие в Конкурсе*, участник Конкура неоднократно (два раза и более) уклонялся от заключения Договора по результатам Конкурса;

- в составе лота Конкурса, на который участником Конкурса подана заявка, присутствует хотя бы один НТО со специализацией «Печать», Договор в отношении которого был расторгнут в связи с односторонним отказом указанного участника Конкурса от его исполнения, а равно что *по состоянию на ближайший рабочий день, предшествующий дате проведения заседания Конкурсной комиссии по процедуре вскрытия конвертов с заявками на участие в Конкурсе*, Организатором торгов получено и зарегистрировано письменное предупреждение указанного участника Конкурса об одностороннем отказе от исполнения Договора в отношении хотя бы одного НТО со специализацией «Печать», включенного в состав лота Конкурса, на который указанным участником Конкурса подана заявка;

- *по состоянию на ближайший рабочий день, предшествующий дате проведения заседания Конкурсной комиссии по процедуре вскрытия конвертов с заявками на участие в Конкурсе*, участник Конкурса имел задолженность перед Организатором торгов, которая возникла вследствие нарушения участником Конкурса своих денежных обязательств по любому из Договоров, заключенных между ним и Организатором торгов;

- в течение 24 (двадцати четырех) месяцев, предшествовавших дате *проведения*

заседания Конкурсной комиссии по процедуре вскрытия конвертов с заявками на участие в Конкурсе, имел место хотя бы один односторонний отказ Организатора торгов от исполнения любого из Договоров, заключенных с участником Конкурса;

- в течение 6 (шести) месяцев, предшествовавших дате *проведения заседания Конкурсной комиссии по процедуре вскрытия конвертов с заявками на участие в Конкурсе*, по любому из Договоров к участнику Конкурса Организатором торгов *неоднократно* (два раза и более) применялись неустойки в виде пени за нарушения условий Договора.

50 баллов присваивается заявке на участие в Конкурсе в следующем случае:

если участник Конкурса являлся (является) стороной одного или нескольких заключенных с Организатором торгов Договоров и общее количество Договоров, которые в течение 24 (двадцати четырех) месяцев, предшествовавших дате *проведения заседания Конкурсной комиссии по процедуре вскрытия конвертов с заявками на участие в Конкурсе*, были расторгнуты в связи с односторонним отказом участника Конкурса от их исполнения, составляет **от 11 (одиннадцати) до 15 (пятнадцати) процентов** от общего количества Договоров, заключенных между Организатором торгов и соответствующим участником Конкурса, и в отношении указанного участника Конкурса у Организатора торгов отсутствует информация, что:

- в течение 24 (двадцати четырех) месяцев, предшествовавших дате *проведения заседания Конкурсной комиссии по процедуре вскрытия конвертов с заявками на участие в Конкурсе*, участник Конкура неоднократно (два раза и более) уклонялся от заключения Договора по результатам Конкурса;

- в составе лота Конкурса, на который участником Конкурса подана заявка, присутствует хотя бы один НТО со специализацией «Печать», Договор в отношении которого был расторгнут в связи с односторонним отказом указанного участника Конкурса от его исполнения, а равно что *по состоянию на ближайший рабочий день, предшествующий дате проведения заседания Конкурсной комиссии по процедуре вскрытия конвертов с заявками на участие в Конкурсе*, Организатором торгов получено и зарегистрировано письменное предупреждение указанного участника Конкурса об одностороннем отказе от исполнения Договора в отношении хотя бы одного НТО со специализацией «Печать», включенного в состав лота Конкурса, на который указанным участником Конкурса подана заявка;

- *по состоянию на ближайший рабочий день, предшествующий дате проведения заседания Конкурсной комиссии по процедуре вскрытия конвертов с заявками на участие в Конкурсе*, участник Конкурса имел задолженность перед Организатором торгов, которая возникла вследствие нарушения участником Конкурса своих денежных обязательств по любому из Договоров, заключенных между ним и Организатором торгов;

- в течение 24 (двадцати четырех) месяцев, предшествовавших дате *проведения заседания Конкурсной комиссии по процедуре вскрытия конвертов с заявками на участие в Конкурсе*, имел место хотя бы один односторонний отказ Организатора торгов от исполнения любого из Договоров, заключенных с участником Конкурса;

- в течение 6 (шести) месяцев, предшествовавших дате *проведения заседания Конкурсной комиссии по процедуре вскрытия конвертов с заявками на участие в Конкурсе*, по любому из Договоров к участнику Конкурса Организатором торгов *неоднократно* (два раза и более) применялись неустойки в виде пени за нарушения условий Договора.

75 баллов присваивается заявке на участие в Конкурсе в следующем случае:

если участник Конкурса являлся (является) стороной одного или нескольких заключенных с Организатором торгов Договоров и общее количество Договоров, которые в течение 24 (двадцати четырех) месяцев, предшествовавших дате *проведения заседания Конкурсной комиссии по процедуре вскрытия конвертов с заявками на участие в Конкурсе*, были расторгнуты в связи с односторонним отказом участника Конкурса от их исполнения, составляет **от 6 (шести) до 10 (десяти) процентов** от общего количества Договоров, заключенных между Организатором торгов и соответствующим участником Конкурса, и в отношении указанного участника Конкурса у Организатора торгов отсутствует информация,

что:

- в течение 24 (двадцати четырех) месяцев, предшествовавших дате *проведения заседания Конкурсной комиссии по процедуре вскрытия конвертов с заявками на участие в Конкурсе*, участник Конкура неоднократно (два раза и более) уклонялся от заключения Договора по результатам Конкурса;

- в составе лота Конкурса, на который участником Конкурса подана заявка, присутствует хотя бы один НТО со специализацией «Печать», Договор в отношении которого был расторгнут в связи с односторонним отказом указанного участника Конкурса от его исполнения, а равно что *по состоянию на ближайший рабочий день, предшествующий дате проведения заседания Конкурсной комиссии по процедуре вскрытия конвертов с заявками на участие в Конкурсе*, Организатором торгов получено и зарегистрировано письменное предупреждение указанного участника Конкурса об одностороннем отказе от исполнения Договора в отношении хотя бы одного НТО со специализацией «Печать», включенного в состав лота Конкурса, на который указанным участником Конкурса подана заявка;

- *по состоянию на ближайший рабочий день, предшествующий дате проведения заседания Конкурсной комиссии по процедуре вскрытия конвертов с заявками на участие в Конкурсе*, участник Конкурса имел задолженность перед Организатором торгов, которая возникла вследствие нарушения участником Конкурса своих денежных обязательств по любому из Договоров, заключенных между ним и Организатором торгов;

- в течение 24 (двадцати четырех) месяцев, предшествовавших дате *проведения заседания Конкурсной комиссии по процедуре вскрытия конвертов с заявками на участие в Конкурсе*, имел место хотя бы один односторонний отказ Организатора торгов от исполнения любого из Договоров, заключенных с участником Конкурса;

- в течение 6 (шести) месяцев, предшествовавших дате *проведения заседания Конкурсной комиссии по процедуре вскрытия конвертов с заявками на участие в Конкурсе*, по любому из Договоров к участнику Конкурса Организатором торгов *неоднократно* (два раза и более) применялись неустойки в виде пени за нарушения условий Договора.

100 баллов присваивается заявке на участие в Конкурсе в следующем случае:

если участник Конкурса являлся (является) стороной одного или нескольких заключенных с Организатором торгов Договоров и общее количество Договоров, которые в течение 24 (двадцати четырех) месяцев, предшествовавших дате *проведения заседания Конкурсной комиссии по процедуре вскрытия конвертов с заявками на участие в Конкурсе*, были расторгнуты в связи с односторонним отказом участника Конкурса от их исполнения, составляет **от 0 (нуля) до 5 (пяти) процентов** от общего количества Договоров, заключенных между Организатором торгов и соответствующим участником Конкурса, и в отношении указанного участника Конкурса у Организатора торгов отсутствует информация, что:

- в течение 24 (двадцати четырех) месяцев, предшествовавших дате *проведения заседания Конкурсной комиссии по процедуре вскрытия конвертов с заявками на участие в Конкурсе*, участник Конкура неоднократно (два раза и более) уклонялся от заключения Договора по результатам Конкурса;

- в составе лота Конкурса, на который участником Конкурса подана заявка, присутствует хотя бы один НТО со специализацией «Печать», Договор в отношении которого был расторгнут в связи с односторонним отказом указанного участника Конкурса от его исполнения, а равно что *по состоянию на ближайший рабочий день, предшествующий дате проведения заседания Конкурсной комиссии по процедуре вскрытия конвертов с заявками на участие в Конкурсе*, Организатором торгов получено и зарегистрировано письменное предупреждение указанного участника Конкурса об одностороннем отказе от исполнения Договора в отношении хотя бы одного НТО со специализацией «Печать», включенного в состав лота Конкурса, на который указанным участником Конкурса подана заявка;

- *по состоянию на ближайший рабочий день, предшествующий дате проведения заседания Конкурсной комиссии по процедуре вскрытия конвертов с заявками на участие в Конкурсе*, участник Конкурса имел задолженность перед Организатором торгов, которая

возникла вследствие нарушения участником Конкурса своих денежных обязательств по любому из Договоров, заключенных между ним и Организатором торгов;

- в течение 24 (двадцати четырех) месяцев, предшествовавших дате *проведения заседания Конкурсной комиссии по процедуре вскрытия конвертов с заявками на участие в Конкурсе*, имел место хотя бы один односторонний отказ Организатора торгов от исполнения любого из Договоров, заключенных с участником Конкурса;

- в течение 6 (шести) месяцев, предшествовавших дате *проведения заседания Конкурсной комиссии по процедуре вскрытия конвертов с заявками на участие в Конкурсе*, по любому из Договоров к участнику Конкурса Организатором торгов *неоднократно* (два раза и более) применялись неустойки в виде пени за нарушения условий Договора.

Количество баллов, присваиваемых заявке на участие в Конкурсе по показателю «Деловая репутация участника Конкурса при исполнении Договоров» ($НЦБ(1)_i$), определяется по формуле:

$$НЦБ(1)_i = КЗ \times К,$$

где:

КЗ - коэффициент значимости показателя;

К – оценка заявки на участие в Конкурсе по показателю в баллах.

1.4.2. **Показатель:** Опыт работы участника Конкурса, связанный с предметом Договора.

1.4.2.1 **Коэффициент значимости показателя:** 0,25

1.4.2.2 **Содержание показателя:** сведения о наличии у участника Конкурса опыта работы, связанного с предметом Договора, а именно: опыта осуществления торговой деятельности (оказания услуг) в НТО со специализацией «Печать» вида «Киоск».

Наличие у участника Конкурса опыта осуществления торговой деятельности (оказания услуг) в НТО со специализацией «Печать» вида «Киоск», подтверждается следующими документами:

- реестром договоров на осуществление торговой деятельности (оказание услуг) в нестационарном торговом объекте со специализацией «Печать» вида «Киоск», заключенных с Организатором торгов, к которому должны быть приложены копии Актов доступа на нестационарный торговый объект со специализацией «Печать» вида «Киоск». При этом учитывается только опыт работы, связанный с предметом Договора, подтвержденный приложенными копиями Актов доступа на нестационарный торговый объект со специализацией «Печать» вида «Киоск»;

Договоры, подтверждающие наличие у участника Конкурса опыта работы, связанного с предметом Договора, должны быть заключены между Организатором торгов и участником Конкурса в течение 5 (пяти) лет, предшествовавших дате размещения Конкурсной документации в информационно-телекоммуникационной сети «Интернет» на официальном сайте Организатора торгов (mosgorpechat.mos.ru), официальном сайте Российской Федерации для размещения информации о проведении торгов (torgi.gov.ru) и Едином информационном инвестиционном портале города Москвы (investmoscow.ru).

1.4.2.3 **Порядок оценки заявок на участие в Конкурсе по показателю:**

Для оценки заявок на участие в Конкурсе по показателю производится их ранжирование исходя из выраженных в *единицах величины опыта* количественных значений квалификационных характеристик имеющегося у участника Конкурса опыта работы, связанного с предметом Договора, который подтверждается копиями вышеперечисленных документов, представленных участником Конкурса в составе заявки на участие в Конкурсе.

При этом к квалификационным характеристикам имеющегося у участника Конкурса опыта работы, связанного с предметом Договора, относятся суммарный срок действия вышеперечисленных Договоров и суммарное количество НТО со специализацией «Печать», к которым имеют отношение указанные Договоры, а 1 (одна) *единица величины опыта* характеризует наличие опыта работы, связанного с предметом Договора, который получен

участником Конкурса с использованием 1 (одного) НТО со специализацией «Печать» в течение 1 (одного) месяца.

При этом по Договорам, расторгнутым в связи с односторонним отказом участника Конкурса от их исполнения, а равно по Договорам, расторгнутым в связи с односторонним отказом Организатора торгов от их исполнения вследствие ненадлежащего исполнения участником Конкурса своих договорных обязательств, срок действия указанных Договоров, а также количество НТО со специализацией «Печать», к которым имеют отношение эти Договоры, из квалификационных характеристик имеющегося у участника Конкурса опыта работы, связанного с предметом Договора, исключаются.

Определение количества баллов, присвоенных каждой заявке на участие в Конкурсе по показателю, осуществляется в пределах от 0 до 100 баллов. При этом:

- **0 баллов присваивается заявке на участие в Конкурсе**, в составе которой документы, отвечающие требованиям настоящего Порядка и подтверждающие наличие у участника Конкурса опыта работы, связанного с предметом Договора отсутствуют;

- **25 баллов присваивается заявке на участие в Конкурсе**, в которой количественные значения квалификационных характеристик имеющегося у участника Конкурса опыта работы, связанного с предметом Договора, составляют от 1 *единицы величины опыта* до 99 *единиц величины опыта*;

- **50 баллов присваивается заявке на участие в Конкурсе**, в которой количественные значения квалификационных характеристик имеющегося у участника Конкурса опыта работы, связанного с предметом Договора, составляют от 100 *единиц величины опыта* до 499 *единиц величины опыта*;

- **75 баллов присваивается заявке на участие в Конкурсе**, в которой количественные значения квалификационных характеристик имеющегося у участника Конкурса опыта работы, связанного с предметом Договора, составляют от 500 *единиц величины опыта* до 1499 *единиц величины опыта*;

- **100 баллов присваивается заявке на участие в Конкурсе**, в которой количественные значения квалификационных характеристик имеющегося у участника Конкурса опыта работы, связанного с предметом Договора, составляют 1500 *единиц величины опыта* и более**.**

Количество баллов, присваиваемых заявке на участие в Конкурсе по показателю «Опыт работы участника Конкурса, связанный с предметом Договора» ($НЦБ(2)_i$), определяется по формуле:

$$НЦБ(2)_i=КЗ\times К,$$

где:

КЗ - коэффициент значимости показателя;

К – оценка заявки на участие в Конкурсе по показателю в баллах.

1.4.3. Рейтинг заявки на участие в Конкурсе по нестоимостным критериям оценки ($РЗК_i$) равняется произведению суммарного количества баллов, присвоенных заявкам на участие в Конкурсе участников Конкурса по показателям данных критериев, на коэффициент их значимости, и определяется по формуле:

$$РЗК_i=[НЦБ(1)_i+НЦБ(2)_i]\times КЗК,$$

где:

$НЦБ(1)_i$ - количество баллов, присвоенных заявке на участие в Конкурсе по показателю «Деловая репутация участника Конкурса при исполнении Договоров»;

$НЦБ(2)_i$ - количество баллов, присвоенных заявке на участие в Конкурсе по показателю «Опыт работы участника Конкурса, связанный с предметом Договора»;

КЗК - коэффициент значимости критерия.

1.5. Итоговый рейтинг заявки на участие в Конкурсе определяется как сумма рейтингов по каждому критерию оценки заявки на участие в Конкурсе:

$$ИР_i=РЗЦ_i+РЗК_i,$$

где:

$РЗЦ_i$ - рейтинг заявки на участие в Конкурсе по критерию оценки «Цена лота Конкурса»;

$РЗК_i$ - рейтинг заявки на участие в Конкурсе по нестоимостным критериям оценки.

Победителем Конкурса признается участник Конкурса, заявка на участие в Конкурсе которого имеет самый высокий итоговый рейтинг и которой в результате оценки заявок на участие в Конкурсе, осуществленной Конкурсной комиссией, присвоен первый порядковый номер.

1.6. В случае, если по результатам оценки заявок на участие в Конкурсе две и более заявки на участие в Конкурсе имеют одинаковые итоговые рейтинги, присвоение таким заявкам на участие в Конкурсе порядковых номеров осуществляется с учетом номера, даты и времени их регистрации в журнале учета поступивших конвертов с заявками на участие в Конкурсе. При этом меньший порядковый номер присваивается заявке на участие в Конкурсе, которая поступила ранее других заявок на участие в Конкурсе, имеющих одинаковые итоговые рейтинги.

Приложение № 5
к Извещению о проведении Конкурса

ПРОЕКТ

ДОГОВОР № НТО-_____

на осуществление торговой деятельности (оказание услуг)
в нестационарном торговом объекте со специализацией «Печать» вида «Киоск»

г. Москва «___» _____ 20 __ г.

Казенное предприятие города Москвы «Мосгорпечать», в лице _____ _____, действующего на основании _____, именуемое в дальнейшем «Предприятие» с одной стороны, и _____ в лице _____, действующего на основании _____, именуемое в дальнейшем «Организация», с другой стороны, при совместном упоминании именуемые «Стороны», а по отдельности - «Сторона», на основании протокола от «___» _____ 20 __ г. № ___ рассмотрения/оценки (оставить нужное) заявок на участие в Конкурсе (далее – Конкурс) по лоту №___, цена которого по предложению Организации составляет _____ рублей _____ копеек (_____) (далее – Цена лота), в соответствии с утвержденным приказом Департамента средств массовой информации и рекламы города Москвы от 29.05.2018 № 02-02-153/18 Порядком организации и проведения торгов на право заключения договора на осуществление торговой деятельности в нестационарном торговом объекте со специализацией «Печать» (далее – Порядок торгов), заключили настоящий Договор (далее также – Договор) о нижеследующем:

§ 1. Предмет Договора

1.1. Предприятие предоставляет Организации право на осуществление торговой деятельности (оказание услуг) в нестационарном торговом объекте со специализацией «Печать» вида «Киоск», расположенном в определенном схемой размещения нестационарных торговых объектов месте, имеющем адресные ориентиры: г. Москва, ул. _____, вл.___ , стр.__ (далее – **Объект**), а Организация обязуется осуществлять торговую деятельность (оказывать услуги) в **Объекте** с соблюдением законодательства Российской Федерации, а также условий и порядка, определяемых настоящим Договором.
1.2. Размер площади места размещения **Объекта** составляет ___ $м^2$ и определен представленным Москомархитектурой Проектом размещения нестационарного торгового объекта «Печать», извлечения из которого являются Приложением № 2 к Договору.
1.3. Период размещения **Объекта**: круглогодично.
1.4. Вид, размеры, технические характеристики и иные сведения об **Объекте** отражены в Приложении № 1 к Договору.
1.5. **Объект** включает в себя торговое оборудование и электрооборудование.

§ 2. Срок действия Договора

2.1. В соответствии со ст. 432 Гражданского кодекса Российской Федерации настоящий Договор считается заключенным с момента его подписания Сторонами.
2.2. Срок действия Договора 5 лет без права пролонгации. Начало срока действия Договора определяется календарной датой его подписания Сторонами.
2.3. Права и обязанности Сторон или одной из них, предусмотренные пунктами 3.1., 4.1. - 4.10., 5.2.1.-5.2.3., 5.2.6., 5.2.7., 6.1.1. - 6.1.5., 6.2.1. - 6.2.5., 6.2.7. - 6.2.25., 6.2.28. - 6.2.33., 6.3.1. - 6.3.7.,

6.4.1. - 6.4.3., 7.1. - 7.7., абзац 2 пункта 7.8., 7.9.-7.11., 8.4., 8.5.2. - 8.5.3. Договора, возникают с момента подписания Сторонами Акта доступа на **Объект** по форме, являющейся Приложением № 3 к Договору.

2.4. Последним днем срока действия Договора является «___» _____ 20 __ г.

2.5. Окончание срока действия Договора влечет прекращение обязательств Сторон по Договору, но не освобождает Стороны от ответственности за его нарушение.

§ 3. Возникновение и утрата права доступа на Объект

3.1. Организация имеет право на осуществление торговой деятельности (оказание услуг) в **Объекте** на условиях и в порядке, определяемых настоящим Договором, с момента возникновения у нее права доступа на **Объект** и до момента утраты ею права доступа на **Объект** по основаниям, предусмотренным настоящим Договором.

3.2. Право доступа на **Объект** возникает у Организации с момента подписания уполномоченными представителями Сторон Акта доступа на **Объект**. С этого же момента Организация: (а) обязана вносить ежемесячную плату за право осуществления торговой деятельности (оказание услуг) в **Объекте**, размер которой устанавливается в соответствии с параграфом § 4. Договора; (б) несет риск случайной гибели или случайного повреждения **Объекта** до момента его освобождения в порядке, установленном Договором.

3.3. До подписания Акта доступа на **Объект** уполномоченные представители Сторон должны совместно обследовать **Объект** на предмет ознакомления с его состоянием и местом размещения. При этом подписание экземпляров Акта доступа на **Объект** осуществляется уполномоченными представителями Сторон в соответствии с уведомлением Предприятия о месте, дате и времени подписания Акта доступа на **Объект** (пункт 3.4. Договора) после совместного обследования **Объекта**.

Если у Организации имеется печать, но в момент подписания экземпляров Акта доступа на **Объект** она отсутствует у уполномоченного представителя Организации, подписанные уполномоченными представителями Сторон экземпляры Акта доступа на **Объект** передаются уполномоченному представителю Организации для проставления на них оттисков печати Организации. При этом один экземпляр Акта доступа на **Объект**, на котором подпись уполномоченного представителя Организации скреплена печатью Организации, должен быть передан Предприятию не позднее 3-х (три) рабочих дней с даты совместного обследования **Объекта**, определенной в уведомлении Предприятия о месте, дате и времени подписания Акта доступа на **Объект**. Невыполнение Организацией этой обязанности в установленный срок приравнивается к отказу Организации от подписания Акта доступа на **Объект** в соответствии с уведомлением Предприятия.

Подписанный Акт доступа на **Объект** становится неотъемлемой частью Договора и подтверждает, что Стороны предварительно ознакомились с состоянием **Объекта** и в результате его обследования убедились, что **Объект** повреждений не имеет, технические характеристики **Объекта** соответствуют Приложению № 1 к Договору, а место размещения **Объекта** – Приложению № 2 к Договору.

Под повреждениями **Объекта**, препятствующими осуществлению торговой деятельности (оказанию услуг) в нем, в настоящем Договоре понимаются:

а) дефекты и (или) неисправности электрического оборудования **Объекта**, при наличии которых в **Объекте** не обеспечивается защита жизни или здоровья людей от вредного и опасного воздействия электрического тока;

б) неисправности замков дверей, обеспечивающих защиту **Объекта** от несанкционированного проникновения в **Объект** посторонних лиц в нерабочее время.

3.4. О месте, дате и времени подписания Акта доступа на **Объект** Предприятие в письменном виде уведомляет Организацию. Уведомление доставляется в Организацию в предусмотренном пунктами 11.2.1. – 11.2.3. Договора порядке направления юридически значимых сообщений, с которыми Договор связывает гражданско-правовые последствия для Сторон. Выполнение

Предприятием указанных требований считается надлежащим уведомлением Организации о месте, дате и времени подписания Акта доступа на **Объект**.

Неявка уполномоченного представителя Организации для подписания Акта доступа на **Объект** в соответствии с уведомлением Предприятия либо явка для подписания Акта доступа на **Объект** в соответствии с уведомлением Предприятия лица, у которого для этого отсутствуют необходимые полномочия, приравнивается к отказу Организации от подписания Акта доступа на **Объект** в соответствии с уведомлением Предприятия.

3.5. Прекращение обязательств Сторон по Договору в связи с истечением срока действия Договора, а также в связи с расторжением Договора в предусмотренных им случаях или по основаниям, предусмотренным законодательством Российской Федерации, влекут утрату Организацией права на осуществление торговой деятельности (оказание услуг) в **Объекте**, в связи с чем Организация обязана освободить **Объект** в установленном Договором порядке в последний день срока действия Договора или не позднее календарной даты, с которой Договор считается расторгнутым.

3.6. В связи с утратой Организацией права на осуществление торговой деятельности (оказание услуг) в **Объекте** по любому основанию уполномоченные представители Сторон не позднее срока освобождения **Объекта**, определяемого по правилам пункта 3.5. Договора, в согласованное время должны произвести совместное обследование **Объекта** и по его результатам составить и подписать Акт обследования **Объекта** при его освобождении по форме Приложения № 4 к Договору (далее – Акт обследования **Объекта**).

3.7. После подписания уполномоченными представителями Сторон Акта обследования **Объекта** Организация утрачивает право доступа на **Объект**.

3.8. К моменту освобождения **Объекта** Организация обязана обеспечить исправное техническое состояние **Объекта** и его частей, а также исправное техническое состояние его торгового и электрического оборудования, и благоприятное визуальное восприятие внешнего вида и оформления **Объекта**, которые должны соответствовать техническому состоянию, внешнему виду и оформлению **Объекта** на момент получения Организацией права доступа на **Объект** (с учетом нормального износа).

При обнаружении в ходе совместного обследования **Объекта** ухудшения технического состояния **Объекта** и (или) его частей, а также ухудшения технического состояния его торгового и электрического оборудования, и (или) внешнего вида и оформления **Объекта** по сравнению с его техническим состоянием, внешним видом и оформлением на момент получения Организацией права доступа на **Объект** (с учетом нормального износа) в Акте обследования **Объекта** фиксируются признаки обнаруженного ухудшения технического состояния и (или) внешнего вида и оформления **Объекта** (далее – дефекты **Объекта**), а также обязательство Организации **не позднее 5 (пяти) календарных дней** с момента доставки в Организацию претензии Предприятия о возмещении ущерба, причиненного обнаруженным ухудшением состояния **Объекта** при его освобождении (далее – Претензия о возмещении ущерба), возместить Предприятию во внесудебном порядке ущерб, причиненный обнаруженным ухудшением состояния **Объекта** при его освобождении, либо путем устранения дефектов **Объекта** за счет собственных средств с информированием Предприятия в письменном виде о результатах выполненных работ по устранению дефектов **Объекта** для их приемки Предприятием по соответствующему акту; либо путем перечисления суммы ущерба, предусмотренной Претензией о возмещении ущерба, на расчетный счет Предприятия, указанный в параграфе § 12. Договора.

Информирование Предприятия о результатах выполненных работ по устранению дефектов **Объекта** должно быть осуществлено Организацией **не позднее 5 (пяти) календарных дней** с момента доставки в Организацию Претензии о возмещении ущерба.

3.9. В случае возникновения между Сторонами спора о размере ущерба, причиненного обнаруженным ухудшением состояния **Объекта** при его освобождении, любая Сторона может инициировать проведение и провести техническую экспертизу с целью определение объема и стоимости материалов и работ по устранению соответствующих дефектов **Объекта** и (или) его составных частей. В экспертном заключении, составленном по результатам технической

экспертизы, также должны быть отражены сведения об установленных при проведении экспертизы обстоятельствах, подтверждающих наличие, локализацию (места обнаружения), характер и причины возникновения дефектов **Объекта**.

§ 4. Цена Договора и порядок расчетов

4.1. Размер платы за право на осуществление торговой деятельности (оказание услуг) в **Объекте** в течение срока действия настоящего Договора соответствует относящейся к **Объекту** Цене лота (части Цены лота), которая согласно заявке Организации на участие в Конкурсе составляет _____ рублей _____ копеек (_____), в том числе НДС (20%) в размере _____ рублей _____ копеек (_____) (далее - Цена Договора).

4.2. Цена Договора не подлежит пересмотру в сторону уменьшения как в одностороннем порядке, так и по соглашению Сторон.

Цена Договора подлежит индексации в порядке, предусмотренном пунктом 4.8. Договора.

4.3. Плата за право на осуществление торговой деятельности (оказание услуг) в **Объекте** перечисляется Организацией на расчетный счет Предприятия ежемесячно в виде равных авансовых платежей.

4.4. Размер ежемесячного авансового платежа по настоящему Договору на дату его заключения в твердой денежной сумме составляет _____ рублей _____ копеек (_____), в том числе НДС (20%) в размере _____ рублей _____ копеек (_____) (далее – размер авансового платежа).

4.5. Первый авансовый платеж во исполнение настоящего Договора рассчитывается на основе размера авансового платежа, который указан в пункте 4.4. Договора, пропорционально количеству календарных дней месяца подписания Акта доступа на **Объект**, остающихся с даты подписания Акта доступа на **Объект** до конца указанного месяца, и перечисляется Организацией на расчетный счет Предприятия не позднее 5-ти (пять) рабочих дней с даты подписания Сторонами Акта доступа на **Объект**.

4.6. Второй и последующие авансовые платежи во исполнение настоящего Договора перечисляются Организацией на расчетный счет Предприятия в размере, который указан в пункте 4.4. Договора или будет определен на соответствующий период по правилам пункта 4.8. Договора, - не позднее 5-го числа текущего месяца.

4.7. Последний авансовый платеж во исполнение настоящего Договора рассчитывается на основе размера авансового платежа, который будет определен на соответствующий период по правилам пункта 4.8. Договора, пропорционально количеству календарных дней последнего месяца срока действия настоящего Договора.

4.8. Начиная со второго календарного года с даты подписания Сторонами Акта доступа на **Объект** Цена Договора за минусом авансовых платежей, поступивших за истекший период на расчетный счет Предприятия (далее – оставшаяся часть Цены Договора), подлежит индексации не чаще одного раза в год.

Оставшаяся часть Цены Договора определяется во втором и последующих календарных годах по состоянию на месяц подписания Сторонами Акта доступа на **Объект**.

Индексация оставшейся части Цены Договора производится на среднегодовой индекс потребительских цен (СГИПЦ), значение которого (в процентах) определяется в Прогнозе социально-экономического развития Российской Федерации на очередной финансовый год и плановый период (базовый вариант), разработанный Минэкономразвития России на календарный год, в котором производится индексация, начиная с месяца этого года, следующего за месяцем подписания Сторонами Акта доступа на **Объект**.

Разрабатываемый Минэкономразвития России Прогноз социально-экономического развития Российской Федерации на очередной финансовый год и плановый период (базовый вариант) публикуется в подразделе «Макроэкономика» раздела «Деятельность» на официальном сайте Минэкономразвития России в информационно-телекоммуникационной сети «Интернет».

Индексация оставшейся части Цены Договора влечет за собой соответствующую индексацию размера авансового платежа, указанного в пункте 4.4. Договора.
Об индексации размера авансового платежа Предприятие в письменном виде уведомляет Организацию. Неотъемлемой частью соответствующего уведомления, которое доставляется Предприятием в Организацию, должен быть детальный расчет размера авансового платежа по результатам индексации, определенного с учетом СГИПЦ.
Перечисление на расчетный счет Предприятия авансовых платежей в измененном размере осуществляется Организацией не позднее 5-го числа месяца, следующего за месяцем доставки в Организацию уведомления об индексации размера авансового платежа.
4.9. Обязанность Организации по перечислению авансовых платежей считается исполненной с момента поступления соответствующих денежных средств на расчетный счет Предприятия.
4.10. Расходы по оплате электроэнергии, потребленной Организацией при осуществлении торговой деятельности (оказании услуг) в **Объекте**, в Цену Договора не входят.
4.11. Принять к сведению, что Организация предоставила обеспечение исполнения своих обязательств по Договору в форме безотзывной банковской гарантии № _____ от «___» _____ 20___ года в размере ___ % от Цены Договора, указанной в пункте 4.1. Договора на дату его заключения, и со сроком действия до «___» _____ 20____ года включительно (далее – Обеспечение исполнения Договора).

ПРИМЕЧАНИЕ № 1: Обеспечение исполнения Договора должно составлять **5% (пять процентов)** от цены лота Конкурса или цены Договора (соответствующей части цены лота Конкурса), предложенной в заявке на участие в Конкурсе победителем Конкурса (участником Конкурса, заявка на участие в Конкурсе которого по результатам рассмотрения заявок на участие в Конкурсе является единственной из поданных заявок на участие в Конкурсе, допущенной Конкурсной комиссией к участию в Конкурсе, или участником Конкурса, заявка на участие в Конкурсе которого по результатам рассмотрения заявок на участие в Конкурсе является единственной поданной заявкой на участие в Конкурсе, допущенной Конкурсной комиссией к участию в Конкурсе), с которым заключается Договор, **если предложенная цена более чем на 100% (сто процентов), т.е. более чем в 2 (два) раза, превышает начальную (минимальную) цену лота Конкурса или цену Договора (соответствующую часть цены лота Конкурса), указанную в Конкурсной документации.**

ПРИМЕЧАНИЕ № 2: Обеспечение исполнения Договора должно составлять **10% (десять процентов)** от цены лота Конкурса или цены Договора (соответствующей части цены лота Конкурса), предложенной в заявке на участие в Конкурсе победителем Конкурса (участником Конкурса, заявка на участие в Конкурсе которого по результатам рассмотрения заявок на участие в Конкурсе является единственной из поданных заявок на участие в Конкурсе, допущенной Конкурсной комиссией к участию в Конкурсе, или участником Конкурса, заявка на участие в Конкурсе которого по результатам рассмотрения заявок на участие в Конкурсе является единственной поданной заявкой на участие в Конкурсе, допущенной Конкурсной комиссией к участию в Конкурсе), с которым заключается Договор, **если предложенная цена на 100% (сто процентов) или менее, т.е. в 2 (два) раза или менее, превышает начальную (минимальную) цену лота Конкурса или цену Договора (соответствующую часть цены лота Конкурса), указанную в Конкурсной документации**.
4.12. Размер Обеспечения исполнения Договора составляет _____ рублей ___ копеек (_____).
4.13. В случае если в период действия Договора Обеспечение исполнения Договора, в качестве способа которого Организацией предоставлена банковская гарантия, обязательства гаранта (банка) перед Предприятием будут прекращены по основаниям, указанным в соответствующей банковской гарантии, или Обеспечение исполнения Договора иным образом (например, в связи с отзывом Банком России у гаранта (банка) лицензии на осуществление банковских операций и (или) уменьшением размера денежной суммы, подлежащей уплате гарантом (банком) Предприятию в

случае ненадлежащего исполнения Организацией обязательств по Договору, которая была указана в банковской гарантии, предоставленной Организацией перед заключением Договора) перестало обеспечивать исполнение Организацией ее обязательств по Договору, Организация обязана в течение 5 (пяти) рабочих дней с момента получения соответствующей претензии Предприятия предоставить новую банковскую гарантию, отвечающую требованиям Порядка торгов, все условия которой, в том числе условие о размере денежной суммы, подлежащей уплате гарантом (банком) Предприятию в случае ненадлежащего исполнения Организацией обязательств по Договору, должны соответствовать условиям банковской гарантии, которая была предоставлена Организацией перед заключением Договора. При невыполнении Организацией этой обязанности в установленный срок Предприятие вправе односторонне отказаться от исполнения Договора.

4.14. Предоставление Обеспечения исполнения Договора не освобождает Организацию от надлежащего исполнения своих обязательств по настоящему Договору.

4.15. Обеспечение исполнения Договора предоставляется:

4.15.1. На все случаи ненадлежащего исполнения Организацией своих обязательств по Договору, в том числе:

- на случай/случаи неисполнения или ненадлежащего исполнения финансовых обязательств об уплате ежемесячного авансового платежа, предусмотренного Договором;
- на случай/случаи неисполнения финансовых обязательств по уплате сумм неустойки (штрафа, пени), примененных к Организации в соответствии с Договором;
- на случай/случаи неисполнения финансовых обязательств по уплате сумм убытков, причиненных Предприятию в результате ненадлежащего исполнения Организацией своих обязательств по Договору.

4.15.2. На все случаи ненадлежащего исполнения Организацией своих обязательств после расторжения Договора, сохраняющих в указанный период свое действие, в том числе:

- на случай/случаи неисполнения или ненадлежащего исполнения финансовых обязательств об уплате ежемесячного авансового платежа, предусмотренного Договором, к моменту расторжения Договора;
- на случай/случаи неисполнения финансовых обязательств по уплате сумм неустойки (штрафа, пени), примененных к Организации в соответствии с Договором;
- на случай/случаи неисполнения финансовых обязательств по уплате сумм убытков, причиненных Предприятию в результате ненадлежащего исполнения Организацией своих обязательств по Договору.

4.15.3. На случай одностороннего отказа Предприятия от исполнения Договора в связи с нарушением исполнителем любого из особых условий Договора, за которое к Организации не применялись неустойки (штрафы, пени).

4.16. В случаях, предусмотренных пунктом 4.15. Договора, Предприятие имеет право требовать у гаранта (банка) уплаты из Обеспечения исполнения Договора суммы денежных средств, равной сумме денежных средств, которую Организация обязана уплатить Предприятию по Договору, или уплаты денежных средств Обеспечения исполнения Договора в полном объеме.

4.17. После расторжения Договора денежные средства Обеспечения исполнения Договора переходят в собственность Предприятия в полном объеме на основании направленного им гаранту (банку) письменного требования об уплате денежных средств Обеспечения исполнения Договора при наличии любого из следующих условий:

- если Договор расторгнут в одностороннем порядке по инициативе Организации при отсутствии оснований для одностороннего отказа от исполнения Договора, предусмотренных гражданским законодательством Российской Федерации;
- если на дату расторжения Договора по нему имелись неисполненные финансовые обязательства Организации перед Предприятием, размер которых в денежном выражении равен или превышает размер Обеспечения исполнения Договора;
- если Договор расторгнут в одностороннем порядке по причине отказа Предприятия от его исполнения в связи с нарушением Организацией любого из особых условий Договора, за которое к Организации не применялись неустойки (штрафы, пени).

ВАРИАНТ пунктов 4.11. – 4.17. (на случай предоставления Обеспечения исполнения Договора в форме внесений денежных средств):

4.11. Принять к сведению, что Организация предоставила обеспечение исполнения своих обязательств по Договору в форме внесения на расчетный счет Предприятия денежных средств в размере ___ % от Цены Договора, указанной в пункте 4.1. Договора на дату его заключения (далее – Обеспечение исполнения Договора).

Срок действия Обеспечения исполнения Договора - до полного исполнения Организацией своих обязательств по настоящему Договору.

ПРИМЕЧАНИЕ № 1: Обеспечение исполнения Договора должно составлять **5% (пять процентов)** от цены лота Конкурса или цены Договора (соответствующей части цены лота Конкурса), предложенной в заявке на участие в Конкурсе победителем Конкурса (участником Конкурса, заявка на участие в Конкурсе которого по результатам рассмотрения заявок на участие в Конкурсе является единственной из поданных заявок на участие в Конкурсе, допущенной Конкурсной комиссией к участию в Конкурсе, или участником Конкурса, заявка на участие в Конкурсе которого по результатам рассмотрения заявок на участие в Конкурсе является единственной поданной заявкой на участие в Конкурсе, допущенной Конкурсной комиссией к участию в Конкурсе), с которым заключается Договор, **если предложенная цена более чем на 100% (сто процентов), т.е. более чем в 2 (два) раза, превышает начальную (минимальную) цену лота Конкурса или цену Договора (соответствующую часть цены лота Конкурса), указанную в Конкурсной документации.**

ПРИМЕЧАНИЕ № 2: Обеспечение исполнения Договора должно составлять **10% (десять процентов)** от цены лота Конкурса или цены Договора (соответствующей части цены лота Конкурса), предложенной в заявке на участие в Конкурсе победителем Конкурса (участником Конкурса, заявка на участие в Конкурсе которого по результатам рассмотрения заявок на участие в Конкурсе является единственной из поданных заявок на участие в Конкурсе, допущенной Конкурсной комиссией к участию в Конкурсе, или участником Конкурса, заявка на участие в Конкурсе которого по результатам рассмотрения заявок на участие в Конкурсе является единственной поданной заявкой на участие в Конкурсе, допущенной Конкурсной комиссией к участию в Конкурсе), с которым заключается Договор, **если предложенная цена на 100% (сто процентов) или менее, т.е. в 2 (два) раза или менее, превышает начальную (минимальную) цену лота Конкурса или цену Договора (соответствующую часть цены лота Конкурса), указанную в Конкурсной документации**.

4.12. Размер Обеспечения исполнения Договора составляет _____ рублей ___ копеек (_____), в том числе НДС (20%) в размере _____ рублей ____ копеек (_____).

4.13. В случае если в период действия Договора Обеспечение исполнения Договора, в качестве способа которого Организацией внесены денежные средства, использовалось Предприятием по назначению и в связи с этим перестало соответствовать размеру денежных средств, внесенных Организацией в качестве Обеспечения исполнения Договора на расчетный счет Предприятия перед заключением Договора, Организация обязана в течение 5 (пяти) рабочих дней с момента получения соответствующей претензии Предприятия восполнить Обеспечение исполнения Договора необходимыми денежными средствами путем их перечисления на расчетный счет Предприятия. При невыполнении Организацией этой обязанности в установленный срок Предприятие вправе односторонне отказаться от исполнения Договора.

4.14. Предоставление Обеспечения исполнения Договора не освобождает Организацию от надлежащего исполнения своих обязательств по настоящему Договору.

4.15. Обеспечение исполнения Договора предоставляется:

4.15.1. На все случаи ненадлежащего исполнения Организацией своих обязательств по Договору, в том числе:

- на случай/случаи неисполнения или ненадлежащего исполнения финансовых обязательств об уплате ежемесячного авансового платежа, предусмотренного Договором;

- на случай/случаи неисполнения финансовых обязательств по уплате сумм неустойки (штрафа, пени), примененных к Организации в соответствии с Договором;
- на случай/случаи неисполнения финансовых обязательств по уплате сумм убытков, причиненных Предприятию в результате ненадлежащего исполнения Организацией своих обязательств по Договору.

4.15.2. На все случаи ненадлежащего исполнения Организацией своих обязательств после расторжения Договора, сохраняющих в указанный период свое действие, в том числе:
- на случай/случаи неисполнения или ненадлежащего исполнения финансовых обязательств об уплате ежемесячного авансового платежа, предусмотренного Договором, к моменту расторжения Договора;
- на случай/случаи неисполнения финансовых обязательств по уплате сумм неустойки (штрафа, пени), примененных к Организации в соответствии с Договором;
- на случай/случаи неисполнения финансовых обязательств по уплате сумм убытков, причиненных Предприятию в результате ненадлежащего исполнения Организацией своих обязательств по Договору.

4.15.3. На случай одностороннего отказа Предприятия от исполнения Договора в связи с нарушением исполнителем любого из особых условий Договора, за которое к Организации не применялись неустойки (штрафы, пени).

4.16. В случаях, предусмотренных пунктом 4.15. Договора, Предприятие имеет право удержать из денежных средств Обеспечения исполнения Договора сумму, равную сумме денежных средств, которую Организация обязана уплатить Предприятию по Договору, или денежные средства Обеспечения исполнения Договора в полном объеме.

4.17. После расторжения Договора денежные средства Обеспечения исполнения Договора возвращаются Предприятием Организации в полном объеме при условии надлежащего исполнения Организацией всех своих обязательств по Договору.

Исполнение всех своих обязательств по Договору Организацией признается надлежащим, если соблюдается совокупность следующих условий:
- на дату расторжения Договора по нему какие-либо финансовые обязательства Организации перед Предприятием отсутствуют и данный факт подтверждается двусторонним актом сверки взаиморасчетов по соответствующему Договору;
- Договор не был расторгнут в одностороннем порядке по причине отказа Предприятия от его исполнения в связи с нарушением Организацией любого из особых условий Договора.

4.18. После расторжения Договора денежные средства Обеспечения исполнения Договора возвращаются Предприятием Организации частично, если на дату расторжения Договора по нему имелись неисполненные финансовые обязательства Организации перед Предприятием, размер которых в денежном выражении менее размера Обеспечения исполнения Договора. В этом случае Организации возвращается часть денежных средств Обеспечения исполнения Договора, представляющая собой разницу между размерами денежных средств Обеспечения исполнения Договора и денежных средств, представляющих собой неисполненные финансовые обязательства Организации.

4.19. Денежные средства Обеспечения исполнения Договора возвращаются Организации Предприятием с соблюдением условий пунктов 4.17. и 4.18. Договора после получения Предприятием соответствующего письменного требования Организации и экземпляра подписанного Организацией двустороннего акта сверки взаиморасчетов по Договору, но не ранее 30-ти (тридцать) календарных дней после даты расторжения Договора. Денежные средства Обеспечения исполнения Договора возвращаются Предприятием на банковский счет, указанный Организацией в ее письменном требовании.

В предусмотренных пунктом 3.8. Договора случаях, когда Организация обязалась возместить Предприятию во внесудебном порядке ущерб, причиненный обнаруженным ухудшением состояния **Объекта** при его освобождении, либо путем устранения дефектов **Объекта** за счет собственных средств с информированием Предприятия в письменном виде о результатах выполненных работ по устранению дефектов **Объекта** для их приемки Предприятием по соответствующему акту; либо

путем перечисления суммы ущерба, предусмотренной Претензией о возмещении ущерба, на расчетный счет Предприятия, указанный в параграфе § 12. Договора, денежные средства Обеспечения исполнения Договора возвращаются Организации Предприятием не ранее даты приемки Предприятием результатов выполненных работ по устранению дефектов **Объекта** по соответствующему акту либо не ранее даты поступления на расчетный счет Предприятия суммы ущерба, предусмотренной Претензией о возмещении ущерба.

4.20. Денежные средства Обеспечения исполнения Договора Предприятием Организации не возвращаются в полном объеме и переходят в собственность Предприятия при любом из следующих условий:

- если на дату расторжения Договора по нему имелись неисполненные финансовые обязательства Организации перед Предприятием, размер которых в денежном выражении равен или превышает размер Обеспечения исполнения Договора;
- если Договор расторгнут в одностороннем порядке по причине отказа Предприятия от его исполнения в связи с нарушением Организацией любого из особых условий Договора, за которое к Организации не применялись неустойки (штрафы, пени).

§ 5. Особые условия

5.1. Организации запрещается допускать передачу или уступку прав по настоящему Договору третьим лицам, осуществление третьими лицами торговой и иной деятельности с использованием **Объекта**.

5.2. Нарушениями настоящего Договора, при любом из которых допускается возможность его расторжения в одностороннем порядке в случае отказа Предприятия от исполнения настоящего Договора, признаются:

5.2.1. Неисполнение Организацией обязательства по соблюдению специализации **Объекта**, указанной в пункте 1.1. настоящего Договора.

5.2.2. Неисполнение Организацией обязательства по осуществлению в **Объекте** торговой деятельности (оказанию услуг) в течение 15-ти (пятнадцать) календарных дней подряд. При этом суммарное количество дней отсутствия осуществления в **Объекте** торговой деятельности (оказания услуг) в течение одного календарного года не должно быть более 30-ти (тридцать) календарных дней, не являющихся нерабочими праздничными днями, установленными Трудовым кодексом Российской Федерации, а также законами и иными нормативно-правовыми актами города Москвы как субъекта Российской Федерации.

5.2.3. Неисполнение Организацией обязательств по оплате Цены Договора или просрочка Организацией исполнения обязательств по перечислению авансовых платежей по настоящему Договору на срок более 30-ти (тридцать) календарных дней.

5.2.4. Неисполнение Организацией запрета на передачу или уступку прав по настоящему Договору третьим лицам, осуществление третьими лицами торговой и иной деятельности с использованием **Объекта**.

5.2.5. Отказ Организации от подписания Акта доступа на **Объект** в срок, установленный в соответствующем уведомлении Предприятия (пункт 3.4. Договора), если **Объект** не имеет повреждений, препятствующих осуществлению торговой деятельности (оказанию услуг) в нем, технические характеристики **Объекта** соответствуют Приложению № 1 к Договору, а место размещения **Объекта** – Приложению № 2 к Договору.

5.2.6. Неисполнение Организацией правил поведения людей и порядка содержания сооружений в целях обеспечения пожарной безопасности, установленных требованиями пожарной безопасности, которые содержатся в Правилах противопожарного режима в Российской Федерации, утвержденных постановлением Правительства Российской Федерации от 25.04.2012 №390 «О противопожарном режиме» (далее – Правила противопожарного режима в Российской Федерации), и частично конкретизированы применительно к **Объекту** в пункте 6.2.8. Договора.

5.2.7. Неисполнение Организацией обязательства по страхованию **Объекта** в соответствии с требованиями пункта 6.2.23. Договора.

5.2.8. Неисполнение Организацией в установленный срок предусмотренного пунктом 4.13. Договора обязательства предоставить новую банковскую гарантию.

ВАРИАНТ подпункта 5.2.8. Договора (на случай предоставления Обеспечения исполнения Договора в форме внесений денежных средств):
5.2.8. Неисполнение Организацией в установленный срок предусмотренного пунктом 4.13. Договора обязательства восполнить Обеспечение исполнения Договора необходимыми денежными средствами.

§ 6. Права и обязанности Сторон

6.1. Организация имеет право:
6.1.1. Доступа на **Объект** для реализации своего права на осуществление торговой деятельности (оказание услуг) в **Объекте**.
6.1.2. Направлять Предприятию письменные требования об оказании в пределах его компетенции необходимого содействия в устранении препятствующих осуществлению Организацией торговой деятельности (оказанию услуг) в **Объекте** обстоятельств, если к возникновению указанных обстоятельств Организация отношения не имеет, а принятые Организацией меры к их устранению (о которых должно быть сообщено Предприятию с приложением документального подтверждения их принятия) к устранению указанных обстоятельств не привели.
6.1.3. Осуществлять торговую деятельность (оказывать услуги) в **Объекте** с соблюдением законодательства Российской Федерации, а также условий и порядка, определяемых настоящим Договором.
6.1.4. Эксплуатировать в порядке и на условиях, определенных Сторонами в дополнительном соглашении к Договору, расположенные внутри **Объекта** ЖК мониторы *(в случае, когда **Объект** в соответствии с Приложением № 1* к *Договору укомплектован ЖК мониторами)*.
6.1.5. Инициировать в течение первых трех лет срока действия Договора в письменном виде замену способа обеспечения исполнения Договора, указанного в пункте 4.11. Договора в качестве выбранного Организацией перед его заключением.
6.2. Организация обязуется:
6.2.1. Осуществлять в течение срока действия Договора торговую деятельность в **Объекте** с соблюдением его специализации (пункт 1.1. Договора), при которой: 60 (шестьдесят) и более процентов всех предлагаемых к продаже товаров (услуг) от их общего количества должна составлять печатная продукция, включая периодические печатные издания; б) продажа ежедневных периодических печатных изданий должна осуществляться в день выхода в свет не менее 4 (четырех) дней в течение календарной недели; в) минимальный ассортиментный перечень и номенклатура дополнительных групп товаров в соответствии со специализацией должны соответствовать распоряжению Департамента торговли и услуг города Москвы от 21.08.2012 № 136 «Об утверждении номенклатуры специализаций нестационарных торговых объектов, минимального ассортиментного перечня и номенклатуры дополнительных групп товаров в соответствии со специализацией» (далее – Номенклатура специализаций нестационарных торговых объектов). При реализации в Объекте товаров в соответствии с Номенклатурой специализаций нестационарных торговых объектов Организация обязана соблюдать санитарно-эпидемиологические требования, а также установленные законодательством Российской Федерации нормы и правила торговли.
6.2.2. В соответствии со специализацией **Объекта**, обеспечивать наличие в продаже периодических и непериодических печатных изданий, при этом ассортиментный перечень периодических печатных изданий должен составлять не менее 350-ти (триста пятьдесят) наименований текущих выпусков, в том числе не менее 7-ми (семь) наименований ежедневных периодических печатных изданий. Под периодическими печатными изданиями в Договоре понимаются газеты, журналы, альманахи, бюллетени, иные издания, имеющие постоянное наименование (название), текущий номер и выходящие в свет не реже одного раза в год).

Под непериодической печатной продукцией в Договоре понимаются книги, брошюры, альбомы, картографические и нотные издания, листовые изоиздания, календари, буклеты, издания, воспроизведенные на технических носителях информации.

6.2.3. Не допускать отсутствие осуществления в **Объекте** торговой деятельности (оказания услуг) в течение 15-ти (пятнадцать) календарных дней подряд. При этом суммарное количество дней отсутствия осуществления в **Объекте** торговой деятельности (оказания услуг) не должно быть более 30-ти (тридцать) календарных дней в течение одного календарного года.

6.2.4. Своевременно и полностью перечислять Предприятию установленные настоящим Договором авансовые платежи за право на осуществление торговой деятельности (оказание услуг) в **Объекте** и не допускать просрочку исполнения своих обязательств по перечислению авансовых платежей на срок более 30-ти (тридцать) календарных дней.

6.2.5. Не допускать передачу или уступку прав по настоящему Договору третьим лицам, осуществление третьими лицами торговой и иной деятельности с использованием **Объекта**.

6.2.6. Подписать Акт доступа на **Объект** в соответствии с уведомлением Предприятия (пункт 3.4. Договора), если **Объект** не имеет повреждений, препятствующих осуществлению торговой деятельности (оказанию услуг) в нем (пункт 3.3. Договора), технические характеристики **Объекта** соответствуют Приложению № 1 к Договору, а место размещения **Объекта** – Приложению № 2 к Договору.

6.2.7. Не размещать самовольно на **Объекте** вывески и рекламные носители, не устанавливать на крыше **Объекта** контейнеры и иные конструкции, не предусмотренные Приложением № 1 к Договору.

6.2.8. В целях недопущения повреждения или уничтожения **Объекта**, в рамках выполнения установленных нормативными документами по пожарной безопасности требований пожарной безопасности, направленных на предотвращение возможности возникновения пожара на **Объекте** и обеспечение противопожарной защиты людей и имущества в случае возникновения пожара на **Объекте**:

- утвердить Инструкцию о мерах пожарной безопасности на **Объекте** в соответствии с требованиями, установленными разделом XVIII Правил противопожарного режима в Российской Федерации, и обеспечивать исполнение этой Инструкции на **Объекте**;
- допускать к работе на **Объекте** лиц, которые прошли обучение мерам пожарной безопасности;
- назначить лицо, ответственное за пожарную безопасность, которое обеспечивает соблюдение требований пожарной безопасности на **Объекте**;
- обеспечивать наличие на **Объекте** не менее двух огнетушителей (пункт 1.7. НПБ 103-95. Торговые павильоны и киоски. Противопожарные требования), являющихся работоспособными, т.е. находящимися в состоянии, при котором значения основных параметров, характеризующих способность огнетушителя выполнять свои функции, соответствуют установленным требованиям нормативных технических документов [«СП 9.13130.2009. Свод правил. Техника пожарная. Огнетушители. Требования к эксплуатации» (утв. Приказом МЧС РФ от 25.03.2009 № 179)].

6.2.9. Сохранять местоположение и размеры **Объекта** в соответствии с требованиями настоящего Договора. О перемещении **Объекта** третьими лицами незамедлительно информировать Предприятие в письменном виде.

6.2.10. Обеспечивать на постоянной основе за счет собственных средств благоприятное визуальное восприятие внешнего вида и оформления **Объекта,** которые должны соответствовать внешнему виду и оформлению **Объекта** на момент получения Организацией права доступа на **Объект** (с учетом нормального износа). Снаружи и внутри **Объекта** на внешних поверхностях его конструкций и частей в течение срока действия Договора не должно быть: (а) механических повреждений и иных дефектов; (б) загрязнений природными веществами (пыли, грязи); (в) загрязнений искусственными веществами (граффити, рисунков, надписей, нанесенных лакокрасочными материалами; рекламных, информационных и агитационных материалов, объявлений на бумажных и иных носителях); (г) следов некачественного удаления перечисленных загрязнений. Обо всех из ряда вон выходящих (необычных) и поэтому требующих особого

внимания Предприятия случаях Организация обязана незамедлительно информировать Предприятие в письменном виде.

6.2.11. Не допускать размещение и использование на **Объекте** иного оборудования для выкладки, демонстрации и хранения товара, кроме оборудования, установленного на **Объекте** в соответствии с пунктом 1.5. Договора и предусмотренного Приложением № 1 к Договору.

6.2.12. Не допускать размещение товара, ценников, иных конструкций для демонстрации продукции на остекленных поверхностях фасадных (передних) алюминиевых оконных конструкций **Объекта**, которые расположены между уровнями верхней и нижней частей рамы окна выдачи (торгового окна) **Объекта**, включая остекленные поверхности самой рамы окна выдачи (торгового окна) **Объекта**.

6.2.13. Не допускать эксплуатацию расположенных внутри **Объекта** ЖК мониторов до заключения Сторонами дополнительного соглашения к Договору, определяющего порядок и условия их эксплуатации *(в случае, когда **Объект** в соответствии с Приложением № 1 к Договору укомплектован ЖК мониторами)*.

6.2.14. Не допускать загрязнение, захламление места размещения **Объекта**. Не использовать крышу **Объекта** и прилегающие к **Объекту** газоны для складирования тары. Обеспечивать на **Объекте** соблюдение санитарных норм и правил, а также своевременный вывоз из **Объекта** мусора и иных отходов от осуществления торговой деятельности (оказания услуг) в **Объекте**.

Обеспечивать в зимнее время на постоянной основе за счет собственных средств чистку кровли **Объекта** от снега.

6.2.15. Осуществлять торговую деятельность (оказание услуг) в **Объекте** способами, которые не должны наносить вред окружающей среде.

6.2.16. Обеспечивать на постоянной основе за счет собственных средств исправное техническое состояние **Объекта** и его частей, а также исправное техническое состояние торгового и электрического оборудования **Объекта,** которые должны соответствовать техническому состоянию **Объекта** и его частей, а также техническому состоянию торгового и электрического оборудования **Объекта** на момент получения Организацией права доступа на **Объект** (с учетом нормального износа). В течение срока действия Договора **Объект** и его части, а также торговое и электрическое оборудование **Объекта** должны находиться в исправном состоянии. О случаях обнаружения неисправностей **Объекта** и (или) его частей, а также случаях обнаружения неисправностей торгового и (или) электрического оборудования **Объекта**; о мерах, которые принимаются Организацией в указанных случаях с целью обеспечения исправного технического состояния **Объекта** и его частей, а также исправного технического состояния торгового и электрического оборудования **Объекта**, и о сроках реализации таких мер Организация обязана незамедлительно информировать Предприятие в письменном виде.

6.2.17. С момента прекращения обязательств Сторон по Договору в связи с истечением срока действия Договора или по иным основаниям, предусмотренным законодательством Российской Федерации, а также в случаях досрочного расторжения настоящего Договора по основаниям, предусмотренным настоящим Договором, в однодневный срок прекратить осуществление торговой деятельности (оказание услуг) в **Объекте** и обеспечить освобождение **Объекта** в соответствии с требованиями пунктов 3.5. и 3.6. настоящего Договора.

6.2.18. Не допускать осуществление торговой деятельности (оказание услуг) в **Объекте** после утраты права на осуществление торговой деятельности (оказание услуг) в **Объекте** (пункт 3.5. Договора).

6.2.19. В предусмотренных Договором случаях своевременно выполнять требования об уплате неустойки (штрафа, пени) и (или) о возмещении убытков по факту конкретного нарушения договорных обязательств при доставке в Организацию соответствующей претензии Предприятия (пункт 7.9. Договора).

В случае возникновения в период срока действия Договора спора между Сторонами о размере подлежащих возмещению Предприятию убытков, причиненных конкретным нарушением Организацией договорных обязательств, любая Сторона может инициировать проведение и провести соответствующую экспертизу.

6.2.20. В случае если при выполнении предусмотренного пунктом 3.6. Договора требования об обследовании **Объекта** при его освобождении будет обнаружено ухудшение состояния **Объекта** по сравнению с его состоянием на момент возникновения права доступа на **Объект** (с учетом нормального износа), во внесудебном порядке возместить Предприятию ущерб, причиненный **Объекту**.

6.2.21. Обеспечивать беспрепятственный допуск на **Объект** представителей Предприятия для осуществления контроля за исполнением Организацией условий настоящего Договора.

6.2.22. Оказывать необходимое содействие представителям органов исполнительной власти города Москвы, на которые в пределах полномочий, установленных правовыми актами города Москвы, возложен контроль за функционированием **Объекта** и осуществлением торговой деятельности (оказанием услуг) в **Объекте**; соблюдением требований к размещению и содержанию **Объекта**; соблюдением требований к содержанию прилегающей к **Объекту** территории.

6.2.23. В целях недопущения повреждения или уничтожения **Объекта** не позднее 7-ми (семь) рабочих дней после подписания Акта доступа на **Объект** застраховать **Объект** от риска его утраты (гибели) или повреждения с учетом следующих требований:

- Страховщик, осуществляющий страхование **Объекта**, должен соответствовать следующим условиям:

- страховая организация имеет действующую лицензию на осуществление данной страховой деятельности, выданную ЦБ РФ;
- страховой организацией разработаны и утверждены правила страхования имущества юридических лиц;
- страховая организация не находится в стадии ликвидации, реорганизации, в отношении страховой организации не ведется процедура банкротства;
- страховая организация на дату заключения договора страхования должна иметь рейтинг финансовой надежности страховых компаний по данным рейтингового агентства «Эксперт РА» с уровнем не ниже «ruA»;
- страховая организация должна иметь опыт деятельности на страховом рынке не менее 15 лет.

- По договору страхования должен покрываться ущерб вследствие утраты (гибели) или повреждения **Объекта**, возникшего в результате следующих страховых случаев:

- пожара, удара молнии, взрыва, в том числе газа, употребляемого в бытовых целях,
- стихийных бедствий;
- посторонних воздействий;
- грабежа, разбоя;
- боя стекол;
- противоправных действий третьих лиц, а именно:

а) умышленное уничтожение или повреждение имущества (ст. 167 Уголовного кодекса Российской Федерации (УК РФ), и/или

б) хулиганство (ст. 213 УК РФ), мелкое хулиганство (ст. 20.1 КОАП) и/или

в) вандализм (ст. 214 УК РФ).

- По договору страхования допускается установление франшизы в размере не более 15 000 (пятнадцати тысяч) рублей на каждый страховой случай;
- **Объект** должен быть застрахован на сумму его стоимости, указанной в Акте приема-передачи **Объекта**, форма которого является Приложением № 3 к Договору;
- **Объект** должен быть застрахован сроком на 1 (один) год;
- В договоре страхования **Объекта** должна быть предусмотрена возможность его ежегодной пролонгации до окончания срока действия настоящего Договора.

6.2.24. Предоставить Предприятию копию соответствующего договора страхования **Объекта** не позднее 2-х (два) рабочих дней с момента его заключения.

6.2.25. В случае повреждения или уничтожения **Объекта** в период действия Договора возместить Предприятию причиненные убытки не позднее 14-ти (четырнадцать) календарных дней с даты доставки в Организацию соответствующей претензии Предприятия.

6.2.26. Письменно уведомлять Предприятие о принятых до окончания срока действия настоящего Договора решениях уполномоченных органов или лиц о реорганизации (слиянии, присоединении, разделении, выделении, преобразовании) либо ликвидации Организации в срок не позднее 3-х (три) рабочих дней со дня принятия соответствующего решения.
6.2.27. Уведомлять Предприятие об изменении своих реквизитов (юридический адрес, изменение организационно-правовой формы, переименование, банковские реквизиты и т.п.) в течение 7-ми (семь) рабочих дней с момента их официального изменения.
6.2.28. Строго соблюдать при осуществлении торговой деятельности (оказании услуг) в **Объекте** правила торговли, а также иные правила выполнения работ и оказания услуг, предусмотренные законодательством Российской Федерации и города Москвы.
6.2.29. Предоставить Предприятию копию договора энергоснабжения **Объект**а не позднее 2-х (два) рабочих дней с момента его заключения (за исключением нестационарных торговых объектов со специализацией «Печать», в которых предусмотрено автономное электроснабжение либо подключение которых к электрическим сетям не предусмотрено).
6.2.30. Своевременно оплачивать услуги по договору энергоснабжения **Объекта**, когда подключение **Объекта** к электрическим сетям предусмотрено.
6.2.31. Обеспечивать постоянное наличие на **Объекте** пакета документов, состав которого определяется Приложением № 5 к Договору.
6.2.32. Не допускать самовольного перемещения, замены, демонтажа, выноса за пределы (за границы площади) **Объекта** оборудования, находящегося внутри **Объекта** и входящего в его состав в соответствии с Приложением № 1 к Договору.
6.2.33. Своевременно исполнять предусмотренное пунктом 4.13. Договора обязательство предоставить новую банковскую гарантию.

ВАРИАНТ подпункта 6.2.33. Договора (на случай предоставления Обеспечения исполнения Договора в форме внесений денежных средств):
6.2.33. Своевременно исполнять предусмотренное пунктом 4.13. Договора обязательство восполнить Обеспечение исполнения Договора необходимыми денежными средствами.

6.3. Предприятие вправе:

6.3.1. В любое время в течение срока действия Договора осуществлять контроль в месте размещения **Объекта** (с входом в **Объект**) на предмет соблюдения Организацией условий настоящего Договора.
6.3.2. При установлении фактов нарушения Организацией условий настоящего Договора требовать от Организации их устранения и определять сроки для этого.
6.3.3. В предусмотренных Договором случаях требовать от Организации уплаты неустойки (штрафа, пени) и (или) о возмещении убытков по факту конкретного нарушения договорных обязательств путем доставки в Организацию соответствующей претензии (пункт 7.9. Договора).
6.3.4. Обращаться по фактам нарушения Организацией условий настоящего Договора в органы исполнительной власти города Москвы, на которые в пределах полномочий, установленных правовыми актами города Москвы, возложен контроль за функционированием **Объекта** и осуществлением торговой деятельности (оказанием услуг) в **Объекте**; соблюдением требований к размещению и содержанию **Объекта**; соблюдением требований к содержанию прилегающей к **Объекту** территории.
6.3.5. В случае отказа Организации во внесудебном порядке освободить **Объект** в срок, установленный пунктом 3.5. настоящего Договора, принимать меры по освобождению **Объекта**. При этом Предприятие не несет ответственности за состояние и сохранность товаров, оборудования или иного имущества, находящегося в **Объекте**.
6.3.6. Односторонне отказаться от исполнения Договора в случаях, которые предусмотрены настоящим Договором. При этом если по результатам Конкурса между Предприятием и Организацией были заключены другие договоры на осуществление торговой деятельности (оказание услуг) в нестационарных торговых объектах со специализацией «Печать» вида «Киоск» в отношении нестационарных торговых объектов со специализацией «Печать», которые наряду с

Объектом были включены в лот №___ Конкурса, все указанные договоры с момента расторжения настоящего Договора могут быть расторгнуты на основании одностороннего отказа Предприятия от исполнения любого другого из заключенных между Предприятием и Организацией по результатам Конкурса договоров на право осуществления торговой деятельности (оказание услуг) в нестационарных торговых объектах со специализацией «Печать» вида «Киоск» в отношении нестационарных торговых объектов со специализацией «Печать», которые наряду с **Объектом** были включены в лот №___ Конкурса.

6.3.7. Заключать с Организацией дополнительное(-ые) соглашение(-я) к Договору, определяющее(-ие) порядок и условия эксплуатации расположенных внутри **Объекта** ЖК мониторов *(в случае, когда **Объект** в соответствии с Приложением № 1 к Договору укомплектован ЖК мониторами)*.

6.4. Предприятие обязано:

6.4.1. Обеспечить Организации доступ на **Объект** для реализации ею права на осуществление торговой деятельности (оказание услуг) в **Объекте** в следующие сроки:

- **в течение 20 (двадцать) рабочих дней после заключения Договора** – если к дате заключения Договора мероприятия по технологическому присоединению к электрическим сетям энергопринимающих устройств **Объекта** выполнены и иные препятствия для осуществления торговой деятельности (оказания услуг) в **Объекте** отсутствуют;
- **в течение 5 (пять) месяцев после заключения Договора** – если к дате заключения Договора мероприятия по технологическому присоединению к электрическим сетям энергопринимающих устройств **Объекта** не выполнены и (или) имеются иные препятствия для осуществления торговой деятельности (оказания услуг) в **Объекте**, устранение или преодоление которых к определенному сроку находится вне контроля Предприятия и от его воли не зависит.

6.4.2. Оказывать по письменному требованию Организации в пределах своей компетенции необходимое содействие в устранении препятствующих осуществлению Организацией торговой деятельности (оказанию услуг) в **Объекте** обстоятельств, если к возникновению указанных обстоятельств Организация отношения не имеет и предварительно принятые Организацией меры по устранению указанных обстоятельств к достижению желаемого результата не привели.

6.4.3. Осуществлять на постоянной основе контроль за исполнением Организацией условий настоящего Договора.

§ 7. Ответственность Сторон

7.1. В случае неисполнения или ненадлежащего исполнения обязательств по настоящему Договору Стороны несут ответственность в соответствии с законодательством Российской Федерации, города Москвы и настоящим Договором.

Стороны пришли к соглашению, что достаточным доказательством неисполнения или ненадлежащего исполнения Организацией обязательств по настоящему Договору являются документально подтвержденные факты выявленных при осуществлении контроля за исполнением Организацией условий настоящего Договора нарушений, в том числе нарушений требований к размещению, функционированию, содержанию **Объекта** и прилегающей к нему территории, отраженных в составленном в одностороннем порядке уполномоченным лицом Предприятия акте контроля, неотъемлемой частью которого должны быть материалы фотофиксации выявленных нарушений.

7.2. В случае нарушения Организацией сроков перечисления платы за право на осуществление торговой деятельности (оказание услуг) в **Объекте**, установленных пунктом 4.5. настоящего Договора, Предприятие вправе требовать от Организации уплаты пени в размере 0,2% (ноль целых две десятых процента) от суммы долга за каждый день просрочки, начиная с 6-го рабочего дня после даты подписания Сторонами Акта доступа на **Объект** по день оплаты (перечисления) Предприятию первого авансового платежа включительно.

7.3. В случае нарушения Организацией срока перечисления платы за право на осуществление торговой деятельности (оказание услуг) в **Объекте**, установленного пунктом 4.6. настоящего

Договора, Предприятие вправе требовать от Организации уплаты пени в размере 0,2% (ноль целых две десятых процента) от суммы долга за каждый день просрочки, начиная с 6-го числа текущего месяца по день оплаты (перечисления) Предприятию второго и последующих авансовых платежей включительно.

7.4. В случае ненадлежащего оформления Организацией платежного поручения о перечислении соответствующего авансового платежа, которое повлекло непоступление соответствующих денежных средств на расчетный счет Предприятия, Предприятие вправе требовать от Организации уплаты неустойки (пени) по соответствующему правилу, предусмотренному пунктами 7.2., 7.3. настоящего Договора.

7.5. Нарушение установленных пунктами 4.5., 4.6. настоящего Договора сроков перечисления соответствующих авансовых платежей по вине обслуживающего Организацию кредитного учреждения (банка) не освобождает Организацию от уплаты соответствующей неустойки (пени) в случаях, предусмотренных пунктами 7.2., 7.3. настоящего Договора.

7.6. В случае нарушения Организацией сроков исполнения любого из обязательств, предусмотренных подпунктами 6.2.3., 6.2.4., 6.2.17, 6.2.20., 6.2.25., 6.2.26., 6.2.27., 6.2.29. настоящего Договора, Предприятие вправе требовать от Организации уплаты пени в размере 0,2% (ноль целых две десятых процента) от размера авансового платежа, указанного в пункте 4.4. настоящего Договора или определенного на соответствующий период по правилам пункта 4.8. Договора, за каждый день просрочки, начиная с даты установления факта просрочки исполнения Организацией соответствующего обязательства по день его исполнения включительно, а также возмещения Организацией убытков, причиненных просрочками исполнения указанных обязательств.

7.7. В случае нарушения Организацией любого из обязательств, предусмотренных подпунктами 6.2.2., 6.2.7., 6.2.10., 6.2.11., 6.2.12., 6.2.13., 6.2.15., 6.2.18., 6.2.21., 6.2.22., 6.2.24., 6.2.28., 6.2.30., 6.2.31. настоящего Договора, Предприятие вправе требовать от Организации уплаты штрафа в размере одного авансового платежа, указанного в пункте 4.4. настоящего Договора или определенного на соответствующий период по правилам пункта 4.8. Договора, а также возмещения Организацией убытков, причиненных нарушениями указанных обязательств.

В случае нарушения Организацией любого из обязательств, предусмотренных подпунктами 6.2.1., 6.2.5., 6.2.8., 6.2.9., 6.2.14., 6.2.16., 6.2.23., 6.2.32. настоящего Договора, Предприятие вправе требовать от Организации уплаты штрафа в размере двух авансовых платежей, указанных в пункте 4.4. настоящего Договора или определенных на соответствующий период по правилам пункта 4.8. Договора, а также возмещения Организацией убытков, причиненных нарушениями указанных обязательств.

7.8. В случае если Организация отказывается от подписания Акта доступа на **Объект** в соответствии с уведомлением Предприятия (пункт 3.4. Договора), Предприятие вправе требовать от Организации уплаты пени в размере 3% (трех процентов) от размера авансового платежа, указанного в пункте 4.4. настоящего Договора, за каждый день нарушения, начиная со следующего дня после календарной даты, когда Предприятием зафиксирован отказ Организации от подписания Акта доступа на **Объект**, до дня, когда Акт доступа на **Объект** будет подписан Сторонами.

В случае если Организация во внесудебном порядке не освобождает **Объект** в сроки, предусмотренные пунктом 3.5. настоящего Договора, Предприятие вправе требовать от Организации уплаты пени в размере 3% (трех процентов) от размера авансового платежа, указанного в пункте 4.4. настоящего Договора или определенного на соответствующий период по правилам пункта 4.8. Договора, за каждый день нарушения, начиная со следующего дня после календарной даты, которой определено окончание соответствующего срока, до дня, когда **Объект** будет освобожден Организацией с соблюдением требования пункта 3.6. Договора.

7.9. Условия Договора, предусматривающие штрафы, пени, а также возмещение убытков в случае нарушения договорных обязательств, применяются только в том случае, если Сторона, в чью пользу установлена санкция либо в чью пользу возмещаются убытки, после нарушения договорных обязательств другой Стороной доставит этой Стороне претензию об уплате полагающейся по Договору неустойки (штрафа, пени) и (или) о возмещении убытков по факту конкретного

нарушения договорных обязательств. При отсутствии такой претензии условия Договора, предусматривающие штрафы, пени или иные санкции, а также возмещение убытков в случае нарушения договорных обязательств, применению не подлежат.

7.10. Сторона, которой направлена или доставлена претензия, обязана ее рассмотреть и о результатах уведомить в письменной форме другую (доставившую или направившую претензию) Сторону в течение 5 (пяти) рабочих дней с момента получения претензии.

Стороны договорились, что неполучение Предприятием в течение срока, указанного в абзаце первом настоящего пункта Договора, письменного уведомления Организации о результатах рассмотрения претензии Предприятия, предусматривающей уплату неустойки (штрафа, пени) за нарушения условий Договора и/или возмещение причиненных Предприятию убытков, которая была направлена или доставлена Организации в соответствии с правилами подпунктов 11.2.1. и 11.2.3. Договора, является доказательством, что Организация признает такую претензию обоснованной и согласна с суммой указанной в ней неустойки (штрафа, пени) и/или с суммой указанных в ней убытков, причиненных Предприятию.

Выполнение претензии Организация может подтверждать соответствующими доказательствами, включая платежные поручения и материалы фотофиксации, представляемыми Предприятию вместе с указанным выше письменным уведомлением. При этом в составе материалов фотофиксации должны быть фотоснимки, позволяющие:

а) идентифицировать место размещения **Объекта** [установить наличие тождества между местом размещения **Объекта**, указанным в Договоре, и местом размещения **Объекта**, изображенном на фотоснимке (фотоснимках)];

б) идентифицировать **Объект** и (или) его составные части [установить наличие тождества между **Объектом**, вид, размеры, технические характеристики которого указаны в Договоре, а также **Объектом** и (или) его составными частями, которые изображены на фотоснимке (фотоснимках)].

7.11. Уплата неустойки (штрафа, пени) и возмещение убытков, предусмотренные Договором, не освобождают Стороны от выполнения обязательств по настоящему Договору.

7.12. К правоотношениям Сторон по Договору правила пункта 1 статьи 317.1. Гражданского кодекса Российской Федерации не применяются. Проценты на сумму долга не начисляются, прав на получение с Организации процентов на сумму долга за период пользования денежными средствами Предприятие не имеет.

7.13. В случае, если претензия Предприятия об уплате Организацией полагающейся по Договору неустойки (штрафа, пени) и (или) о возмещении убытков по факту конкретного нарушения договорных обязательств оставлена Организацией без ответа и удовлетворения в течение 5 (пяти) календарных дней с момента доставки Организации указанной претензии, Предприятие имеет право удержать из денежных средств Обеспечения исполнения Договора сумму, равную сумме денежных средств, которую Организация обязана уплатить Предприятию по Договору в соответствии с указанной претензией.

При недостаточности денежных средств Обеспечения исполнения Договора для удовлетворения претензии Предприятия об уплате полагающейся по Договору неустойки (штрафа, пени) и (или) о возмещении убытков по факту конкретного нарушения договорных обязательств спор подлежит передаче в Арбитражный суд города Москвы.

§ 8. Изменение и расторжение Договора

8.1. Изменение Договора возможно по письменному соглашению Сторон, которое после подписания обеими Сторонами становится неотъемлемой частью Договора.

8.2. В настоящем Договоре по соглашению Сторон не могут быть изменены:

8.2.1. Основание заключения и срок действия Договора.

8.2.2. Адресные ориентиры и размер площади места размещения **Объекта**.

8.2.3. Вид, специализация и площадь **Объекта**.

8.2.4. Порядок и сроки перечисления авансовых платежей Предприятию.

8.2.5. Особые условия и условия Договора, определяющие ответственность Сторон.

8.3. При изменении Договора соответствующие обязательства считаются измененными с момента заключения соглашения Сторон об изменении Договора и сохраняются в измененном виде.
8.4. Расторжение Договора возможно по основаниям, предусмотренным законодательством Российской Федерации, а также в результате реализации Предприятием своего права на односторонний отказ от исполнения Договора, предусмотренного подпунктом 6.3.6. Договора.
8.5. Односторонний отказ Предприятия от исполнения Договора допускается в случаях:
8.5.1. Неисполнения Организацией любого из особых условий Договора, предусмотренных параграфом § 5. настоящего Договора, которые Организация обязалась исполнять согласно подпунктам 6.2.1., 6.2.2., 6.2.3., 6.2.4., 6.2.5., 6.2.6., 6.2.7., 6.2.8., 6.2.33. настоящего Договора.
8.5.2. Неисполнения Организацией требования об уплате неустойки (штрафа, пени) по любому из предусмотренных параграфом § 7. настоящего Договора основанию в течение 5 (пяти) рабочих дней после доставки в Организацию соответствующей претензии Предприятия.
8.5.3. Повторного в течение одного календарного года нарушения Организацией любого из своих обязательств по настоящему Договору, за совершение которого к Организации были применены предусмотренные параграфом § 7. настоящего Договора меры ответственности в виде неустойки (штрафа, пени).
8.5.4. Одностороннего отказа Предприятия от исполнения любого другого из заключенных между Организацией и Предприятием по результатам Конкурса договоров на право осуществления торговой деятельности (оказание услуг) в нестационарных торговых объектах со специализацией «Печать» вида «Киоск» в отношении нестационарных торговых объектов со специализацией «Печать», которые наряду с **Объектом** были включены в лот №___ Конкурса.
8.6. Уведомление об одностороннем отказе Предприятия от исполнения Договора должно быть доставлено в Организацию не позднее, чем за 5 (пять) дней до календарной даты, с которой Договор считается расторгнутым и обязательства Сторон по Договору прекращаются.

§ 9. Обстоятельства непреодолимой силы

9.1. Ни одна из Сторон настоящего Договора не несет ответственности перед другой Стороной за невыполнение обязательств, обусловленных обстоятельствами, возникшими после заключения Договора помимо воли и желания Сторон, которые нельзя предвидеть или предотвратить (обстоятельства непреодолимой силы), включая объявленную или фактическую войну, гражданские волнения, эпидемии, блокаду, землетрясения, наводнения, пожары и другие стихийные бедствия, а также запретительные действия властей и акты государственных органов.
9.2. Если действие обстоятельств непреодолимой силы продлится более 3-х (три) месяцев, любая из Сторон вправе расторгнуть Договор в одностороннем порядке, направив другой Стороне соответствующее уведомление.
9.3. Сторона, для которой создалась невозможность выполнения обязательства по Договору, должна немедленно, но в любом случае не позднее 3-х (три) дней с момента, когда Стороне стало известно о наступлении обстоятельств непреодолимой силы известить другую Сторону о наступлении обстоятельств непреодолимой силы, препятствующих выполнению обязательства.
9.4. Возникновение и (или) существование обстоятельств непреодолимой силы должны быть подтверждены документами, выданными компетентными органами.
9.5. После прекращения обстоятельств непреодолимой силы Сторона, ссылавшаяся на такие обстоятельства, должна немедленно, но в любом случае не позднее 3-х (три) дней после прекращения действия обстоятельств непреодолимой силы, известить другую Сторону об этом и исполнить соответствующие обязательства по Договору.

§ 10. Разрешение споров

10.1. Все споры, возникающие при исполнении Договора, разрешаются Сторонами путем переговоров.

10.2. Споры, не урегулированные Сторонами в ходе переговоров, разрешаются в Арбитражном суде города Москвы.

§ 11. Заключительные положения

11.1. Настоящий Договор составлен в 2-х экземплярах, имеющих равную юридическую силу, по одному экземпляру для каждой из Сторон.
11.2. Обо всех изменениях в платежных и почтовых реквизитах Стороны обязаны немедленно извещать друг друга. Действия, совершенные по прежним адресам и счетам до получения уведомлений об их изменении, засчитываются в исполнение обязательств.
11.2.1. Заявления, уведомления, извещения, требования (претензии) или иные юридически значимые сообщения, с которыми Договор связывает гражданско-правовые последствия для Организации как адресата, доставляются Предприятием адресату одним из следующих способов:
а) направлением по почте заказным письмом с уведомлением о вручении;
б) вручением под расписку о получении юридически значимого сообщения по месту нахождения Предприятия или по месту нахождения адресата или в ином месте, определяемом устной договоренностью Сторон;
в) направлением электронного образа юридически значимого сообщения, полученного путем сканирования его подлинника, по электронной почте в соответствии с электронными почтовыми адресами Организации и Предприятия, указанными в параграфе § 12. Договора, с последующим направлением адресату подлинника соответствующего юридически значимого сообщения по почте заказным письмом с уведомлением о вручении либо путем вручения адресату под расписку о получении юридически значимого сообщения по месту нахождения Предприятия или по месту нахождения адресата или в ином месте, определяемом устной договоренностью Сторон.
11.2.2. Заявления, уведомления, извещения, требования (претензии) или иные юридически значимые сообщения, с которыми Договор связывает гражданско-правовые последствия для Предприятия как адресата, доставляются Организацией адресату одним из следующих способов:
а) направлением по почте заказным письмом с уведомлением о вручении;
б) вручением под расписку о получении юридически значимого сообщения по месту нахождения Организации или по месту нахождения адресата или в ином месте, определяемом устной договоренностью Сторон.
11.2.3. Юридически значимое сообщение влечет гражданско-правовые последствия для Стороны как адресата с момента доставки соответствующего сообщения Стороне как адресату или ее представителю.
Юридически значимое сообщение, направленное Стороне как адресату в порядке, установленном в настоящем пункте, считается доставленным:
а) при направлении адресату по почте заказным письмом с уведомлением о вручении - с момента поступления юридически значимого сообщения соответствующему адресату;
б) при вручении адресату под расписку о получении юридически значимого сообщения по месту нахождения Организации или по месту нахождения Предприятия или в ином месте, определяемом устной договоренностью Сторон – с момента получения юридически значимого сообщения соответствующим адресатом;
в) при направлении в Организацию электронного образа юридически значимого сообщения, полученного путем сканирования его подлинника, по электронной почте в соответствии с электронными почтовыми адресами Организации и Предприятия, указанными в параграфе § 12. Договора, с последующим направлением в Организацию подлинника соответствующего юридически значимого сообщения по почте заказным письмом с уведомлением о вручении либо путем вручения Организации под расписку о получении юридически значимого сообщения по месту нахождения Предприятия или по месту нахождения Организации или в ином месте, определяемом устной договоренностью Сторон, - с момента направления Предприятием юридически значимого сообщения Организации по электронной почте.

Юридически значимое сообщение считается доставленным и в тех случаях, если оно поступило соответствующей Стороне как адресату, но по обстоятельствам, зависящим от нее, не было ей вручено или соответствующая Сторона как адресат не ознакомилась с ним.

11.3. Неотъемлемыми частями настоящего Договора являются:

11.3.1. Приложение № 1 – Вид, размеры, технические характеристики и иные сведения об **Объекте**;

11.3.2. Приложение № 2 – Извлечения из Проекта размещения нестационарного торгового объекта «Печать», представленного Москомархитектурой;

11.3.3. Приложение № 3 – Форма «Акт доступа на **Объект**»;

11.3.4. Приложение № 4 – Форма «Акт обследования **Объекта** при его освобождении»;

11.3.5. Приложение № 5 – Состав пакета документов, постоянно находящихся в наличии на **Объекте**;

11.3.6. Приложение № 6 – Форма «Личная карточка – идентификатор продавца на **Объекте**»;

11.3.7. Приложение № 7 – Форма вывески на **Объекте**.

§ 12. Реквизиты и подписи Сторон:

Предприятие:	**Организация:**
Наименование: Казенное предприятие города Москвы «Мосгорпечать»	Наименование:
Юр. адрес: 101000, г. Москва, Архангельский пер., д. 1, стр. 2.	Юр. адрес:
Почтовый адрес: 101000, г. Москва, Архангельский пер., д. 1, стр. 2.	Почтовый адрес:
ИНН/КПП: 7706142786/770101001	ИНН/КПП:
Р/счет: 40602810609800000008	Р/счет:
Банк: Филиал "Центральный" Банка ВТБ (ПАО) г. Москва	Банк:
Кор. счет: 30101810145250000411	Кор. счет:
БИК: 044525411	БИК:
Телефон: 8 (495) 276-23-86	Телефон:
Адрес эл. почты: dog-nto@mosgorpechat.ru	Адрес эл. почты:
Должность:	Должность:
_____/Инициалы, Фамилия/	_____/Инициалы, Фамилия/
М.П.	М.П.

Приложение № 1
к Договору №НТО-_____
от «___» _____ 20___ г.

Вид, размеры, технические характеристики и иные сведения об Объекте

(Заполняется в соответствии с Приложением № 2 к Извещению)

Предприятие:	**Организация:**
Казенное предприятие города Москвы «Мосгорпечать»	Наименование:
Должность:	Должность:
_____/Инициалы, Фамилия/ М.П.	_____/Инициалы, Фамилия/ М.П.

Приложение № 2
к Договору №НТО-_____
от «___» _____ 20___ г.

ИЗВЛЕЧЕНИЯ
из Проекта размещения нестационарного торгового объекта «Печать»,
представленного Москомархитектурой, включающие:

1. Ситуационный план М 1:2000 участка территории соответствующего района города Москвы, предназначенного для размещения нестационарного торгового объекта киоск «Печать»;
2. Генеральный план размещения нестационарного торгового объекта – киоск «Печать» по соответствующему адресу;
3. Фотомонтаж **Объекта** согласно выбранному типу архитектурно-художественного решения на участке размещения по соответствующему адресу.

Предприятие:	**Организация:**
Казенное предприятие города Москвы «Мосгорпечать»	Наименование:
Должность:	Должность:
_____/Инициалы, Фамилия/ М.П.	_____/Инициалы, Фамилия/ М.П.

Приложение № 3
к Договору №НТО-_____
от «___» _____ 20___ г.

ФОРМА

АКТ № _____
доступа на нестационарный торговый объект со специализацией «Печать»

г. Москва «__» _____ 20__ г.

Казенное предприятие города Москвы «Мосгорпечать», в лице _____ _____, действующего на основании __ _____, именуемое в дальнейшем «Предприятие» с одной стороны, и _____ в лице _____, действующего на основании _____, именуемое в дальнейшем «Организация», с другой стороны, являющиеся Сторонами Договора на осуществление торговой деятельности (оказание услуг) в нестационарном торговом объекте со специализацией «Печать» от «___» _____ 20___ года № НТО- _____ (далее – Договор), руководствуясь положениями Договора, составили настоящий Акт о нижеследующем:

1. Предприятие предоставляет Организации право доступа на нестационарный торговый объект со специализацией «Печать» (далее – **Объект**) в соответствии с условиями Договора, техническими характеристиками и иными сведениями об **Объекте,** являющимися приложениями к Договору.
2. Характеристики **Объекта**:
2.1. Общая площадь **Объекта**: ___ м2.
2.2. Адресные ориентиры **Объекта**: г. Москва, _____.
2.3. Вид Объекта – «Киоск», тип **Объекта** ___. Киоск «_____».
2.4. Инвентарный номер **Объекта**: _____.
2.5. Стоимость **Объекта**: _____ (_____) рублей.
2.6. Дополнительные требования к **Объекту** при его использовании по назначению: для осуществления торговой деятельности (оказание услуг) в **Объекте** со специализацией «Печать».
3. До подписания Акта доступа на **Объект** Стороны совместно обследовали **Объект** на предмет ознакомления с его состоянием и местом размещения.
4. Состояние **Объекта**:

4.1. Мероприятия по технологическому присоединению к электрическим сетям энергопринимающих устройств _____ (выполнены/не выполнены).

4.2. Торговое оборудование: _____ (исправно/неисправно[1]).

4.3. Электрооборудование: _____ (исправно/неисправно[1]).

4.4. Механические повреждения, неисправности и иные дефекты: _____ (нет/имеются[1]).

4.5. Внешний вид (граффити, надписи и прочие загрязнения): _____

[1]Все механические повреждения, неисправности и иные дефекты **Объекта** и его оборудования, а также претензии к внешнему виду **Объекта** (при их наличии) указываются в Дефектной ведомости, составляемой по форме, являющейся Приложение № 1 к настоящей форме Акта доступа на нестационарный торговый объект со специализацией «Печать». После заполнения и подписания Дефектной ведомости она становится неотъемлемой частью Акта доступа на нестационарный торговый объект со специализацией «Печать».

(нет/имеются[1]), ***фотофиксация прилагается***.

5. Подписанный Акт доступа на **Объект** становится неотъемлемой частью Договора и одновременно подтверждает, что Стороны предварительно ознакомились с состоянием **Объекта** в результате его обследования и убедились, что **Объект** повреждений не имеет, технические характеристики **Объекта** соответствуют Приложению № 1 к Договору, а место размещения **Объекта** – Приложению № 2 к Договору.

6. Предприятие передает Организации:

6.1. Документацию на **Объект**, а именно: _____
_____
_____;

6.2. Ключи от **Объекта** в количестве _____ шт.

7. Настоящий Акт составлен в двух экземплярах, имеющих равную юридическую силу, по одному для каждой из Сторон.

Предприятие:	**Организация:**
Казенное предприятие города Москвы «Мосгорпечать»	Наименование:
Должность:	Должность:
_____/Инициалы, Фамилия/ М.П.	_____/Инициалы, Фамилия/ М.П.

<u>Форму акта согласовываем:</u>

Предприятие:	**Организация:**
Казенное предприятие города Москвы «Мосгорпечать»	Наименование:
Должность:	Должность:
_____/Инициалы, Фамилия/ М.П.	_____/Инициалы, Фамилия/ М.П.

Приложение № 1
к акту №_____ доступа
на нестационарный торговый
объект со специализацией «Печать»
от «___» _____ 20___ г.

ФОРМА

ДЕФЕКТНАЯ ВЕДОМОСТЬ

г. Москва «__» _____ 20__ г.

В процессе совместного обследования **Объекта** на предмет ознакомления с его состоянием и местом размещения были выявлены следующие дефекты, неисправности, нарушения, замечания:

_____

_____

_____

_____

_____

_____

_____

_____

Предприятие:	**Организация:**
Казенное предприятие города Москвы «Мосгорпечать»	Наименование:
Должность:	Должность:
_____/Инициалы, Фамилия/ М.П.	_____/Инициалы, Фамилия/ М.П.

<u>Форму дефектной ведомости согласовываем:</u>

Предприятие:	**Организация:**
Казенное предприятие города Москвы «Мосгорпечать»	Наименование:
Должность:	Должность:
_____/Инициалы, Фамилия/ М.П.	_____/Инициалы, Фамилия/ М.П.

Приложение № 4
к Договору №НТО-_____
от «___» _____ 20___ г.

ФОРМА

АКТ № _____
обследования нестационарного торгового объекта со специализацией «Печать»
при его освобождении

г. Москва «__» _____ 20__ г

Казенное предприятие города Москвы «Мосгорпечать», в лице _____ _____, действующего на основании _____, именуемое в дальнейшем «Предприятие» с одной стороны, и _____ в лице _____, действующего на основании _____, именуемое в дальнейшем «Организация», с другой стороны, являющиеся Сторонами Договора на осуществление торговой деятельности (оказание услуг) в нестационарном торговом объекте со специализацией «Печать» от «___» _____20___ года № НТО- _____ (далее – Договор), руководствуясь положениями Договора, составили настоящий Акт о нижеследующем:

1. До подписания настоящего Акта Стороны в согласованное время совместно обследовали нестационарный торговый объект со специализацией «Печать» (далее – **Объект**), имеющий следующие характеристики:
1.1. Общая площадь **Объекта**: ___ м^2.
1.2. Адресные ориентиры **Объекта**: г. Москва, _____.
1.3. Вид **Объекта** – «Киоск», тип **Объекта** ___. Киоск «_____»
1.4. Инвентарный номер **Объекта**: _____.
2. До подписания Акта обследования нестационарного торгового объекта со специализацией «Печать» при его освобождении Стороны совместно обследовали **Объект** на предмет ознакомления с его состоянием и местом размещения.
3. Состояние **Объекта**:
3.1. Торговое оборудование: _____ (исправно/неисправно[1]).
3.2. Электрооборудование: _____ (исправно/неисправно[1]).
3.3. Механические повреждения, неисправности и иные дефекты: _____ (нет/имеются[1]).
3.4. Внешний вид (граффити, надписи и прочие загрязнения): _____ (нет/имеются[1]), ***фотофиксация прилагается***.
4. Организация передает Предприятию:
4.1. Документацию на **Объект**, а именно: _____
_____
_____
_____
_____
_____

[1]Все механические повреждения, неисправности и иные дефекты **Объекта** и его оборудования, а также претензии к внешнему виду **Объекта** (при их наличии) указываются в Дефектной ведомости, составляемой по форме, являющейся Приложение № 1 к настоящей форме Акта обследования нестационарного торгового объекта со специализацией «Печать» при его освобождении. После заполнения и подписания Дефектной ведомости она становится неотъемлемой частью Акта обследования нестационарного торгового объекта со специализацией «Печать» при его освобождении.

4.2. Ключи от **Объекта** в количестве _____ шт.

5. Организация обязуется не позднее 5 (пяти) календарных дней с момента доставки в Организацию претензии Предприятия о возмещении ущерба, причиненного обнаруженным ухудшением состояния **Объекта** при его освобождении (далее – Претензия о возмещении ущерба), возместить Предприятию во внесудебном порядке ущерб, причиненный обнаруженным ухудшением состояния **Объекта** при его освобождении, либо путем устранения дефектов **Объекта** за счет собственных средств с информированием Предприятия в письменном виде о результатах выполненных работ по устранению дефектов **Объекта** для их приемки Предприятием по соответствующему акту; либо путем перечисления суммы ущерба, предусмотренной Претензией о возмещении ущерба, на расчетный счет Предприятия, указанный в параграфе § 12. Договора.

6. Акт составлен в двух экземплярах, имеющих равную юридическую силу, по одному для каждой из Сторон.

Предприятие:	**Организация:**
Казенное предприятие города Москвы «Мосгорпечать»	Наименование:
Должность:	Должность:
_____/Инициалы, Фамилия/ М.П.	_____/Инициалы, Фамилия/ М.П.

<u>Форму акта согласовываем:</u>

Предприятие:	**Организация:**
Казенное предприятие города Москвы «Мосгорпечать»	Наименование:
Должность:	Должность:
_____/Инициалы, Фамилия/ М.П.	_____/Инициалы, Фамилия/ М.П.

Приложение № 1
к акту №_____ обследования
нестационарного торгового объекта
со специализацией «Печать»
при его освобождении
от «___» _____ 20___ г.

ФОРМА

ДЕФЕКТНАЯ ВЕДОМОСТЬ

г. Москва «__» _____ 20__ г.

В процессе совместного обследования **Объекта** были выявлены следующие дефекты, неисправности, нарушения, замечания свидетельствующие об ухудшении состояния **Объекта** по сравнению с его состоянием на момент получения Организацией права доступа на **Объект** с учетом нормального (естественного) износа:

_____

_____

_____

_____

_____

_____

_____

Предприятие:	**Организация:**
Казенное предприятие города Москвы «Мосгорпечать»	Наименование:
Должность:	Должность:
_____/Инициалы, Фамилия/ М.П.	_____/Инициалы, Фамилия/ М.П.

<u>Форму дефектной ведомости согласовываем:</u>

Предприятие:	**Организация:**
Казенное предприятие города Москвы «Мосгорпечать»	Наименование:
Должность:	Должность:
_____/Инициалы, Фамилия/ М.П.	_____/Инициалы, Фамилия/ М.П.

Приложение № 5
к Договору №НТО-_____
от «___» _____ 20___ г.

СОСТАВ
пакета документов, постоянно находящихся в наличии на **Объекте**

1. Копия настоящего Договора с приложениями, являющимися его неотъемлемыми частями.
2. Копия договора энергоснабжения **Объекта** (за исключением нестационарных торговых объектов со специализацией «Печать», в которых предусмотрено автономное электроснабжение либо подключение которых к электрическим сетям не предусмотрено).
3. Инструкция о мерах пожарной безопасности на **Объекте** в соответствии с требованиями, установленными разделом XVIII Правил противопожарного режима в Российской Федерации, утвержденная руководителем Организации.
4. Копия приказа руководителя Организации о назначении лица, ответственного за пожарную безопасность, которое обеспечивает соблюдение требований пожарной безопасности на **Объекте**.
5. Журнал проведения противопожарного инструктажа с лицами, допущенными к работе на **Объекте**.
6. Личная карточка-идентификатор продавца на **Объекте,** изготовленная по форме, являющейся Приложением № 6 к Договору.
7. Прейскурант цен на печатную продукцию.

Предприятие:	**Организация:**
Казенное предприятие города Москвы «Мосгорпечать»	Наименование:
Должность:	Должность:
_____/Инициалы, Фамилия/ М.П.	_____/Инициалы, Фамилия/ М.П.

Приложение № 6
к Договору №НТО-_____
от «___» _____ 20___ г.

ФОРМА

Личная карточка - идентификатор продавца на Объекте

1. Сведения о продавце на **Объекте** (физическом лице):

1.1. Фамилия _____

1.2. Имя_____

1.3. Отчество_____

1.4. Гражданство _____

1.5. Трудовой договор, контракт от «__»_____ 20__ года № _____

Место для фото (3х4)

2. Сведения о хозяйствующем субъекте, с которым заключен договор на осуществление торговой деятельности (оказание услуг) в **Объекте** (далее - Организация):

М.П.

2.1. Наименование Организации _____
(юридическое лицо, индивидуальный предприниматель)

2.2. Контактные данные Организации _____
(адрес, телефон)

3. Срок действия личной карточки - идентификатора продавца на **Объекте** с «__» _____ 20__ г. по «__» _____ 20__ г.

Должностное лицо Организации, ответственное за оформление личной карточки - идентификатора продавца на Объекте:

_____ _____

_____

(наименование должности) (подпись) (расшифровка подписи)

М.П.

Примечание. *Личная карточка - идентификатора продавца на* ***Объекте*** *должна предъявляться по запросу уполномоченных сотрудников КП «Мосгорпечать».*

Предприятие:	**Организация:**
Казенное предприятие города Москвы «Мосгорпечать»	Наименование:
Должность:	Должность:
_____/Инициалы, Фамилия/ М.П.	_____/Инициалы, Фамилия/ М.П.

Приложение № 7
к Договору №НТО-_____
от «___» _____ 20___ г.

ФОРМА
вывески* на Объекте

НТО “ПЕЧАТЬ”

_____
административный округ, район, адресные ориентиры места размещения НТО “Печать”

_____
адрес (фактический) места нахождения и контактная информация (электронный адрес, телефон) хозяйствующего субъекта

_____
наименование хозяйствующего субъекта

_____
свидетельство ОГРНИП, наименование регистрирующего органа (для ИП обязательно к заполнению)

_____
код НТО “Печать” по ЕГАС СИОПР

РЕЖИМ РАБОТЫ:

в будни - с _____ до _____
в выходные дни - с _____ до _____
перерыв - с _____ до _____
выходной день - _____

*Организация самостоятельно заполняет и размещает на **Объекте** вывеску по настоящей форме. Вывеска до слов «РЕЖИМ РАБОТЫ:» заполняется в соответствии с Договором. Размещение вывески осуществляется с внутренней стороны остекленных конструктивных элементов фасадной части **Объекта** в удобном для ознакомления покупателя месте. (Места размещения вывески на **Объекте** с учетом видов и типов НТО «Печать» предложены на официальном сайте КП «Мосгорпечать»).

Предприятие:	**Организация:**
Казенное предприятие города Москвы «Мосгорпечать»	Наименование:
Должность:	Должность:
_____/Инициалы, Фамилия/ М.П.	_____/Инициалы, Фамилия/ М.П.

Приложение № 6
к Извещению
о проведении Конкурса

ФОРМА

Заявка на участие в Конкурсе
на право заключения Договора на осуществление торговой деятельности (оказание услуг) в нестационарном торговом объекте со специализацией «Печать» вида «Киоск»
(на бланке организации)

Дата, исх. номер

в Казенное предприятие
города Москвы
«Мосгорпечать»

Сообщаем о согласии участвовать в Конкурсе на условиях, установленных в Конкурсной документации, и подписываемся о нашем соответствии единым требованиям к претендентам на участие в Конкурсе и участникам Конкурса в соответствии с законодательством Российской Федерации.

№ п/п	**ЗАЯВКА НА УЧАСТИЕ В КОНКУРСЕ № 99** на право заключения Договора на осуществление торговой деятельности (оказание услуг) в нестационарном торговом объекте со специализацией «Печать» вида «Киоск» (ранее и далее – Конкурс)	
ЛОТ № _____		
Предмет Конкурса: Предоставление права заключения Договора на осуществление торговой деятельности (оказание услуг) в нестационарном торговом объекте со специализацией «Печать» вида «Киоск»		
1. Изучив Конкурсную документацию, к которой мы не имеем претензий, а также применимые к Конкурсу законодательство и нормативно-правовые акты, сообщаем о себе следующие сведения:		
1.1.	*Наименование юридического лица/фирменное наименование (при наличии) организационно правовая форма/ ФИО физического лица*	
1.2.	*Почтовый адрес (место нахождения),* *Юридический адрес (для юр. лиц)*	
1.3.	*Паспортные данные физического лица, место жительства (для индивидуального предпринимателя)*	
1.4.	*Генеральный директор (ФИО, контактный телефон, e-mail)*	
1.5.	*Главный бухгалтер (ФИО, контактный телефон, e-mail) (для юр. лиц)*	
2. Декларация соответствия установленным требованиям к претендентам на участие в Конкурсе и участникам Конкурса.		
Настоящим подтверждаем, что:		
2.1.	**Мы являемся** юридическим лицом / индивидуальным предпринимателем *(оставить нужное);*	
2.2.	**Мы не находимся** в процессе ликвидации или признания неплатежеспособным (банкротом), наша деятельность на момент подачи и рассмотрения заявки на участие в Конкурсе не приостановлена в порядке, предусмотренном Кодексом Российской	

	Федерации об административных правонарушениях, а также Налоговым кодексом Российской Федерации;
2.3.	**Мы не имеем** на момент окончания срока подачи заявок на участие в Конкурсе неисполненную обязанность по уплате налогов, сборов, пеней, штрафов, процентов, подлежащих уплате в соответствии с законодательством Российской Федерации о налогах и сборах.

3. Мы согласны на осуществление торговой деятельности (оказание услуг) в соответствии с требованиями Конкурсной документации и на условиях, которые мы представили ниже, а именно:

№ п/п	***Наименование показателя***	***Значение показателя (цифрами и прописью) руб.***
3.1.	***Стоимостные критерии: Предложения***	
3.1.1.	*Цена Лота № _____ Конкурса на право заключения Договора на осуществление торговой деятельности (оказание услуг) в нестационарном торговом объекте со специализацией «Печать» вида «Киоск».*	
	в том числе:	
3.1.1.1.	*Цена Договора (часть Цены Лота № _____ Конкурса) на осуществление торговой деятельности (оказание услуг) в нестационарном торговом объекте со специализацией «Печать» вида «Киоск» с адресным ориентиром* _____	
3.1.1.2.	*Цена Договора (часть Цены Лота № _____ Конкурса) на осуществление торговой деятельности (оказание услуг) в нестационарном торговом объекте со специализацией «Печать» вида «Киоск» с адресным ориентиром* _____	
3.1.1.3.	*Цена Договора (часть Цены Лота № _____ Конкурса) на осуществление торговой деятельности (оказание услуг) в нестационарном торговом объекте со специализацией «Печать» вида «Киоск» с адресным ориентиром* _____	
3.1.1 …	*Цена Договора (часть Цены Лота № _____ Конкурса) на осуществление торговой деятельности (оказание услуг) в нестационарном торговом объекте со специализацией «Печать» вида «Киоск» с адресным ориентиром* _____	

3.2.	***Нестоимостные критерии: Предложения***			
Наличие у участников Конкурса опыта работы, связанного с предметом Договора				
№ п/п	***Наименование показателя***	***Единица измерения***	***Значение показателя***	***Примечания***
3.2.1.	*Опыт претендента на участие в Конкурсе, связанный с предметом Договора*	*Единица величины опыта*		

4. Представляем следующие обязательные документы согласно описи:

Опись документов		
В случае подачи одной заявки на участие в Конкурсе в отношении одного лота Конкурса		
комплект документов, предоставляемых претендентом на участие в Конкурсе на право заключения Договора на осуществление торговой деятельности в нестационарном торговом объекте со специализацией «Печать» вида «Киоск»	есть/ нет	Кол-во листов
В случае подачи двух и более заявок на участие в Конкурсе в отношении разных лотов Конкурса		
комплект документов, предоставляемых претендентом на участие в Конкурсе на право заключения Договора на осуществление торговой деятельности в нестационарном торговом объекте со специализацией «Печать» вида «Киоск»	есть/ нет	Кол-во листов
документы, подтверждающие внесение обеспечения заявки на участие в конкурсе (банковская гарантия, либо документы, подтверждающие внесение Обеспечение заявки (платежное поручение с отметкой банка об оплате или заверенная банком копия этого платежного поручения или квитанция банка (в случае наличной формы оплаты) с отметкой банка об оплате)	*есть/ нет Кол-во листов*	*лист. № ___*

5. В случае, если наши предложения будут признаны лучшими, мы берем на себя обязательства подписать с Казенным предприятием города Москвы «Мосгорпечать» договор на осуществление торговой деятельности (оказание услуг) в нестационарном торговом объекте со специализацией «Печать» вида «Киоск» в соответствии с требованиями Конкурсной документации и с нашим предложением по стоимостному критерию.

6. В случае, если наши предложения будут признаны лучшими и в Лот Конкурса будут включены два и более нестационарных торговых объекта со специализацией «Печать», мы обязуемся подписать договоры на осуществление торговой деятельности (оказание услуг) в нестационарном торговом объекте со специализацией «Печать» вида «Киоск» в отношении всех таких объектов, включенных в соответствующий Лот Конкурса.

7. Мы знаем и понимаем, что в случае, если Конкурс по Лоту _____ будет признан несостоявшимся по причинам, указанным в пунктах 11.2. и 11.3. Порядка организации и проведения торгов на право заключения договора на осуществление торговой деятельности в нестационарном торговом объекте со специализацией «Печать», являющегося одним из правовых оснований проведения Конкурса (далее – Порядок торгов), заключение с нами договора на осуществление торговой деятельности (оказание услуг) в нестационарном торговом объекте со специализацией «Печать» вида «Киоск» возможно только при допуске нашей заявки на участие в Конкурсе по Лоту _____ к участию в Конкурсе и отсутствии обстоятельств, перечисленных в пунктах 11.2. и 11.3. Порядка торгов, которые препятствуют заключению с нами указанного договора.

8. Сообщаем, что для оперативного уведомления нас по вопросам организационного характера и взаимодействия с Организатором торгов нами уполномочен

_____

(указать Ф.И.О. полностью, должность и контактную информацию уполномоченного лица, включая телефон, факс (с указанием кода), электронный почтовый адрес).

Все сведения о проведении Конкурса просим сообщать указанному уполномоченному лицу.

9. Корреспонденцию в наш адрес просим направлять по адресу:

_____

10. К настоящей заявке на участие в Конкурсе прилагаются документы, являющиеся неотъемлемой частью нашей заявки на участие в Конкурсе, согласно описи – на _____ листах.

Претендент на участие в Конкурсе /
уполномоченный представитель_____ _____

(Фамилия И.О.) *(подпись)*

М П

Инструкция по заполнению и оформлению заявки на участие в Конкурсе.

1. Заявка должна быть заполнена по всем обязательным позициям по форме «ЗАЯВКА НА УЧАСТИЕ В КОНКУРСЕ» (далее – Форма заявки). Пропуск обязательных позиций, исключение их по инициативе претендента на участие в Конкурсе, влекущие изменение Формы заявки, не допускаются и являются основанием для отклонения заявки на участие в Конкурсе.

Обязательными для заполнения позициями Формы заявки являются все позиции, кроме:

- *Подпункт 1.3. подлежит обязательному заполнению только индивидуальным предпринимателем;*
- *Подпункт 1.4. подлежит обязательному заполнению только юридическим лицом;*
- *Подпункт 1.5. подлежит обязательному заполнению только юридическим лицом;*
- *Подпункт 3.2.1 подлежит обязательному заполнению, кроме столбца «Примечания», который заполняется по желанию претендента на участие в Конкурсе;*
- *Пункт 4. Подлежит обязательному заполнению претендентом на участие в Конкурсе применительно к количеству подаваемых претендентом на участие в Конкурсе заявок и без какого-либо изменения формы заявки.*

2. Сведения, содержащиеся в заявке на участие в Конкурсе, должны отвечать требованиям достоверности, относимости, допустимости, достаточности, ясности, полноты и однозначности толкования.

3. Заявка оформляется по возможности на фирменном бланке претендента на участие в Конкурсе с указанием даты и исходящего номера.

4. Наличие подчисток и исправлений в заявке на участие в Конкурсе без необходимых в таких случаях оговорок, заверенных подписью должностного лица и печатью организации (при ее наличии), производившей исправление, не допускается.

5. Пункт 1 Формы заявки заполняется претендентом на участие в Конкурсе в соответствии с учредительными документами юридического лица и в соответствии с удостоверяющими документами для индивидуального предпринимателя.

6. Требования, установленные Организатором торгов в подпункте 3.2. Формы заявки, подтверждаются документально. Наименование и количество листов подтверждающих документов указываются непосредственно в описи документов.

7. Заявка на участие в Конкурсе формируется в полном объеме и удостоверяется подписью претендента на участие в Конкурсе или его уполномоченного представителя с расшифровкой подписи, а также печатью организации (при наличии печати).

8. В подпункте 3.1.1. Формы заявки в ячейке «Значение показателя» указывается предлагаемая претендентом на участие в Конкурсе цена соответствующего Лота (на который подается заявка). Она должна быть не ниже начальной (минимальной) цены соответствующего Лота, указанной в Приложении № 3 к Извещению о проведении Конкурса.

9. Подпункты 3.1.1.1. – 3.1.1…. заполняются в соответствии с количеством НТО в Лоте Конкурса (на который подается заявка) согласно Приложению № 3 к Извещению о проведении Конкурса.

На каждый НТО в соответствующем Лоте (на который подается заявка) заполняется отдельная строка, состоящая из 3х следующих ячеек:

1 ячейка - Порядковый номер строки.

2 ячейка - «Наименование показателя» (указывается адресный ориентир места размещения НТО).

3 ячейка – «Значение показателя» (указывается Цена Договора (часть Цены Лота) в цифрах и прописью, применительно к соответствующему НТО).

№ п/п	Наименование показателя	Значение показателя (цифрам и прописью) руб.
1 ячейка	2 ячейка	3 ячейка

10. Сумма всех значений Цены Договоров, указанных в подпунктах 3.1.1.1. – 3.1.1…, должна равняться Цене Лота, указанной в подпункте 3.1.1. в ячейке «Значение показателя».

11. Цена Лота Конкурса и (или) Цена Договора (соответствующая часть Цены Лота Конкурса) не могут быть меньше начальной (минимальной) цены, указанной в Приложении № 3 к

Извещению о проведении Конкурса. В случае, если указанная в заявке на участие в Конкурсе Цена Лота Конкурса и (или) Цена Договора (соответствующая часть Цены Лота Конкурса) меньше начальной (минимальной) Цены Лота Конкурса и (или) Цены Договора (соответствующей части Цены Лота Конкурса), указанной в Приложении № 3 к Извещению о проведении Конкурса, такая заявка на участие в Конкурсе подлежит отклонению как не соответствующая требованиям Конкурсной документации.

12. ***В случае подачи одной заявки на участие в Конкурсе в отношении одного лота Конкурса:***

Комплект документов вместе с Сопроводительным письмом с ОПИСЬЮ к Комплекту документов, указанный в пункте 4 Заявки, должен быть прошит и пронумерован отдельно от Заявки на участие в Конкурсе. На оборотной стороне последнего листа Комплекта документов (на сшивке) должно быть указано количество прошитых листов, а также должны быть проставлены подпись претендента на участие в Конкурсе или уполномоченного представителя и оттиск печати претендента на участие в Конкурсе (при ее наличии).

В пункте 4 Заявки количество листов Комплекта документов указывается в соответствующей ячейке равным количеству листов в Комплекте документов с учетом количества листов Сопроводительного письма с ОПИСЬЮ к Комплекту документов, но без учета количества листов Заявки.

Все листы Заявки на участие в Конкурсе должны быть прошиты и пронумерованы. На оборотной стороне последнего листа Заявки (на сшивке) должно быть указано количество прошитых листов Заявки, а также должны быть проставлены подпись претендента на участие в Конкурсе или уполномоченного представителя и оттиск печати претендента на участие в Конкурсе (при ее наличии).

13. ***В случае подачи двух и более заявок на участие в Конкурсе в отношении разных лотов Конкурса:***

Общий комплект документов вместе с Сопроводительным письмом с ОПИСЬЮ к Общему комплекту документов должен быть прошит, пронумерован, и представляется на Конкурс отдельно от всех Заявок на участие в Конкурсе, в том числе и от той, вместе с которой представляется на Конкурс в одном конверте. На оборотной стороне последнего листа Общего комплекта документов (на сшивке) должно быть указано количество прошитых листов, а также должны быть проставлены подпись претендента на участие в Конкурсе или уполномоченного представителя и оттиск печати претендента на участие в Конкурсе (при ее наличии).

В пункте 4 Заявки заполняются соответствующие строки, относящиеся к случаю подачи двух и более заявок на участие в Конкурсе в отношении разных лотов Конкурса. При этом количество листов Общего комплекта документов указывается в соответствующей ячейке равным количеству листов Общего комплекта документов с учетом листов Сопроводительного письма с ОПИСЬЮ к Общему комплекту документов, но без учета количества листов Заявок.

Каждая Заявка на участие в Конкурсе вместе с документом, подтверждающим внесение обеспечения Заявки, должна быть прошита и пронумерована отдельно от других Заявок и Общего комплекта документов. На оборотной стороне последнего листа документа, подтверждающего внесение обеспечения Заявки (на сшивке) должно быть указано количество прошитых листов, а также должны быть проставлены подпись претендента на участие в Конкурсе или уполномоченного представителя и оттиск печати претендента на участие в Конкурсе (при ее наличии).

В пункте 4 Заявки номер листа (номера листов) документа, подтверждающего внесение обеспечения Заявки, указывается в соответствующей ячейке согласно номеру листа (номерам листов), который присвоен данному документу при нумерации Заявки.

В пункте 10 Заявки после слов «согласно описи – на _____» указывается количество листов, равное сумме количества листов документа, подтверждающего внесение обеспечения Заявки, и количества листов Общего комплекта документов с учетом количества листов Сопроводительного письма с ОПИСЬЮ к Общему комплекту документов, но без учета количества листов Заявки.

Приложение № 1
к Заявке на участие в Конкурсе
(для юридических лиц при подаче одной заявки на участие в Конкурсе в отношении одного лота Конкурса)

Сопроводительное письмо,
с ОПИСЬЮ
к Комплекту документов, предоставляемых претендентом на участие в Конкурсе на право заключения Договора на осуществление торговой деятельности (оказание услуг) в нестационарном торговом объекте со специализацией «Печать» вида «Киоск»
(для юридических лиц)

Настоящим _____подтверждает,
(наименование претендента на участие в Конкурсе)
что для участия в конкурсе направляет Комплект документов к Заявке
по **ЛОТу № _____**
в составе следующих документов:

№ п/п	Наименование документа	Наличие	Листы
1.	Анкета претендента на участие в Конкурсе (по форме Приложения № 7 к Извещению).	есть/ нет Кол-во листов	с ___ по ___ (лист.)
2.	Копия Устава, заверенная подписью руководителя или иного уполномоченного лица и печатью организации (при ее наличии).	есть/ нет Кол-во листов	с ___ по ___ (лист.)
3.	Копия Свидетельства о государственной регистрации или копия Свидетельства о внесении записи в Единый государственный реестр юридических лиц о юридическом лице, зарегистрированном до 01 июля 2002 года, или копия Листа записи Единого государственного реестра юридических лиц (введен с 01 января 2017 года), заверенная подписью руководителя или иного уполномоченного лица и печатью организации (при ее наличии)	есть/ нет Кол-во листов	с ___ по ___ (лист.)
4.	Копия Свидетельства о постановке на учет в налоговом органе, заверенная подписью руководителя или иного уполномоченного лица и печатью организации (при ее наличии).	есть/ нет Кол-во листов	с ___ по ___ (лист.)
5.	Выписка из ЕГРЮЛ, выданная (сформированная) не ранее чем за 6 (шесть) месяцев до даты размещения Конкурсной документации – подлинник либо нотариально заверенная копия.	есть/ нет Кол-во листов	с ___ по ___ (лист.)
6.	Копия документа о назначении руководителя, заверенная подписью руководителя или иного уполномоченного лица и печатью организации (при ее наличии).	есть/ нет Кол-во листов	с ___ по ___ (лист.)
7.	Документ, подтверждающий полномочия лица на осуществление действий от имени претендента на участие в Конкурсе – юридического лица (копия решения о назначении или об избрании либо копия приказа о назначении физического лица на должность, в соответствии с которыми такое физическое лицо обладает	есть/ нет Кол-во листов	с ___ по ___ (лист.)

	правом действовать от имени претендента на участие в Конкурсе без доверенности или доверенность на уполномоченное лицо, в случае предоставления документов этим уполномоченным лицом, заверенная подписью руководителя, главного бухгалтера и печатью организации (при ее наличии)).		
8.	Справка налогового органа по форме «Код по КНД 1120101» об исполнении налогоплательщиком (плательщиком сбора, налоговым агентом) обязанности по уплате налогов, сборов, пеней, штрафов, процентов, выданная не ранее чем за 90 (девяносто) календарных дней до даты размещения Конкурсной документации и содержащая сведения о том, что претендент на участие в Конкурсе не имеет неисполненную обязанность по уплате налогов, сборов, пеней, штрафов, процентов, подлежащих уплате в соответствии с законодательством Российской Федерации о налогах и сборах, – в виде подлинника либо нотариально заверенной копии.	есть/ нет Кол-во листов	с ___ по ___ (лист.)
9.	Банковская гарантия, либо документы, подтверждающие внесение Обеспечение заявки (платежное поручение с отметкой банка об оплате или заверенная банком копия этого платежного поручения)	есть/ нет Кол-во листов	с ___ по ___ (лист.)
10.	Документы, подтверждающие опыт работы, связанный с предметом Договора.	есть/ нет Кол-во листов	с ___ по ___ (лист.)
11.	Другие документы, прикладываемые по усмотрению претендента на участие в Конкурсе.	есть/ нет Кол-во листов	с ___ по ___ (лист.)
	Количество прошитых, пронумерованных, скрепленных печатью и заверенных подписью листов, ВСЕГО:		

Претендент на участие в Конкурсе/
представитель претендента
на участие в Конкурсе _____ /_____/

подпись *ФИО*

М.П.

(указывается должность, Ф.И.О., основание и реквизиты документа, подтверждающие полномочия лица на подпись заявки на участие в Конкурсе)

Приложение № 2
к Заявке на участие в Конкурсе
(для юридических лиц при подаче двух и более заявок на участие в Конкурсе в отношении разных лотов Конкурса)

Сопроводительное письмо
с ОПИСЬЮ
к Общему комплекту документов,
предоставляемых претендентом на участие в Конкурсе
на право заключения Договора на осуществление торговой деятельности
(оказание услуг) в нестационарном торговом объекте
со специализацией «Печать» вида «Киоск»
(для юридических лиц)

Настоящим _____подтверждает,
(наименование претендента на участие в Конкурсе)
что для участия в конкурсе направляет Общий комплект документов к Заявкам
по **ЛОТам № _____**
в составе следующих документов:

№ п/п	Наименование документа	Наличие	Листы
1.	Анкета претендента на участие в Конкурсе (по форме Приложения № 7 к Извещению).	есть/ нет Кол-во листов	с ___ по ___ (лист.)
2.	Копия Устава, заверенная подписью руководителя или иного уполномоченного лица и печатью организации (при ее наличии).	есть/ нет Кол-во листов	с ___ по ___ (лист.)
3.	Копия Свидетельства о государственной регистрации или копия Свидетельства о внесении записи в Единый государственный реестр юридических лиц о юридическом лице, зарегистрированном до 01 июля 2002 года, или копия Листа записи Единого государственного реестра юридических лиц (введен с 01 января 2017 года), заверенная подписью руководителя или иного уполномоченного лица и печатью организации (при ее наличии)	есть/ нет Кол-во листов	с ___ по ___ (лист.)
4.	Копия Свидетельства о постановке на учет в налоговом органе, заверенная подписью руководителя или иного уполномоченного лица и печатью организации (при ее наличии).	есть/ нет Кол-во листов	с ___ по ___ (лист.)
5.	Выписка из ЕГРЮЛ, выданная (сформированная) не ранее чем за 6 (шесть) месяцев до даты размещения Конкурсной документации – подлинник либо нотариально заверенная копия.	есть/ нет Кол-во листов	с ___ по ___ (лист.)
6.	Копия документа о назначении руководителя, заверенная подписью руководителя или иного уполномоченного лица и печатью организации (при ее наличии).	есть/ нет Кол-во листов	с ___ по ___ (лист.)
7.	Документ, подтверждающий полномочия лица на осуществление действий от имени претендента на участие в Конкурсе – юридического лица (копия решения о назначении или об избрании либо копия приказа о назначении физического лица на должность, в	есть/ нет Кол-во листов	с ___ по ___ (лист.)

	соответствии с которыми такое физическое лицо обладает правом действовать от имени претендента на участие в Конкурсе без доверенности или доверенность на уполномоченное лицо, в случае предоставления документов этим уполномоченным лицом, заверенная подписью руководителя, главного бухгалтера и печатью организации (при ее наличии)).		
8.	Справка налогового органа по форме «Код по КНД 1120101» об исполнении налогоплательщиком (плательщиком сбора, налоговым агентом) обязанности по уплате налогов, сборов, пеней, штрафов, процентов, выданная не ранее чем за 90 (девяносто) календарных дней до даты размещения Конкурсной документации и содержащая сведения о том, что претендент на участие в Конкурсе не имеет неисполненную обязанность по уплате налогов, сборов, пеней, штрафов, процентов, подлежащих уплате в соответствии с законодательством Российской Федерации о налогах и сборах, – в виде подлинника либо нотариально заверенной копии.	есть/ нет Кол-во листов	с ___ по ___ (лист.)
9.	Документы, подтверждающие опыт работы, связанный с предметом Договора.	есть/ нет Кол-во листов	с ___ по ___ (лист.)
10.	Другие документы, прикладываемые по усмотрению претендента на участие в Конкурсе.	есть/ нет Кол-во листов	с ___ по ___ (лист.)
	Количество прошитых, пронумерованных, скрепленных печатью и заверенных подписью листов, ВСЕГО:		

Претендент на участие в Конкурсе/
представитель претендента
на участие в Конкурсе _____ /_____/

подпись *ФИО*

М.П.

(указывается должность, Ф.И.О., основание и реквизиты документа, подтверждающие полномочия лица на подпись заявки на участие в Конкурсе)

Приложение № 3
к Заявке на участие в Конкурсе
(для индивидуальных предпринимателей при подаче одной заявки на участие в Конкурсе в отношении одного лота Конкурса)

Сопроводительное письмо
с ОПИСЬЮ
к Комплекту документов,
предоставляемых претендентом на участие в Конкурсе
на право заключения Договора на осуществление торговой деятельности
(оказание услуг) в нестационарном торговом объекте
со специализацией «Печать» вида «Киоск»
(для индивидуальных предпринимателей)

Настоящим _____подтверждает,
(наименование претендента на участие в Конкурсе)
что для участия в конкурсе направляет Комплект документов к Заявке
по **ЛОТу № _____**
в составе следующих документов:

№ п/п	Наименование документа	Наличие	Листы
1.	Анкета претендента на участие в Конкурсе (по форме Приложения № 7 к Извещению).	есть/ нет Кол-во листов	с ___ по ___ (лист.)
2.	Копия Свидетельства о государственной регистрации физического лица в качестве индивидуального предпринимателя или копия Свидетельства о внесении записи в Единый государственный реестр индивидуальных предпринимателей об индивидуальном предпринимателе, зарегистрированном до 01 января 2004 года, или копия Листа записи Единого государственного реестра индивидуальных предпринимателей (введен с 01 января 2017 года), заверенная подписью индивидуального предпринимателя или иного уполномоченного лица и его печатью (при ее наличии).	есть/ нет Кол-во листов	с ___ по ___ (лист.)
3.	Копия Свидетельства о постановке на учет в налоговом органе, заверенная подписью индивидуального предпринимателя или иного уполномоченного лица и его печатью (при ее наличии).	есть/ нет Кол-во листов	с ___ по ___ (лист.)
4.	Выписка из ЕГРИП, выданная не ранее чем за 6 (шесть) месяцев до даты размещения Конкурсной документации – подлинник либо нотариально заверенная копия.	есть/ нет Кол-во листов	с ___ по ___ (лист.)
5.	Копия документа, удостоверяющего личность индивидуального предпринимателя – претендента на участие в Конкурсе	есть/ нет Кол-во листов	с ___ по ___ (лист.)
6.	Доверенность на уполномоченное лицо, в случае предоставления документов этим уполномоченным лицом, заверенная подписью индивидуального предпринимателя и его печатью (при ее наличии).	есть/ нет Кол-во листов	с ___ по ___ (лист.)

7.	Копия документа, удостоверяющего личность сдающего документы, заверенная подписью индивидуального предпринимателя или иного уполномоченного лица и его печатью (при ее наличии).	есть/ нет Кол-во листов	с ___ по ___ (лист.)
8.	Справка налогового органа по форме «Код по КНД 1120101» об исполнении налогоплательщиком (плательщиком сбора, налоговым агентом) обязанности по уплате налогов, сборов, пеней, штрафов, процентов, выданная не ранее чем за 90 (девяносто) календарных дней до даты размещения Конкурсной документации и содержащая сведения о том, что претендент на участие в Конкурсе не имеет неисполненную обязанность по уплате налогов, сборов, пеней, штрафов, процентов, подлежащих уплате в соответствии с законодательством Российской Федерации о налогах и сборах, – в виде подлинника либо нотариально заверенной копии.	есть/ нет Кол-во листов	с ___ по ___ (лист.)
9.	Банковская гарантия, либо документы, подтверждающие внесение Обеспечения заявки (платежное поручение с отметкой банка об оплате или заверенная банком копия этого платежного поручения или квитанция банка (в случае наличной формы оплаты) с отметкой банка об оплате).	есть/ нет Кол-во листов	с ___ по ___ (лист.)
10.	Документы, подтверждающие опыт работы, связанный с предметом Договора.	есть/ нет Кол-во листов	с ___ по ___ (лист.)
11.	Другие документы, прикладываемые по усмотрению претендента на участие в Конкурсе.	есть/ нет Кол-во листов	с ___ по ___ (лист.)
	Количество прошитых, пронумерованных, скрепленных печатью и заверенных подписью листов, ВСЕГО:		

Претендент на участие в Конкурсе/
представитель претендента
на участие в Конкурсе _____ /_____/

подпись *ФИО*

М.П.

_____

(указывается должность, Ф.И.О., основание и реквизиты документа, подтверждающие полномочия лица на подпись заявки на участие в Конкурсе)

Приложение № 4
к Заявке на участие в Конкурсе
(для индивидуальных предпринимателей при подаче двух и более заявок на участие в Конкурсе в отношении разных лотов Конкурса)

Сопроводительное письмо
с ОПИСЬЮ
к Общему комплекту документов,
предоставляемых претендентом на участие в Конкурсе
на право заключения Договора на осуществление торговой деятельности
(оказание услуг) в нестационарном торговом объекте
со специализацией «Печать» вида «Киоск»
(для индивидуальных предпринимателей)

Настоящим _____подтверждает,
(наименование претендента на участие в Конкурсе)
что для участия в конкурсе направляет Общий комплект документов к Заявкам
по ЛОТам № _____
в составе следующих документов:

№ п/п	Наименование документа	Наличие	Листы
1.	Анкета претендента на участие в Конкурсе (по форме Приложения № 7 к Извещению).	есть/ нет Кол-во листов	с ___ по ___ (лист.)
2.	Копия Свидетельства о государственной регистрации физического лица в качестве индивидуального предпринимателя или копия Свидетельства о внесении записи в Единый государственный реестр индивидуальных предпринимателей об индивидуальном предпринимателе, зарегистрированном до 01 января 2004 года, или копия Листа записи Единого государственного реестра индивидуальных предпринимателей (введен с 01 января 2017 года), заверенная подписью индивидуального предпринимателя или иного уполномоченного лица и его печатью (при ее наличии).	есть/ нет Кол-во листов	с ___ по ___ (лист.)
3.	Копия Свидетельства о постановке на учет в налоговом органе, заверенная подписью индивидуального предпринимателя или иного уполномоченного лица и его печатью (при ее наличии).	есть/ нет Кол-во листов	с ___ по ___ (лист.)
4.	Выписка из ЕГРИП, выданная не ранее чем за 6 (шесть) месяцев до даты размещения Конкурсной документации – подлинник либо нотариально заверенная копия.	есть/ нет Кол-во листов	с ___ по ___ (лист.)
5.	Копия документа, удостоверяющего личность индивидуального предпринимателя – претендента на участие в Конкурсе	есть/ нет Кол-во листов	с ___ по ___ (лист.)
6.	Доверенность на уполномоченное лицо, в случае предоставления документов этим уполномоченным лицом, заверенная подписью индивидуального предпринимателя и его печатью (при ее наличии).	есть/ нет Кол-во листов	с ___ по ___ (лист.)

7.	Копия документа, удостоверяющего личность сдающего документы, заверенная подписью индивидуального предпринимателя или иного уполномоченного лица и его печатью (при ее наличии).	есть/ нет Кол-во листов	с ___ по ___ (лист.)
8.	Справка налогового органа по форме «Код по КНД 1120101» об исполнении налогоплательщиком (плательщиком сбора, налоговым агентом) обязанности по уплате налогов, сборов, пеней, штрафов, процентов, выданная не ранее чем за 90 (девяносто) календарных дней до даты размещения Конкурсной документации и содержащая сведения о том, что претендент на участие в Конкурсе не имеет неисполненную обязанность по уплате налогов, сборов, пеней, штрафов, процентов, подлежащих уплате в соответствии с законодательством Российской Федерации о налогах и сборах, – в виде подлинника либо нотариально заверенной копии.	есть/ нет Кол-во листов	с ___ по ___ (лист.)
9.	Документы, подтверждающие опыт работы, связанный с предметом Договора.	есть/ нет Кол-во листов	с ___ по ___ (лист.)
10.	Другие документы, прикладываемые по усмотрению претендента на участие в Конкурсе.	есть/ нет Кол-во листов	с ___ по ___ (лист.)
	Количество прошитых, пронумерованных, скрепленных печатью и заверенных подписью листов, ВСЕГО:		

Претендент на участие в Конкурсе/
представитель претендента
на участие в Конкурсе _____ /_____/

подпись *ФИО*

М.П.

(указывается должность, Ф.И.О., основание и реквизиты документа, подтверждающие полномочия лица на подпись заявки на участие в Конкурсе)

Приложение № 7
к Извещению о
проведении Конкурса

ФОРМА

АНКЕТА ПРЕТЕНДЕНТА НА УЧАСТИЕ В КОНКУРСЕ
на право заключения Договора на осуществление торговой деятельности
(оказание услуг) в нестационарном торговом объекте
со специализацией «Печать» вида «Киоск»

1.	**Полное наименование** юридического лица / Ф.И.О. индивидуального предпринимателя	
	Сокращенное наименование юридического лица	
2.	**Регистрационные данные:** дата регистрации	
	место регистрации	
	орган регистрации	
	размер уставного капитала (для юр. лиц)	
	ИНН	
	КПП (для юридических лиц)	
	ОГРНЮЛ/ОГРНИП	
	ОКПО (для юридических лиц)	
3.	Номер, и почтовый адрес **Инспекции Федеральной налоговой службы**, в которой участник конкурса зарегистрирован в качестве налогоплательщика	
4.	**Юридический адрес / место жительства:**	
	Почтовый индекс	
	Город	
	Улица (проспект, переулок и т.п.)	
	Номер дома / Корпус / Квартира/офис	
5.	**Почтовый адрес**	
	Почтовый индекс	
	Город	
	Улица (проспект, переулок и т.п.)	
	Номер дома / Корпус / Квартира/офис	
6.	**Телефон** (для связи)	
	E-mail (для связи)	
7.	**Банковские реквизиты**	
	Наименование банка	
	Расчетный счет	
	Корреспондентский счет	
	БИК	
8.	Опыт распространения периодической печатной продукции	с_____ по_____
9.	Орган управления участника конкурса (для юридических лиц)	

10.	**Банковские реквизиты** для возвращения Обеспечения заявки на участие в Конкурсе (для индивидуальных предпринимателей)	

Мы, нижеподписавшиеся, заверяем правильность всех данных, указанных в настоящей анкете.

В подтверждение вышеприведенных данных к настоящей анкете приложен «Комплект документов претендента на участие в Конкурсе» установленного содержания.

Претендент на участие в Конкурсе
(уполномоченный представитель)

_____	_____	_____
(должность (для юридического лица)	(подпись)	(ФИО)

Главный бухгалтер
(для юридического лица)

	_____	_____
	(подпись)	(ФИО)

МП

Приложение № 8
к Извещению о проведении
Конкурса

ОБРАЗЕЦ ОФОРМЛЕНИЯ КОНВЕРТА С ЗАЯВКОЙ НА УЧАСТИЕ В КОНКУРСЕ

ЗАЯВКА НА УЧАСТИЕ В КОНКУРСЕ **№ 99** НА ПРАВО ЗАКЛЮЧЕНИЯ ДОГОВОРА НА ОСУЩЕСТВЛЕНИЕ ТОРГОВОЙ ДЕЯТЕЛЬНОСТИ (ОКАЗАНИЕ УСЛУГ) В НЕСТАЦИОНАРНОМ ТОРГОВОМ ОБЪЕКТЕ СО СПЕЦИАЛИЗАЦИЕЙ «ПЕЧАТЬ» ВИДА «КИОСК»

ЛОТ № _____

Организатор торгов: КП «Мосгорпечать»

Приказ КП «Мосгорпечать» от 21 июля 2021г. № 76

Наименование претендента на участие в Конкурсе _____

_____

Состав конверта:

	Наличие /отсутствие
Заявка	
Общий комплект документов	

Регистрационный номер заявки _____

Дата приема заявки «____»_____2021 г.

Время приема заявки ____:____

Заполняется Организатором торгов

Приложение № 9
к Извещению о проведении
Конкурса

ФОРМА

РЕЕСТР ДОГОВОРОВ
на осуществление торговой деятельности (оказание услуг) в нестационарных торговых объектах со специализацией «Печать» вида «Киоск» (НТО), заключенных _____ с Организатором торгов
наименование претендента на участие в Конкурсе

№ п/п	**Дата заключения и № договора**	**Дата и № акта доступа на НТО**	**Дата и № дополнительного акта доступа на НТО** (при наличии)	**Дата и № акта обследования НТО при его освобождении** (при наличии)	**Порядковые номера листов приложения к Реестру** (копии актов доступа на НТО) **в комплекте (общем комплекте) документов к заявке на участие в Конкурсе**
1	*2*	*3*	*4*	*5*	*6*
1.					с ___ по ___ (лист)
2.					с ___ по ___ (лист)
3.					с ___ по ___ (лист)
4.					с ___ по ___ (лист)
…					с ___ по ___ (лист)

Претендент на участие в Конкурсе
(уполномоченный представитель)

_____ _____ _____
(должность (для юридического лица) (подпись) (ф.и.о.)
МП

Инструкция по заполнению РЕЕСТРА ДОГОВОРОВ:

1. В настоящий Реестр вносятся сведения о договорах, заключенных претендентом на участие в Конкурсе с Организатором торгов в течение 5 (пяти) лет, предшествовавших дате размещения Конкурсной документации на официальном сайте Организатора торгов, по которым на указанную дату сторонами были подписаны Акты доступа на НТО.

2. В ячейках соответствующих столбца и строки Реестра в отношении каждого внесенного в Реестр договора должны быть указаны реквизиты этого договора (дата заключения и номер), а также относящаяся к этому договору информация обо всех подписанных сторонами на дату размещения Конкурсной документации на официальном сайте Организатора торгов актах (в том числе дополнительных актах), а именно:

- *в столбце 2* – указываются реквизиты (дата заключения и номер) договора;
- *в столбце 3* – указываются реквизиты (дата, номер) акта доступа на НТО по соответствующему договору, внесенному в Реестр (**копия этого акта должна быть включена** в состав комплекта (общего комплекта) документов к заявке на участие в Конкурсе **в качестве приложения к Реестру**);
- *в столбце 4* - указываются реквизиты (дата, номер) всех дополнительных актов доступа на НТО, подписанных сторонами соответствующего договора на дату размещения Конкурсной документации на официальном сайте Организатора торгов. При наличии двух и более дополнительных актов доступа на НТО (что возможно при приостановлении и последующем возобновлении торговой деятельности в НТО или действия договора), в ячейку столбца 4 вносятся через запятую даты и номера всех дополнительных актов доступа на НТО по соответствующему договору, внесенному в Реестр (**включение копий этих актов** в состав комплекта (общего комплекта) документов к заявке на участие в Конкурсе **в качестве приложения к Реестру не требуется**);
- *в столбце 5* – указываются реквизиты (дата, номер) всех актов обследования НТО при его освобождении, подписанных сторонами соответствующего договора на дату размещения Конкурсной документации на официальном сайте Организатора торгов. При наличии двух и более актов обследования НТО при его освобождении (что возможно при приостановлении и последующем возобновлении торговой деятельности в НТО или действия договора), в ячейку столбца 5 вносятся через запятую даты и номера всех актов обследования НТО при его освобождении по соответствующему договору, внесенному в Реестр (**включение копий этих актов** в состав комплекта (общего комплекта) документов к заявке на участие в Конкурсе **в качестве приложения к Реестру не требуется**);
- *в столбце 6* – номера страниц копий актов доступа на НТО по договору в составе комплекта (общего комплекта) документов к заявке на участие в Конкурсе. О наличии любых других актов, подписанных сторонами соответствующего договора на дату размещения Конкурсной документации на официальном сайте Организатора торгов, достаточно проинформировать Организатора торгов путем внесения в Реестр указанной выше информации.

3. Настоящий Реестр формируется в полном объеме и удостоверяется подписью претендента на участие в Конкурсе или его уполномоченного представителя с расшифровкой подписи, а также печатью организации (при наличии печати).

ВНИМАНИЕ! При определении имеющегося у участника Конкурса опыта работы, связанного с предметом внесенного в Реестр договора, количественные значения квалификационных характеристик (срок действия, количество НТО) по такому договору будут составлять 0 (ноль) единиц величины опыта в любом из следующих случаев:

- отсутствие в столбце 2 даты или номера внесенного в Реестр договора;
- отсутствие в столбце 3 даты или номера акта доступа на НТО внесенного в Реестр договора;
- отсутствие в столбце 4 даты или номера хотя бы одного из подписанных сторонами на дату размещения Конкурсной документации на официальном сайте Организатора торгов дополнительных актов доступа на НТО по договору, указанному в Реестре;
- отсутствие в столбце 5 даты или номера хотя бы одного из подписанных сторонами на дату размещения Конкурсной документации на официальном сайте Организатора торгов актов обследования НТО при его освобождении по договору, указанному в Реестре;
- отсутствие в составе комплекта (общего комплекта) документов к заявке на участие в Конкурсе соответствующей копии акта доступа на НТО по договору, указанному в Реестре.
- договор расторгнут в связи с односторонним отказом участника Конкурса от их исполнения, а равно расторгнут в связи с односторонним отказом Организатора торгов от их исполнения вследствие ненадлежащего исполнения участником Конкурса своих договорных обязательств.